HOVED KATALOG 2024

CENIKA

OM CENIKA AS

Cenika AS leverer tavleutstyr, sikringsskap og elektromateriell til den profesjonelle elektrobransjen.
Vi tilbyr kostnadseffektive kvalitetsløsninger innenfor automasjon og elektroinstallasjon.

Cenika er i dag en del av Lifco konsernet som er på Nasdaq i Stockholm. Vår omsetning i 2023 er på 437 mill, med våre datterselskaper Elvarme produkter AB, Hydal AS, Elit AS og NorDesign AS ble totalomsetningen på 790 millioner i 2023.

Hovedkontoret og lageret ligger på Tranby rett ved Drammen, og er totalt på 7.000 m^2.
Vi tilbyr kostnadseffektive kvalitetsløsninger innenfor automasjon og elektroinstallasjon.
Våre produkter leveres til markedets beste priser. Dokumentasjon iht. lover, forskrifter og normer.
Alle vern finnes i FebDok, komplett opp til 6300A.

- All dokumentasjon er lett tilgjengelig på vår nettbutikk.
- Centech Draw gjør det enkelt for våre tavlebyggere å designe og bestille tavler til sine prosjekter helt opp til 6300A.
- Vår tekniske avdeling har tung bransjeerfaring og høy produktkunnskap.
- Våre selgere har mange års erfaring i bransjen.
- Vi leverer ferdigbygde skap på forespørsel.

Bestill via: www.cenika.no post@cenika.no 32 24 03 00

Vi tar forbehold om trykkfeil.

INNHOLDSFORTEGNELSE

AL/CU OVERGANG 123
ALARMENHET FOR OVERSPENNINGSVERN 18
ALUMINIUMSSKAP IP55 58
AUTOMATER 4
AUTOMATER 1P DC 170
AUTOMATER 2P DC 170
AUTOMATER 4P DC 171
AUTOMATSIKRING NXB 14
AUTOTRANSFORMATORER 138
BOLIGSSKAP 36
BRANNSLUKKER I SKAP 64
DISTRIBUSJONSBLOKKER (AL/CU) 82
DISTRIBUSJONSBLOKKER (PDB) 86
DISTRIBUSJONSKLEMMER AL/CU (HLAK) 106
EFFEKTBRYTER MED JORDFEILMODUL 150
EFFEKTBRYTERE 145
EFFEKTBRYTERE DC 169
ENDEHYLSER 121
FLEKSIBLER 122
FLENSER 67
FORDELINGSSKAP 28
FORDELINGSSKAP MED SVAKSTRØM 30
FORDELINGSSKAP PÅVEGG 32
GRAVERTE MERKESKILT 19
GULVSKAP 42
IMPULSRELEÈR 144
JORDFEILAUTOMAT ELEKTRONISK 10
JORDFEILAUTOMATER 1+N 6
JORDFEILAUTOMATER 2P 11
JORDFEILAUTOMATER 3+N 12
JORDFEILAUTOMATER 3P 12
JORDFEILBRYTERE 12
JORDFEILVARSLERRELÈ OG SUMTRAFOER 129
JORDSKINNER-/KLEMMER 126
KABELINNTAKSSKAP 81
KABELKLEMMER 152
KOBLINGSKLEMMER (CENTECH) 96
KOMFYRVAKT 25
KONTAKTORER 140
KONVERTERE AC/DC 172
KONVERTERE DC/DC 176
LASTBRYTER 151
LASTBRYTER MODULÆR 16
LASTBRYTER VRI 16
LASTBRYTER DC 168
LAVTAPSTRAFO 137
LED LYS 67
LUFTBRYTERE 164
LYSBUEVERN 9
MODULÆRKONTAKTORER 141
MOTORVERNBRYTERE 144
MÅLERE 131
MÅLETRAFO 132
NEK700 FORDELINGSSKAP 26
NEK700 SVAKSTRØMSSKAP 27
NETTANALYSATOR 131
OUTFLEX 48
OVERLASTVERN 15
OVERSPENNINGSVERN 17
OVERSPENNINGSVERN DC 168
PAKKNIPLER 66
PÅVEGGSKAP/KAPSLINGER 63
REHAB 360 / 550 38
REKKEKLEMMER 114
RENOVERING 40
SAMLESKINNER 20
SELEKTIVE AUTOMATER 15
STYRESTRØMTRAFO 139
TENNSKAP 59
TERMINALDEKSER 152
TERMOSTATER 130
TILBEHØR EFFEKTBRYTER 152
TILBEHØR JFA OG AUT 7
TILBEHØR MODULÆRT 23
TILBEHØR NETTANALYSATOR OG MÅLETRAFO 134
TILBEHØR TIL KOBLINGSKLEMMER 104
TILKNYTNINGSSKAP BREDDE 30 70
TILKNYTNINGSSKAP BREDDE 43 68
TILKNYTNINGSSKAP BREDDE 51 72
TILKNYTNINGSSKAP DIN-MODUL 80
TILKNYTNINGSSKAP DOBBELVEGGET 76
TILKNYTNINGSSKAP KLARGJORT FOR INDIREKTE MÅLING 78
TRANSFORMATORER 135
UNDEFORDELING IP54/65/66 46
UNDEFORDELINGER IP2XC 37
VARMEELEMENTER 130
VEGGSKAP LAKKERT STÅL 56
VEGGSKAP POLYESTER 55
VEGGSKAP SYREFAST 57
VENDER NETT/AGGREGAT 129
YKG KOBLINGSSETT 124

AUTOMATER 1 POL

- IHT EN60898
- TILKOBLINGSMOMENT 2,5Nm
- 1 MODUL

B-KARAKTERISTIKK

Merkestrøm	Forpakning	Varenummer	El-nummer	Beskrivelse
1A	12	CV007566		AUTOMAT 1P 1A B-KAR 10kA
6A	12	CV007603	1612466	AUTOMAT 1P 6A B-KAR 10kA
10A	12	CV007610	1612455	AUTOMAT 1P 10A B-KAR 10kA
13A	12	CV015776	1612463	AUTOMAT 1P 13A B-KAR 10kA
16A	12	CV007627	1612456	AUTOMAT 1P 16A B-KAR 10kA
20A	12	CV007634		AUTOMAT 1P 20A B-KAR 10kA
25A	12	CV007641	1612462	AUTOMAT 1P 25A B-KAR 10kA

C-KARAKTERISTIKK

Merkestrøm	Forpakning	Varenummer	El-nummer	Beskrivelse
1A	12	CV007696	1612467	AUTOMAT 1P 1A C-KAR 10kA
2A	12	CV007702	1612449	AUTOMAT 1P 2A C-KAR 10kA
3A	12	CV007719		AUTOMAT 1P 3A C-KAR 10kA
4A	12	CV007726	1612464	AUTOMAT 1P 4A C-KAR 10kA
6A	12	CV007733	1612451	AUTOMAT 1P 6A C-KAR 10kA
10A	12	CV007740	1612452	AUTOMAT 1P 10A C-KAR 10kA
13A	12	CV008891	1612454	AUTOMAT 1P 13A C-KAR 10kA
16A	12	CV007757	1612453	AUTOMAT 1P 16A C-KAR 10kA
20A	12	CV007764	1612457	AUTOMAT 1P 20A C-KAR 10kA
25A	12	CV007771	1612458	AUTOMAT 1P 25A C-KAR 10kA
32A	12	CV007788	1612459	AUTOMAT 1P 32A C-KAR 10kA
40A	12	CV007795	1612460	AUTOMAT 1P 40A C-KAR 10kA
50A	12	CV007801	1612468	AUTOMAT 1P 50A C-KAR 10kA
63A	12	CV007818	1612469	AUTOMAT 1P 63A C-KAR 10kA

AUTOMATER 2 POL

- IHT EN60898
- TILKOBLINGSMOMENT 2,5Nm
- 2 MODUL

B-KARAKTERISTIKK

Merkestrøm	Forpakning	Varenummer	El nummer	Beskrivelse
2 A	6	CV000024	1615401	AUTOMAT 2P 2A B-KAR 10kA
3 A	6	CV000031		AUTOMAT 2P 3A B-KAR 10kA
4 A	6	CV000048		AUTOMAT 2P 4A B-KAR 10kA
6 A	6	CV000055	1615402	AUTOMAT 2P 6A B-KAR 10kA
10 A	6	CV000062	1615500	AUTOMAT 2P 10A B-KAR 10kA
13 A	6	CV009966	1615501	AUTOMAT 2P 13A B-KAR 10kA
16 A	6	CV000079	1615502	AUTOMAT 2P 16A B-KAR 10kA
20 A	6	CV000086	1615503	AUTOMAT 2P 20A B-KAR 10kA
25 A	6	CV000093	1615504	AUTOMAT 2P 25A B-KAR 10kA
32 A	6	CV000109	1615505	AUTOMAT 2P 32A B-KAR 10kA
40 A	6	CV000116	1615506	AUTOMAT 2P 40A B-KAR 10kA
50 A	6	CV000123	1615507	AUTOMAT 2P 50A B-KAR 10kA
63 A	6	CV000130	1615508	AUTOMAT 2P 63A B-KAR 10kA

C-KARAKTERISTIKK

Merkestrøm	Forpakning	Varenummer	El nummer	Beskrivelse
1 A	6	CV000406		AUTOMAT 2P 1A C-KAR 10kA
2 A	6	CV000413	1612400	AUTOMAT 2P 2A C-KAR 10kA
4 A	6	CV000437	1612401	AUTOMAT 2P 4A C-KAR 10kA
6 A	6	CV000444	1615404	AUTOMAT 2P 6A C-KAR 10kA
10 A	6	CV000451	1615527	AUTOMAT 2P 10A C-KAR 10kA
13 A	6	CV008075	1615528	AUTOMAT 2P 13A C-KAR 10kA
16 A	6	CV000468	1615529	AUTOMAT 2P 16A C-KAR 10kA
20 A	6	CV000475	1615530	AUTOMAT 2P 20A C-KAR 10kA
25 A	6	CV000482	1615531	AUTOMAT 2P 25A C-KAR 10kA
32 A	6	CV000499	1615532	AUTOMAT 2P 32A C-KAR 10kA
40 A	6	CV000505	1615533	AUTOMAT 2P 40A C-KAR 10kA
50 A	6	CV000512	1615534	AUTOMAT 2P 50A C-KAR 10kA
63 A	6	CV000529	1615535	AUTOMAT 2P 63A C-KAR 10kA

D-KARAKTERISTIKK

Merkestrøm	Forpakning	Varenummer	El nummer	Beskrivelse
10 A	6	CV000840	1615554	AUTOMAT 2P 10A D-KAR 10kA
16 A	6	CV000857	1615555	AUTOMAT 2P 16A D-KAR 10kA
20 A	6	CV000864	1615556	AUTOMAT 2P 20A D-KAR 10kA
25 A	6	CV000871	1615557	AUTOMAT 2P 25A D-KAR 10kA
32 A	6	CV000888	1615558	AUTOMAT 2P 32A D-KAR 10kA
40 A	6	CV000895	1615408	AUTOMAT 2P 40A D-KAR 10kA
50 A	6	CV000901	1615409	AUTOMAT 2P 50A D-KAR 10kA
63 A	6	CV000918	1615410	AUTOMAT 2P 63A D-KAR 10kA

AUTOMATER 3 POL

- IHT EN60898
- TILKOBLINGSMOMENT 2,5Nm
- 3 MODUL

B-KARAKTERISTIKK

Merkestrøm	Forpakning	Varenummer	El-nummer	Beskrivelse
2 A	4	CV000154		AUTOMAT 3P 2A B-KAR 10kA
3 A	4	CV000161		AUTOMAT 3P 3A B-KAR 10kA
4 A	4	CV000178		AUTOMAT 3P 4A B-KAR 10kA
6 A	4	CV000185	1615403	AUTOMAT 3P 6A B-KAR 10kA
10 A	4	CV000192	1615509	AUTOMAT 3P 10A B-KAR 10kA
13 A	4	CV009959	1615510	AUTOMAT 3P 13A B-KAR 10kA
16 A	4	CV000208	1615511	AUTOMAT 3P 16A B-KAR 10kA
20 A	4	CV000215	1615512	AUTOMAT 3P 20A B-KAR 10kA
25 A	4	CV000222	1615513	AUTOMAT 3P 25A B-KAR 10kA
32 A	4	CV000239	1615514	AUTOMAT 3P 32A B-KAR 10kA
40 A	4	CV000246	1615515	AUTOMAT 3P 40A B-KAR 10kA
50 A	4	CV000253	1615516	AUTOMAT 3P 50A B-KAR 10kA
63 A	4	CV000260	1615517	AUTOMAT 3P 63A B-KAR 10kA

C-KARAKTERISTIKK

Merkestrøm	Forpakning	Varenummer	El-nummer	Beskrivelse
2 A	4	CV000543	1612402	AUTOMAT 3P 2A C-KAR 10kA
3 A	4	CV000550		AUTOMAT 3P 3A C-KAR 10kA
4 A	4	CV000567	1612403	AUTOMAT 3P 4A C-KAR 10kA
6 A	4	CV000574	1615406	AUTOMAT 3P 6A C-KAR 10kA
10 A	4	CV000581	1615536	AUTOMAT 3P 10A C-KAR 10kA
13 A	4	CV009935	1615537	AUTOMAT 3P 13A C-KAR 10kA
16 A	4	CV000598	1615538	AUTOMAT 3P 16A C-KAR 10kA
20 A	4	CV000604	1615539	AUTOMAT 3P 20A C-KAR 10kA
25 A	4	CV000611	1615540	AUTOMAT 3P 25A C-KAR 10kA
32 A	4	CV000628	1615541	AUTOMAT 3P 32A C-KAR 10kA
40 A	4	CV000635	1615542	AUTOMAT 3P 40A C-KAR 10kA
50 A	4	CV000642	1615543	AUTOMAT 3P 50A C-KAR 10kA
63 A	4	CV000659	1615544	AUTOMAT 3P 63A C-KAR 10kA

D-KARAKTERISTIKK

Merkestrøm	Forpakning	Varenummer	El-nummer	Beskrivelse
6 A	4	CV000963		AUTOMAT 3P 6A D-KAR 10kA
10 A	4	CV000970	1615559	AUTOMAT 3P 10A D-KAR 10kA
16 A	4	CV000987	1615561	AUTOMAT 3P 16A D-KAR 10kA
20 A	4	CV000994	1615562	AUTOMAT 3P 20A D-KAR 10kA
25 A	4	CV001007	1615563	AUTOMAT 3P 25A D-KAR 10kA
32 A	4	CV001014	1615411	AUTOMAT 3P 32A D-KAR 10kA
40 A	4	CV001021	1615412	AUTOMAT 3P 40A D-KAR 10kA
50 A	4	CV001038	1615413	AUTOMAT 3P 50A D-KAR 10kA
63 A	4	CV001045	1615414	AUTOMAT 3P 63A D-KAR 10kA

AUTOMATER 4 POL

- IHT EN60898
- TILKOBLINGSMOMENT 2,5Nm
- 4 MODULER

B-KARAKTERISTIKK

Merkestrøm	Forpakning	Varenummer	El-nummer	Beskrivelse
10 A	3	CV000321	1615518	AUTOMAT 4P 10A B-KAR 10kA
13 A	3	CV009560	1615519	AUTOMAT 4P 13A B-KAR 10kA
16 A	3	CV000338	1615520	AUTOMAT 4P 16A B-KAR 10kA
20 A	3	CV000345	1615521	AUTOMAT 4P 20A B-KAR 10kA
25 A	3	CV000352	1615522	AUTOMAT 4P 25A B-KAR 10kA
32 A	3	CV000369	1615523	AUTOMAT 4P 32A B-KAR 10kA
40 A	3	CV000376	1615524	AUTOMAT 4P 40A B-KAR 10kA
50 A	3	CV000383	1615525	AUTOMAT 4P 50A B-KAR 10kA
63 A	3	CV000390	1615526	AUTOMAT 4P 63A B-KAR 10kA

C-KARAKTERISTIKK

Merkestrøm	Forpakning	Varenummer	El-nummer	Beskrivelse
2 A	3	CV000673		AUTOMAT 4P 2A C-KAR 10kA
4 A	3	CV000697	1612405	AUTOMAT 4P 4A C-KAR 10kA
6 A	3	CV000703	1615407	AUTOMAT 4P 6A C-KAR 10kA
10 A	3	CV000710	1615545	AUTOMAT 4P 10A C-KAR 10kA
13 A	3	CV009942	1615546	AUTOMAT 4P 13A C-KAR 10kA
16 A	3	CV000727	1615547	AUTOMAT 4P 16A C-KAR 10kA
20 A	3	CV000734	1615548	AUTOMAT 4P 20A C-KAR 10kA
25 A	3	CV000741	1615549	AUTOMAT 4P 25A C-KAR 10kA
32 A	3	CV000758	1615550	AUTOMAT 4P 32A C-KAR 10kA
40 A	3	CV000765	1615551	AUTOMAT 4P 40A C-KAR 10kA
50 A	3	CV000772	1615552	AUTOMAT 4P 50A C-KAR 10kA
63 A	3	CV000789	1615553	AUTOMAT 4P 63A C-KAR 10kA

D-KARAKTERISTIKK

Merkestrøm	Forpakning	Varenummer	El-nummer	Beskrivelse
10 A	3	CV001106	1615565	AUTOMAT 4P 10A D-KAR 10kA
13 A	3	CV009980		AUTOMAT 4P 13A D-KAR 10kA
16 A	3	CV001113	1615567	AUTOMAT 4P 16A D-KAR 10kA
20 A	3	CV001120	1615568	AUTOMAT 4P 20A D-KAR 10kA
25 A	3	CV001137	1615569	AUTOMAT 4P 25A D-KAR 10kA
32 A	3	CV001144	1615570	AUTOMAT 4P 32A D-KAR 10kA
40 A	3	CV001151	1612404	AUTOMAT 4P 40A D-KAR 10kA
50 A	3	CV001168	1612406	AUTOMAT 4P 50A D-KAR 10kA
63 A	3	CV001175	1612407	AUTOMAT 4P 63A D-KAR 10kA

JORDFEILAUTOMATER 1+N

- EN61009-1
- A-TYPE
- FYSISK SKILLE PÅ JORDFEIL/KORTSLUTNING
- TILKOBLINGSMOMENT 2,5Nm
- 2 MODULER

B-KARAKTERISTIKK

Merkestrøm	Forpakning	Varenummer	El-nummer	Beskrivelse
6 A	1	CV028271	1615800	JORDFEILAUT 1+N 6A B-KAR 30mA
10 A	1	CV028288	1615802	JORDFEILAUT 1+N 10A B-KAR 30mA
13 A	1	CV028295	1615804	JORDFEILAUT 1+N 13A B-KAR 30mA
16 A	1	CV028301	1615806	JORDFEILAUT 1+N 16A B-KAR 30mA
20 A	1	CV028318	1615808	JORDFEILAUT 1+N 20A B-KAR 30mA
25 A	1	CV028325	1615810	JORDFEILAUT 1+N 25A B-KAR 30mA

C-KARAKTERISTIKK

Merkestrøm	Forpakning	Varenummer	El-nummer	Beskrivelse
6 A	1	CV028332	1615801	JORDFEILAUT 1+N 6A C-KAR 30mA
10 A	1	CV028349	1615803	JORDFEILAUT 1+N 10A C-KAR 30mA
13 A	1	CV028356	1615805	JORDFEILAUT 1+N 13A C-KAR 30mA
16 A	1	CV028363	1615807	JORDFEILAUT 1+N 16A C-KAR 30mA
20 A	1	CV028370	1615809	JORDFEILAUT 1+N 20A C-KAR 30mA
25 A	1	CV028387	1615811	JORDFEILAUT 1+N 25A C-KAR 30mA

- I2 VERDI FOR B- OG C-KAR = 1,45
- I2 VERDI FOR K-KAR = 1,3

K-KARAKTERISTIKK

Merkestrøm	Forpakning	Varenummer	El-nummer	Beskrivelse
10 A	1	CV033865	1616000	JORDFEILAUT 1+N 10A K-KAR 30mA
13 A	1	CV027007	1616001	JORDFEILAUT 1+N 13A K-KAR 30mA
15 A	1	CV028400	1616002	JORDFEILAUT 1+N 15A K-KAR 30mA
20 A	1	CV033889	1616003	JORDFEILAUT 1+N 20A K-KAR 30mA

TILBEHØR FOR AUTOMATSIKRINGER OG JORDFEILAUTOMATER

HJELPEKONTAKT XF9
CV004916

UNDERSPENNINGSUTLØSER
CV005005

SHUNTTRIP S9
CV004954

LÅS FOR AUTOMATSIKRING

Varenummer	El-nummer	Beskrivelse
CV010818	1600131	LÅS AUTOMATSIKRING/OV/JFA
CV046473	8801221	HENGELÅS TIL JFA

AL / CU KLEMME

Varenummer	El-nummer	Beskrivelse
CV005494	1615671	AL/CU KLEMME 16-50mm² 7,5 Nm

HJELPE-/ ALARMKONTAKT

Varenummer	El-nummer	Beskrivelse
CV004916	1612434	HJELPEKONTAKT XF9 AC 240 6A FOR NB1
CV023351	1615571	ALARMKONTAKT XF9J FOR NB1

SHUNTTRIP

Varenummer	El-nummer	Beskrivelse
CV004954		SHUNTTRIP S9 230VAC FOR AUTOMAT/JORDFEILAUTOMAT
CV004985		SHUNTTRIP S9 48VDC FOR NB1
CV004992		SHUNTTRIP S9 24VAC FOR NB1

UNDERSPENNINGSUTLØSER

Varenummer	El-nummer	Beskrivelse
CV005005	1600673	UNDERSPENNINGSUTLØSER 230V FOR AUTOMAT/JORDFEILAUTOMAT

IP 30 DEKSEL

Varenummer	El-nummer	Beskrivelse
CV035852	1601169	IP30 DEKSEL FOR OVERLASTVERN OG AUTOMAT 1 POL

PLOMBERINGSHETTE

Varenummer	El-nummer	Beskrivelse
CV013796		PLOMBERINGSHETTE

UR ASTRONOMISK
CV057530

AL/CU KLEMME
CV005494

NYHET

SMART ELKTRONISK JORDFEILAUTOMAT MED FJERNSTYRING

SPESIFIKASJONER:

- Beskytter mot overlast, kortslutning, lekkasjestrøm, overspenning og underspenning
- Justerbare grenseverdier for over- og underspenning
- Integrert kWh måler (spenning, strøm og effekt), samt andre elektriske parametere med direkte overføring til grensesnitt
- Kommunikasjon via RS485 (eller WiFi via gateway)
- Fjernstyring av inn og utleggelse, samt testknapp
- Fargeindikasjon på driftstatus (LED)
- Merkestrøm 6-80A
- Utløserstrøm 30mA og 100mA

SMART ELEKTRONISK JORDFEILAUTOMAT M/FJERNSTYRING

- IEC/EN 61009-1
- A-TYPE
- 2 OG 4 MODULER

C-KARAKTERISTIKK

Merkestrøm	Forpakning	Varenummer	El-nummer	Beskrivelse
10 A	1	CV083843	1617063	JORDFEILAUT SMART NB2LE-80ZT 1P+N 10A C-KAR 30MA 6KA
16 A	1	CV083867	1617065	JORDFEILAUT SMART NB2LE-80ZT 1P+N 16A C-KAR 30MA 6K
20 A	1	CV083874	1617066	JORDFEILAUT SMART NB2LE-80ZT 1P+N 20A C-KAR 30MA 6KA
25A	1	CV083881	1617067	JORDFEILAUT SMART NB2LE-80ZT 1P+N 25A C-KAR 30MA 6KA
32A	1	CV083904	1617069	JORDFEILAUT SMART NB2LE-80ZT 1P+N 32A C-KAR 30MA 6KA
10A	1	CV083973	1617076	JORDFEILAUT SMART NB2LE-80ZT 3P+N 10A C-KAR 30MA 6KA
16 A	1	CV083980	1617077	JORDFEILAUT SMART NB2LE-80ZT 3P+N 16A C-KAR 30MA 6KA
20 A	1	CV083997	1617078	JORDFEILAUT SMART NB2LE-80ZT 3P+N 20A C-KAR 30MA 6KA
25 A	1	CV084000	1617079	JORDFEILAUT SMART NB2LE-80ZT 3P+N 25A C-KAR 30MA 6KA
32 A	1	CV084024	1617081	JORDFEILAUT SMART NB2LE-80ZT 3P+N 32A C-KAR 30MA 6KA

ELEKTRONISK JORDFEILAUTOMAT MED LYSBUEVERN

SPESIFIKASJONER:

- Tilsvarende NB4LE.
- Detekterer serielysbue, parallellysbue og lysbue til jord.
- Kontinuerlig overvåking av installasjonen.
- Opprettholder beskyttelse mor overlast, kortslutning, jordfeil og lysbue.
- Beskyttelse mot brann forårsaket av lysbuefeil.
- Bryterevne 6kA (Icn).

LYSBUEVERN JORDFEILAUT ELEKTRONISK

- EN61009-1
- A-TYPE
- FYSISK SKILLE PÅ JORDFEIL/KORTSLUTNING
- TILKOBLINGSMOMENT 2,5Nm
- 3 MODULER

C-KARAKTERISTIKK

Merkestrøm	Forpakning	Varenummer	El-nummer	Beskrivelse
10 A	1	CV082082	1602397	LYSBUEVERN JORDFEILAUT ELEKTRONISK 2POL 3MOD 10A B-KAR 30mA
10 A	1	CV074100	1602034	LYSBUEVERN JORDFEILAUT ELEKTRONISK 2POL 3MOD 10A C-KAR 30mA
13 A	1	CV082105	1602399	LYSBUEVERN JORDFEILAUT ELEKTRONISK 2POL 3MOD 13A C-KAR 30mA
15 A	1	CV072151	1600670	LYSBUEVERN JORDFEILAUT ELEKTRONISK 2POL 3MOD 15A CK-KAR 30mA
16 A	1	CV082099	1602398	LYSBUEVERN JORDFEILAUT ELEKTRONISK 2POL 3MOD 16A B-KAR 30mA
16 A	1	CV072168	1600671	LYSBUEVERN JORDFEILAUT ELEKTRONISK 2POL 3MOD 16A C-KAR 30mA
20 A	1	CV074117	1602033	LYSBUEVERN JORDFEILAUT ELEKTRONISK 2POL 3MOD 20A C-KAR 30mA
25 A	1	CV074124	1602035	LYSBUEVERN JORDFEILAUT ELEKTRONISK 2POL 3MOD 25A C-KAR 30mA
32 A	1	CV082112	1602400	LYSBUEVERN JORDFEILAUT ELEKTRONISK 2POL 3MOD 32A C-KAR 30mA

CK-KARAKTERISTIKK

Merkestrøm	Forpakning	Varenummer	El-nummer	Beskrivelse
15 A	1	CV072151	1600670	LYSBUEVERN JORDFEILAUT ELEKTRONISK 2POL 3MOD 15A CK-KAR 30mA

UTGÅENDE SIDE

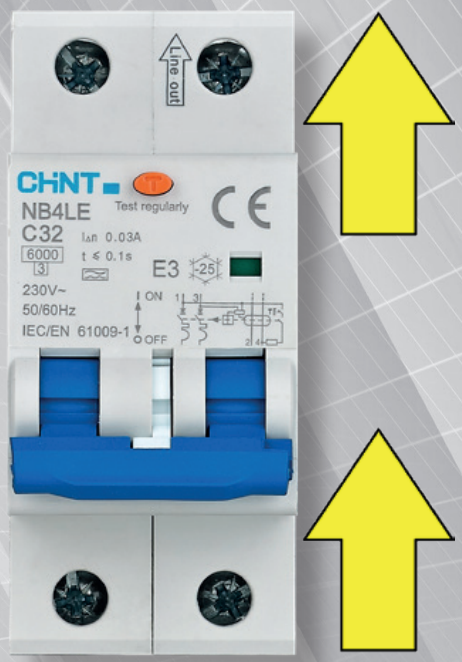

TILFØRSEL I BUNN

JORDFEILAUTOMATER 2P ELEKTRONISK 10kA

- 10kA EN61009-1
- A-TYPE
- FYSISK SKILLE PÅ JORDFEIL/KORTSLUTNING
- TILKOBLINGSMOMENT 2,5Nm
- 2 MODULER
- I2 VERDI FOR B OG C-KAR = 1,45
- I2 VERDI FOR CK-KAR = 1,3
- UTLØSESTRØM 27mA +-2mA

B-KARAKTERISTIKK

Merkestrøm	Varenummer	El-nummer	Beskrivelse
6 A	CV074377	1604531	Jordfeilaut elektronisk 2pol 6A B-kar Type A 30mA 10kA
10 A	CV074384	1604532	Jordfeilaut elektronisk 2pol 10A B-kar Type A 30mA 10kA
13 A	CV074391	1604533	Jordfeilaut elektronisk 2pol 13A B-kar Type A 30mA 10kA
16 A	CV074407	1604534	Jordfeilaut elektronisk 2pol 16A B-kar Type A 30mA 10kA
20 A	CV074414	1604535	Jordfeilaut elektronisk 2pol 20A B-kar Type A 30mA 10kA
25 A	CV074421	1604536	Jordfeilaut elektronisk 2pol 25A B-kar Type A 30mA 10kA
32 A	CV074438	1604537	Jordfeilaut elektronisk 2pol 32A B-kar Type A 30mA 10kA
40 A	CV074445	1604538	Jordfeilaut elektronisk 2pol 40A B-kar Type A 30mA 10kA

BK-KARAKTERISTIKK

Merkestrøm	Varenummer	El-nummer	Beskrivelse
10 A	CV074452	1604539	Jordfeilaut elektronisk 2pol 10A BK-kar Type A 30mA 10kA
13 A	CV074469	1604540	Jordfeilaut elektronisk 2pol 13A BK-kar Type A 30mA 10kA
15 A	CV074476	1604541	Jordfeilaut elektronisk 2pol 15A BK-kar Type A 30mA 10kA
20 A	CV074483	1604542	Jordfeilaut elektronisk 2pol 20A BK-kar Type A 30mA 10kA

C-KARAKTERISTIKK

Merkestrøm	Varenummer	El-nummer	Beskrivelse
6 A	CV074490	1604543	Jordfeilaut elektronisk 2pol 6A C-kar Type A 30mA 10kA
10 A	CV074506	1604544	Jordfeilaut elektronisk 2pol 10A C-kar Type A 30mA 10kA
13 A	CV074513	1604545	Jordfeilaut elektronisk 2pol 13A C-kar Type A 30mA 10kA
16 A	CV074520	1604546	Jordfeilaut elektronisk 2pol 16A C-kar Type A 30mA 10kA
20 A	CV074537	1604547	Jordfeilaut elektronisk 2pol 20A C-kar Type A 30mA 10kA
25 A	CV074544	1604548	Jordfeilaut elektronisk 2pol 25A C-kar Type A 30mA 10kA
32 A	CV074551	1604549	Jordfeilaut elektronisk 2pol 32A C-kar Type A 30mA 10kA
40 A	CV074568	1604550	Jordfeilaut elektronisk 2pol 40A C-kar Type A 30mA 10kA

CK-KARAKTERISTIKK

Merkestrøm	Varenummer	El-nummer	Beskrivelse
10 A	CV074575	1604551	Jordfeilaut elektronisk 2pol 10A CK-kar Type A 30mA 10kA
13 A	CV074582	1604552	Jordfeilaut elektronisk 2pol 13A CK-kar Type A 30mA 10kA
15 A	CV074599	1604553	Jordfeilaut elektronisk 2pol 15A CK-kar Type A 30mA 10kA
20 A	CV074605	1604554	Jordfeilaut elektronisk 2pol 20A CK-kar Type A 30mA 10kA

CK-karakteristikk :

Grunnet nye krav til installasjon i boliger iht NEK 400:2010 kapittel 823.433 har vi tatt frem ny karakteristikk på jordfeilautomatene.
Vi har tatt frem en kurve som baserer seg på CK-kurven i overlastområdet, med en I1-verdi på 1,05 og en I2-verdi på 1,3. I4- og I5-verdien har vi holdt på samme nivå som C-karakteristikken, med I4-verdi på 5 og en I5-verdi på 10.
For beregning av maksimum lengder på kabler/ledninger osv kan man derfor bruke samme lengder som man alltid har brukt.
Denne kurven vil vi i fremtiden kalle CK.
Vi vil i første omgang produsere denne kurven i 10A, 13A, 15A og 20A.

Eksempler på bruk av CK-karakteristikken:
Kabel 1,5mm² (A2) i rør i isolert vegg vil man kunne sikre med 10A.
Ved normal C-kar vil man måtte bruke 6A.

Kabel 2,5mm² (A2) i rør i isolert vegg vil man kunne sikre med 13A.
Ved normal C-kar vil man måtte bruke 10A.

Ledning 2,5mm² (A1) i rør i isolert vegg vil man kunne sikre med 15A.
Ved normal C-kar vil man måtte bruke 13A.

Ledning 4mm² (A1) i rør i isolert vegg vil man kunne sikre med 20A.
Ved normal C-kar vil man måtte bruke 16A.

2
MODULER

JORDFEILAUTOMATER 2P 10kA

- EN61009-1
- A-TYPE
- FYSISK SKILLE PÅ JORDFEIL/KORTSLUTNING
- TILKOBLINGSMOMENT 2,5 NM
- I2 VERDI FOR B OG C-KAR = 1,45
- I2 VERDI FOR K-KAR = 1,3
- 2 MODULER

B-KARAKTERISTIKK 2 MODULER

Merkestrøm	Varenummer	El-nummer	Beskrivelse
6 A	CV072472	1604049	JORDFEILAUT 2MODUL 2P 6A B-KAR 30mA 10 kA
10A	CV072489	1604050	JORDFEILAUT 2MODUL 2P 10A B-KAR 30mA 10 kA
13A	CV072496	1604051	JORDFEILAUT 2MODUL 2P 13A B-KAR 30mA 10 kA
16A	CV072502	1604052	JORDFEILAUT 2MODUL 2P 16A B-KAR 30mA 10 kA

BK-KARAKTERISTIKK 2 MODULER

Merkestrøm	Varenummer	El-nummer	Beskrivelse
10A	CV072441	1604046	JORDFEILAUT 2MODUL 2P 10A BK-KAR 30mA 10 kA
13A	CV072458	1604047	JORDFEILAUT 2MODUL 2P 13A BK-KAR 30mA 10 kA
15A	CV072465	1604048	JORDFEILAUT 2MODUL 2P 15A BK-KAR 30mA 10 kA

C-KARAKTERISTIKK 2 MODULER

Merkestrøm	Varenummer	El-nummer	Beskrivelse
6A	CV072373	1604039	JORDFEILAUT 2MODUL 2P 6A C-KAR 30mA 10 kA
10A	CV072380	1604040	JORDFEILAUT 2MODUL 2P 10A C-KAR 30mA 10 kA
13A	CV072397	1604041	JORDFEILAUT 2MODUL 2P 13A C-KAR 30mA 10 kA
16A	CV072403	1604042	JORDFEILAUT 2MODUL 2P 16A C-KAR 30mA 10 kA

CK-KARAKTERISTIKK 2 MODULER

Merkestrøm	Varenummer	El-nummer	Beskrivelse
10A	CV072410	1604043	JORDFEILAUT 2MODUL 2P 10A CK-KAR 30mA 10 kA
13A	CV072427	1604044	JORDFEILAUT 2MODUL 2P 13A CK-KAR 30mA 10 kA
15A	CV072434	1604045	JORDFEILAUT 2MODUL 2P 15A CK-KAR 30mA 10 kA

4 MODULER

JORDFEILAUTOMATER 3+N

- 6KA EN61009
- A-TYPE
- TILKOBLINGSMOMENT 2,5Nm
- 4 MODULER

B-KARAKTERISTIKK

Varenummer	El-nummer	Beskrivelse
CV054089	1600483	JORDFEILAUT 3+N 10A B-KAR 30 mA 6kA 4mod TN 400V
CV054096	1600484	JORDFEILAUT 3+N 13A B-KAR 30 mA 6kA 4mod TN 400V
CV054102	1600496	JORDFEILAUT 3+N 16A B-KAR 30 mA 6kA 4mod TN 400V
CV054119	1600485	JORDFEILAUT 3+N 20A B-KAR 30 mA 6kA 4mod TN 400V
CV054126	1600497	JORDFEILAUT 3+N 25A B-KAR 30 mA 6kA 4mod TN 400V
CV054133	1600486	JORDFEILAUT 3+N 32A B-KAR 30 mA 6kA 4mod TN 400V
CV054140	1600498	JORDFEILAUT 3+N 40A B-KAR 30 mA 6kA 4mod TN 400V

C-KARAKTERISTIKK

Varenummer	El-nummer	Beskrivelse
CV045247	1616623	JORDFEILAUT 3+N P 6A C-KAR 30 mA 6kA 4mod TN 400V
CV045254	1616616	JORDFEILAUT 3+N P 10A C-KAR 30 mA 6kA 4mod TN 400V
CV045261	1616617	JORDFEILAUT 3+N P 13A C-KAR 30 mA 6kA 4mod TN 400V
CV045278	1616618	JORDFEILAUT 3+N P 16A C-KAR 30 mA 6kA 4mod TN 400V
CV045285	1616619	JORDFEILAUT 3+N P 20A C-KAR 30 mA 6kA 4mod TN 400V
CV045292	1616620	JORDFEILAUT 3+N P 25A C-KAR 30 mA 6kA 4mod TN 400V
CV045308	1616621	JORDFEILAUT 3+N P 32A C-KAR 30 mA 6kA 4mod TN 400V
CV045315	1616622	JORDFEILAUT 3+N P 40A C-KAR 30 mA 6kA 4mod TN 400V

4 MODULER

JORDFEILAUTOMATER 3P

- 6kA EN61009
- A-TYPE
- TILKOBLINGSMOMENT 2,5Nm
- 4 MODULER
- N-TERMINAL ER BLENDET

B-KARAKTERISTIKK

Varenummer	El-nummer	Beskrivelse
CV054157	1600495	JORDFEILAUT 3POL 10A B-KAR 30 mA 6kA 4mod IT/TT 230V
CV054164	1600487	JORDFEILAUT 3POL 13A B-KAR 30 mA 6kA 4mod IT/TT 230V
CV054171	1600488	JORDFEILAUT 3POL 16A B-KAR 30 mA 6kA 4mod IT/TT 230V
CV054188	1600489	JORDFEILAUT 3POL 20A B-KAR 30 mA 6kA 4mod IT/TT 230V
CV054195	1600490	JORDFEILAUT 3POL 25A B-KAR 30 mA 6kA 4mod IT/TT 230V
CV054201	1600493	JORDFEILAUT 3POL 32A B-KAR 30 mA 6kA 4mod IT/TT 230V
CV054218	1600494	JORDFEILAUT 3POL 40A B-KAR 30 mA 6kA 4mod IT/TT 230V

C-KARAKTERISTIKK

Varenummer	El-nummer	Beskrivelse
CV050685	1600112	JORDFEILAUT 3POL 10A C-KAR 30 mA 6kA 4mod IT/TT 230V
CV050692	1600113	JORDFEILAUT 3POL 13A C-KAR 30 mA 6kA 4mod IT/TT 230V
CV050708	1600114	JORDFEILAUT 3POL 16A C-KAR 30 mA 6kA 4mod IT/TT 230V
CV050715	1600115	JORDFEILAUT 3POL 20A C-KAR 30 mA 6kA 4mod IT/TT 230V
CV050722	1600116	JORDFEILAUT 3POL 25A C-KAR 30 mA 6kA 4mod IT/TT 230V
CV050739	1600117	JORDFEILAUT 3POL 32A C-KAR 30 mA 6kA 4mod IT/TT 230V
CV050746	1600118	JORDFEILAUT 3POL 40A C-KAR 30 mA 6kA 4mod IT/TT 230V

JORDFEILBRYTERE

- EN 61008
- 10 kA
- TILKOBLINGSMOMENT 2,5Nm
- G-TYPE = 10-300ms FORSINKELSE
- S-TYPE = 150-500ms FORSINKELSE

A - TYPE 2-POL

Merkestrøm	Utløserstrøm	Varenummer	El-nummer	Beskrivelse
40A	30mA	CV001724	1615649	JORDFEILBRYTER 2P 40A 30mA KL.A 10kA
63A	30mA	CV001731	1615650	JORDFEILBRYTER 2P 63A 30mA KL.A 10kA
63A	100mA	CV001762	1615652	JORDFEILBRYTER 2P 63A 100mA KL.A 10kA
63A	300mA	CV001793	1615654	JORDFEILBRYTER 2P 63A 300mA KL.A 10kA

A - TYPE 4-POL

Merkestrøm	Utløserstrøm	Varenummer	El-nummer	Beskrivelse
40A	30mA	CV001816	1615655	JORDFEILBRYTER 4P 40A 30mA KL.A 10kA
63A	30mA	CV001823	1615656	JORDFEILBRYTER 4P 63A 30mA KL.A 10kA
63A	100mA	CV001854	1615658	JORDFEILBRYTER 4P 63A 100mA KL.A 10kA
63A	300mA	CV001885	1615660	JORDFEILBRYTER 4P 63A 300mA KL.A 10kA

B - TYPE 2-POL OG 4-POL

	Merkestrøm	Utløserstrøm	Varenummer	El-nummer	Beskrivelse
FOR ELBIL >	63A	30mA	CV051996	1615006	JORDFEILBRYTER B-TYPE 2P 63A 30mA 3M
FOR ELBIL >	63A	30mA	CV043889	1615000	JORDFEILBRYTER B-TYPE 4P 63A 30mA
	63A	100mA	CV053266	1615007	JORDFEILBRYTER B-TYPE 4P 63A 100mA
	63A	300mA	CV053273	1615008	JORDFEILBRYTER B-TYPE 4P 63A 300mA
	63A	100mA	CV053280		JORDFEILBRYTER B-TYPE 2P 63A 100mA 3M
	63A	300mA	CV053297	1600674	JORDFEILBRYTER B-TYPE 2P 63A 300mA 3M

F - TYPE 2-POL

Merkestrøm	Utløserstrøm	Varenummer	El-nummer	Beskrivelse
63A	30mA	CV060073	1601175	JORDFEILBRYTER F-TYPE 2P 63A 30mA
63A	100mA	CV060080	1601177	JORDFEILBRYTER F-TYPE 2P 63A 100mA 10kA
63A	300mA	CV060097	1601179	JORDFEILBRYTER F-TYPE 2P 63A 300mA 10kA

F - TYPE 4-POL

Merkestrøm	Utløserstrøm	Varenummer	El-nummer	Beskrivelsel
63A	30mA	CV060103	1601176	Jordfeilbryter F-type 4P 63A 30mA
63A	100mA	CV060110	1601178	Jordfeilbryter F-type 4P 63A 100mA 10kA
63A	300mA	CV060127	1601180	Jordfeilbryter F-type 4P 63A 300mA 10kA

G - TYPE 2-POL

Merkestrøm	Utløserstrøm	Varenummer	El-nummer	Beskrivelse
63A	30mA	CV010702	1612412	JORDFEILBRYTER G-TYPE 2P 63A 30mA
63A	100mA	CV010726	1612410	JORDFEILBRYTER G-TYPE 2P 63A 100mA
63A	300mA	CV010740	1612411	JORDFEILBRYTER G-TYPE 2P 63A 300mA

G - TYPE 4-POL

Merkestrøm	Utløserstrøm	Varenummer	El-nummer	Beskrivelsel
63A	30mA	CV010764	1612415	JORDFEILBRYTER G-TYPE 4P 63A 30mA
63A	100mA	CV010788	1612413	JORDFEILBRYTER G-TYPE 4P 63A 100mA
63A	300mA	CV010801	1612414	JORDFEILBRYTER G-TYPE 4P 63A 300mA

G - TYPE 4-POL FOR HJELPEKONTAKT

Merkestrøm	Utløserstrøm	Varenummer	El-nummer	Beskrivelsel
63A	100mA	CV040420		JORDFEILBRYTER FOR HJELPEK. 63A 100mA

S - TYPE 2-POL

Merkestrøm	Utløserstrøm	Varenummer	El-nummer	Beskrivelsel
63A	100mA	CV010979	1612418	JORDFEILBRYTER S-TYPE 2P 63A 100mA
63A	300mA	CV010986	1612419	JORDFEILBRYTER S-TYPE 2P 63A 300mA
100A	100mA	CV010993	1612416	JORDFEILBRYTER S-TYPE 2P 100A 100mA
100A	300mA	CV011006	1612417	JORDFEILBRYTER S-TYPE 2P 100A 300mA

S - TYPE 4-POL

Merkestrøm	Utløserstrøm	Varenummer	El-nummer	Beskrivelsel
63A	100mA	CV011013	1612422	JORDFEILBRYTER S-TYPE 4P 63A 100mA
63A	300mA	CV011020	1612423	JORDFEILBRYTER S-TYPE 4P 63A 300mA
100A	100mA	CV011037	1612420	JORDFEILBRYTER S-TYPE 4P 100A 100mA
100A	300mA	CV011044	1612421	JORDFEILBRYTER S-TYPE 4P 100A 300mA

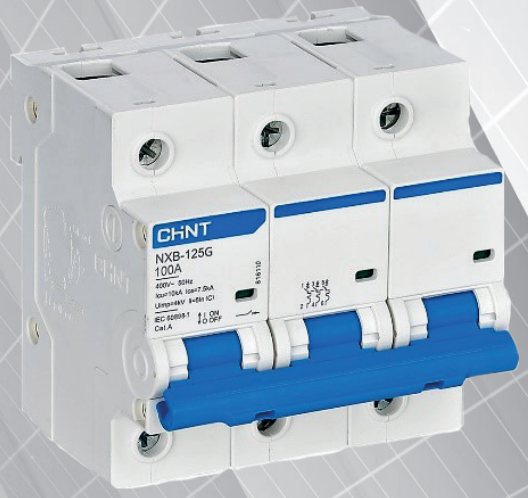

AUTOMATSIKRING NXB-125G

- IEC EN60898-1
- IEC EN60947-2
- FOR USAKKYNDIG BETJENING (GJELDER IKKE FOR 125A)
- TILKOBLINGSMOMENT 3,5Nm

AUTOMATSIKRING 3-POL C-KAR

Merkestrøm	Varenummer	El-nummer	Beskrivelse
80	CV057875	1600986	AUTOMATSIKRING 3P 80A C-KAR NXB-125G 60898
100	CV057868	1600990	AUTOMATSIKRING 3P 100A C-KAR NXB-125G 60898
125	CV059725	1600994	AUTOMATSIKRING 3P 125A C-KAR NXB-125G

AUTOMATSIKRING 3-POL D-KAR

Merkestrøm	Varenummer	El-nummer	Beskrivelse
80	CV057905	1600987	AUTOMATSIKRING 3P 80A D-KAR NXB-125G 60898
100	CV057899	1600991	AUTOMATSIKRING 3P 100A D-KAR NXB-125G 60898
125	CV059732	1600995	AUTOMATSIKRING 3P 125A D-KAR NXB-125G

AUTOMATSIKRING 4-POL C-KAR

Merkestrøm	Varenummer	El-nummer	Beskrivelse
80	CV057936	1600988	AUTOMATSIKRING 4P 80A C-KAR NXB-125G 60898
100	CV057929	1600992	AUTOMATSIKRING 4P 100A C-KAR NXB-125G 60898
125	CV059749	1600996	AUTOMATSIKRING 4P 125A C-KAR NXB-125G

AUTOMATSIKRING 4-POL D-KAR

Merkestrøm	Varenummer	El-nummer	Beskrivelse
80	CV057967	1600989	AUTOMATSIKRING 4P 80A D-KAR NXB-125G 60898
100	CV057950	1600993	AUTOMATSIKRING 4P 100A D-KAR NXB-125G 60898
125	CV059756	1600997	AUTOMATSIKRING 4P 125A D-KAR NXB-125G

TILBEHØR NXB

Varenummer	El-nummer	Beskrivelse
CV068833	1602228	NXB-125(G) SIGNALKONTAKT AX-X3
CV068956	1602229	NXB-125(G) ALARMKONTAKT AL-X3
CV068963	1602230	NXB-125(G) SHUNT SHT-X3
CV068970	1602231	NXB-125(G) OVERSPENNINGSUTLØSER OVT-X3
CV068987	1602232	NXB-125(G) UNDERSPENNINGSUTLØSER UVT-X3
CV068994	1602233	NXB-125(G) OVER/UNDERSPENNINGSUTLØSER OUVT-X3

CHNT

OVERLASTVERN

- BRUKES MED AL/CU KLEMMER VED AL KABLER
- 10 kA IHT EN60898
- TILKOBLINGSMOMENT 2,5Nm

OVERLASTVERN 2-POL

Merkestrøm	Varenummer	El-nummer	Beskrivelse
25 A	CV061049	1601153	OVERLASTVERN 2P 25A 10kA
32 A	CV061056	1601154	OVERLASTVERN 2P 32A 10kA
40 A	CV061063	1601155	OVERLASTVERN 2P 40A 10kA
50 A	CV061070	1601156	OVERLASTVERN 2P 50A 10kA
63A	CV061087	1601157	OVERLASTVERN 2P 63A 10kA

OVERLASTVERN 3-POL

Merkestrøm	Varenummer	El-nummer	Beskrivelse
25 A	CV061094	1601158	OVERLASTVERN 3P 25A 10kA
32 A	CV061100	1601159	OVERLASTVERN 3P 32A 10kA
40 A	CV061117	1601160	OVERLASTVERN 3P 40A 10kA
50 A	CV061124	1601161	OVERLASTVERN 3P 50A 10kA
63A	CV061131	1601162	OVERLASTVERN 3P 63A 10kA

OVERLASTVERN 4-POL

Merkestrøm	Varenummer	El-nummer	Beskrivelse
25 A	CV061148	1601163	OVERLASTVERN 4P 25A 10kA
32 A	CV061155	1601164	OVERLASTVERN 4P 32A 10kA
40 A	CV061162	1601165	OVERLASTVERN 4P 40A 10kA
50 A	CV061179	1601166	OVERLASTVERN 4P 50A 10kA
63A	CV061186	1601167	OVERLASTVERN 4P 63A 10kA

SAMLESKINNE MELLOM OV - OVSP

Mating	Varenummer	El-nummer	Beskrivelse
2 POL	CV059695	1600817	SAMLESKINNE 2P TIL OVERLASTVERN+OVSP GAFFEL 16mm²
3 POL	CV059701	1600818	SAMLESKINNE 3P TIL OVERLASTVERN+OVSP GAFFEL 16mm²
4 POL	CV059718	1600819	SAMLESKINNE 4P TIL OVERLASTVERN+OVSP GAFFEL 16mm²

SELEKTIVE AUTOMATER

- BRUKES MED AL/CU OVERGANGER VED AL KABLER
- 15 kA IHT EN60898
- I2 = 1,2 X IN
- I4 = 5 X IN
- I5 = 6,25 X IN
- TILKOBLINGSMOMENT 3,5Nm

SELEKTIV AUTOMAT 3-POL

Merkestrøm	Varenummer	El-nummer	Beskrivelse
40A	CV044592	1604066	SELEKTIV AUTOMAT 3P 40A
50A	CV044608	1604067	SELEKTIV AUTOMAT 3P 50A
63A	CV044615	1604068	SELEKTIV AUTOMAT 3P 63A
80A	CV044622	1604069	SELEKTIV AUTOMAT 3P 80A
100A	CV044639	1604070	SELEKTIV AUTOMAT 3P 100A

SELEKTIV AUTOMAT 4-POL

Merkestrøm	Varenummer	El-nummer	Beskrivelse
32A	CV044653	1604072	SELEKTIV AUTOMAT 4P 32A
40A	CV044660	1604073	SELEKTIV AUTOMAT 4P 40A
50A	CV044677	1604074	SELEKTIV AUTOMAT 4P 50A
63A	CV044684	1604075	SELEKTIV AUTOMAT 4P 63A
80A	CV044691	1604076	SELEKTIV AUTOMAT 4P 80A

Selektiv automat er et ov-vern som kan brukes til det meste av installasjon der total selektivitet er et krav. Dette vernet gir selektivitet opp til 15 KA mot automater / jordfeilautomater karakteristik B og C.

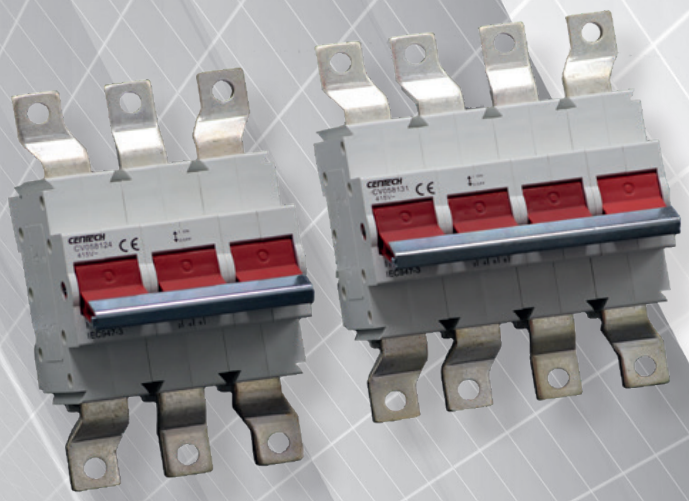

LASTBRYTERE MODULÆRE

- LEVERES MED FYSISK SKILLE MELLOM FASER
- FOR TILKOBLING MED KABELSKO ELLER KABELKLEMMER

LASTBRYTER 3-POL

Merkestrøm	Forpakning	Varenummer	Beskrivelse
250 A	4	CV058124	LASTBRYTER 250A 3P MODULÆR

LASTBRYTER 4-POL

Merkestrøm	Forpakning	Varenummer	Beskrivelse
250 A	3	CV058131	LASTBRYTER 250A 4P MODULÆR

TILBEHØR

Varenummer	Beskrivelse
CV059398	TERMINAL DEKSEL FOR LASTBRYTER JVD2 3P (2STK)
CV059404	TERMINAL DEKSEL FOR LASTBRYTER JVD2 4P (2STK)

LASTBRYTERE VRI

LASTBRYTER

Merkestrøm	Varenummer	El nummer	Beskrivelse
40	CV037497	1602166	LASTBRYTER VRI 3 POL 40A
63	CV037511	1602167	LASTBRYTER VRI 3 POL 63A
80	CV035869	1602168	LASTBRYTER VRI 3 POL 80A
125	CV035876	1602165	LASTBRYTER VRI 3 POL 125A
160	CV082051	1602276	LASTBRYTER VRI 3 POL 160A

LASTBRYTERE MODULÆRE

- IEC/EN 60947-3
- TILKOBLINGSMOMENT 2,5Nm

LASTBRYTER 2-POL

Merkestrøm	Forpakning	Varenummer	El-nummer	Beskrivelse
32 A	12	CV008082	1615590	LASTBRYTER 32A 2 POL 1 MODUL MED LÅS
63 A	6	CV001335	1615587	LASTBRYTER MODULÆR 2P 63A

- LASTBRYTER 2-POL MED LÅS - ER 1 MODUL BRED

LASTBRYTER 3-POL

Merkestrøm	Forpakning	Varenummer	El-nummer	Beskrivelse
63 A	4	CV001342	1615588	LASTBRYTER MODULÆR 3P 63A
125 A	4	CV055604	1600198	LASTBRYTER MODULÆR 3P 125A

LASTBRYTER 4-POL

Merkestrøm	Forpakning	Varenummer	El-nummer	Beskrivelse
63 A	3	CV001359	1615589	LASTBRYTER MODULÆR 4P 63A
125 A	3	CV055611	1600199	LASTBRYTER MODULÆR 4P 125A

SAMLESKINNE MELLOM LASTBRYTER - OVSP

Mating	Varenummer	El-nummer	Beskrivelse
2 POL	CV057103	1600367	SAMLESKINNE 2P TIL LASTBRYTER+OVSP
3 POL	CV057110	1600368	SAMLESKINNE 3P TIL LASTBRYTER+OVSP
4 POL	CV057127	1600369	SAMLESKINNE 4P TIL LASTBRYTER+OVSP

OVERSPENNINGSVERN

OVERSPENNINGSVERN FINVERN

OVERSPENNINGSVERN 3-POL (385V)

OVERSPENNINGSVERN 3-POL TYPE 1+2+3

OVERSPENNINGSVERN 4-POL TYPE 1+2+3

TYPE 1 (Grovvern)

- Maks forankoblet sikring 125A
- Iimp (10/350) = 12,5kA
- Tilkoblingsmoment 2,0 - 2,5Nm
- Imax (8/20) = 80kA
- EN 61643-11

Mating	Varenummer	El-nummer	Beskrivelse
3 POL	CV067485	1601199	OVERSPENNINGSVERN 3POL TYPE1 275V PLUGGBAR 3MODUL M/SIGNALKONTAKT
4 POL	CV067492	1601200	OVERSPENNINGSVERN 4POL TYPE1 275V PLUGGBAR 4MODUL IN=12,5kA M/SIGNALKONTAKT

TYPE 1+2 (Grov og mellomvern med relè)

- Maks forankoblet sikring 125A
- Iimp (10/350) = 12,5kA
- Tilkoblingsmoment 2,0 - 2,5Nm
- Imax (8/20) = 80kA
- EN 61643-11

MATING	VARENUMMER	EL-NUMMER	BESKRIVELSE
3 POL	CV067539	1601204	OVERSPENNINGSVERN 3POL TYPE1+2 385V PLUGGBAR 3MODUL M/SIGNALKONTAKT

TYPE 1+2+3 (Grov, mellom- og finvern med relè)

- Maks forankoblet sikring 1P:315A, 4P:250A
- Iimp (10/350) = 1P:50kA, 4P:25kA
- Tilkoblingsmoment 2,0 - 2,5Nm
- Imax (8/20) = 1P:50kA, 4P:25kA
- EN 61643-11

Mating	Varenummer	El-nummer	Beskrivelse
1 POL	CV070447	1600650	OVS 1POL TYPE1+2+3 275V 2MOD M/SIGNALK. 50kA 10/350µs OG 150kA 8/20µs
1 POL	CV070454	1600651	OVS 1POL TYPE1+2+3 385V 2MOD M/SIGNALK. 50kA 10/350µs OG 150kA 8/20µs
4 POL	CV067522	1601203	OVERSPENNINGSVERN 4POL TYPE1+2+3 275V 8MOD M/SIGNALK.

TYPE 2 med GDT (Mellomvern)

- Maks forankoblet sikring 120A
- EN 61643-11
- Imax (8/20) = 20/40 kA
- Tilkoblingsmoment 2,0 - 2,5Nm

Mating	Varenummer	El-nummer	Beskrivelse
2 POL	CV067447	1601195	OVERSPENNINGSVERN 2POL TYPE2 385V M/GDT M/SIGNALKONTAKT (OGSÅ FOR LUFTSTREKK)
3 POL	CV067454	1601196	OVERSPENNINGSVERN 3POL TYPE2 385V M/GDT M/SIGNALKONTAKT (OGSÅ FOR LUFTSTREKK)
3 POL	CV067461	1601197	OVERSPENNINGSVERN 3POL TYPE2 275V M/GDT M/SIGNALKONTAKT (OGSÅ FOR LUFTSTREKK)
4 POL	CV067478	1601198	OVERSPENNINGSVERN 4POL TYPE2 275V M/GDT M/SIGNALKONTAKT (OGSÅ FOR LUFTSTREKK)

TYPE 2 (Mellomvern)

- Maks forankoblet sikring 125A
- EN 61643-11
- Imax (8/20) = 20/40 kA
- Tilkoblingsmoment 2,0 - 2,5Nm

Mating	Varenummer	El-nummer	Beskrivelse
2 POL	CV067300	1601181	OVERSPENNINGSVERN 2POL TYPE2 PLUGGBAR 275V
2 POL	CV067348	1601185	OVERSPENNINGSVERN 2POL TYPE2 PLUGGBAR 385V (IKKE LUFTSTREKK)
3 POL	CV067324	1601183	OVERSPENNINGSVERN 3POL TYPE2 PLUGGBAR 275V
3 POL	CV067362	1601187	OVERSPENNINGSVERN 3POL TYPE2 PLUGGBAR 385V (IKKE LUFTSTREKK)
3 POL	CV067386	1601189	OVERSPENNINGSVERN 3POL TYPE2 PLUGGBAR 440V
4 POL	CV067393	1601190	OVERSPENNINGSVERN 4POL TYPE2 PLUGGBAR 275V
4 POL	CV067416	1601192	OVERSPENNINGSVERN 4POL TYPE2 PLUGGBAR 385V

TYPE 2 (Mellomvern med signalkontakt)

- Maks forankoblet sikring 125A
- EN 61643-11
- Imax (8/20) = 20/40 kA
- Tilkoblingsmoment 2,0 - 2,5Nm

Mating	Varenummer	El-nummer	Beskrivelse
2 POL	CV067355	1601186	OVERSPENNINGSVERN 2POL TYPE2 PLUGGBAR 385V M/SIGNALKONTAKT (IKKE LUFTSTREKK)
3 POL	CV067331	1601184	OVERSPENNINGSVERN 3POL TYPE2 PLUGGBAR 275V M/SIGNALKONTAKT
2 POL	CV067379	1601188	OVERSPENNINGSVERN 3POL TYPE2 PLUGGBAR 385V M/SIGNALKONTAKT (IKKE LUFTSTREKK)
4 POL	CV067409	1601191	OVERSPENNINGSVERN 4POL TYPE2 PLUGGBAR 275V M/SIGNALKONTAKT
4 POL	CV067423	1601193	OVERSPENNINGSVERN 4POL TYPE2 PLUGGBAR 385V M/SIGNALKONTAKT (IKKE LUFTSREKK)

TYPE 3 (Finvern)

- Maks forankoblet sikring 125 A
- Med indikasjonslys
- Tilkoblingsmoment 2,0 - 2,5Nm
- Imax (8/20) = 3/5 kA
- EN 61643-11

Mating	Varenummer	El-nummer	Beskrivelse
2 POL	CV067553	1601206	OVERSPENNINGSVERN 2POL TYPE3 440V 1MODUL M/RELÉ
2 POL	CV067546	1601205	OVERSPENNINGSVERN 2POL TYPE3 275V 1MODUL M/SIGNALKONTAKT

ALARMENHET FOR OVERSPENNINGSVERN

- MODULÆR ALARMENHET FOR VARSLING AV DEFEKT OVERSPENNINGSVERN.
- KUN ÉN MODUL BREDDE. LYD- OG LYSSIGNAL AKTIVERES VED TILFØRSEL AV 230V.
- LYDSIGNALET KAN TILBAKESTILLES VED BETJENING AV TRYKKNAPP, MEN LED FORBLIR RØD TIL FEILEN ER UTBEDRET.
- ENHETEN ER SPESIELT EGNET I FORBINDELSE MED OVERSPENNINGSVERN I OG VED TKS.

ALARMENHET FOR OVERSPENNINGSVERN

- Maks forankoblet sikring 125A
- Iimp (10/350) = 12,5kA
- TILKOBLINGSMOMENT 2,0 - 2,5Nm
- Imax (8/20) = 80kA
- EN 61643-11

Varenummer	El-nummer	Beskrivelse
CV074285	1600699	Alarmenhet for Overspenningsvern m/lys og lyd

GRAVERTE MERKESKILT

Varenummer	El nummer	Beskrivelse
CV020220	1702323	MERKESKILT 230V IT 25X80mm (BLÅ)
CV020244	1702324	MERKESKILT 230V TN-S 25X80mm (BLÅ)
CV020237	1702325	MERKESKILT 230V TT 25X80mm (BLÅ)
CV020275	1702326	MERKESKILT 400V TN-C-S 25X100mm (RØD)
CV020251	1702327	MERKESKILT 400V TN-S 25X80mm (RØD)
CV066488	1800389	MERKESKILT 400V/230V TN-S 50x100mm (RØD)
CV024594	1702328	MERKESKILT VERN UNDER AVDEKKING-KUN FOR SAKKYNDIG BETJENING
CV024587	1702329	MERKESKILT GRAVERT (KUN FOR SAKKYNDIG BETJENING)
CV014472		MERKESKILT GRAVERT JORD
CV014410	1702330	MERKESKILT GRAVERT OVERSPENNINGSVERN
CV014427	1702331	MERKESKILT GRAVERT UTELYS
CV010689	1701631	MERKESETT GRAVERT 230/400V 1-20 STANDARD SETT
CV024082	1702322	MERKESETT GRAVERT 230/400V 1-50

MERKESKILT GRAVERT
CV024587

MERKESKILT GRAVERT
CV020251

MERKESKILT GRAVERT
CV020275

MERKESKILT GRAVERT
CV020237

MERKESKILT GRAVERT
CV024594

MERKESETT BOLIGSKAP
CV010689

MERKESKILT GRAVERT
CV020220

MERKESKILT GRAVERT
CV020244

SAMLESKINNER & TILBEHØR

Samleskinne for 1-fas anlegg
2-pol gaffel & pin

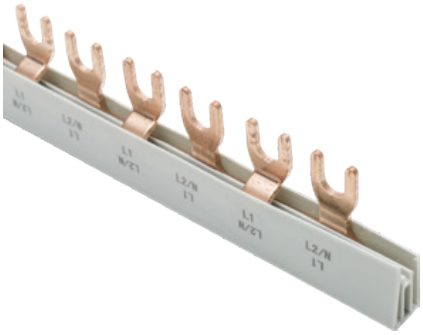

> Alle leveres i lengde 1 meter, kan kappes
> Produsert i henhold til DIN EN 50274

PASSENDE ENDEKAPPE

Beskrivelse	mm²	Varenummer	SF	El nummer
Endeavdekking 2Pol og 3Pol	16	CV1310422	10	1615690

CV1310422

Beskrivelse	Varenummer	Størrelse	Tilkoblingstype	Moduler	SF	El nummer
Samleskinne 2P gaffel jfa 1+N-aut 2P jfa 2Mod 16mm² 1M	CV023283	16mm²	Gaffel	56		1615420
Samleskinne 2P gaffel jfa 2P 3Mod 16mm² 1M	CV023276	16mm²	Gaffel	56		1615683
Samleskinne 2P pin jfa 1+N og aut 2P 16mm² 1M	CV024020	16mm²	Pinne	56		1615685
Samleskinne 2P pin jfa 2P 3Mod, 10mm² 1M	CV009492	10mm²	Pinne	56		1615678

Samleskinne for 1-fas anlegg ferdig kappede med endekappe
2-pol gaffel & pin

> Alle leveres ferdig kappet med endeavdekking påsatt
> Produsert i henhold til DIN EN 50274

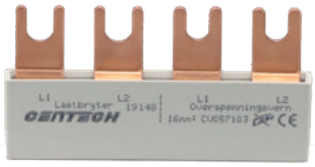

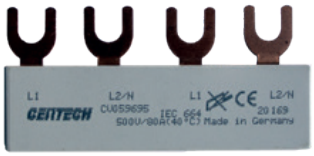

Beskrivelse	Varenummer	Størrelse	Tilkoblingstype	Moduler	SF	El nummer
Kappet skinne 2P 2Pol/2mod for renovering 8 kurser	CV045452	16mm²	Gaffel	16		1602975
Kappet skinne 2P for 1+N 2Pol/2mod-2 døre ford. skap 6 kurser	CV051606	16mm²	Gaffel	12		1602974
Kappet skinne 2P (1+N)2P/2mod for ford. skap 9 kurser	CV045407	16mm²	Gaffel	18		1602976
Kappet skinne 2P for 1+N 2Pol/2mod ford. skap 10 kurser	CV058629	16mm²	Gaffel	20		1602977
Kappet skinne 2P for 1+N 2Pol/2mod ford. skap 12 kurser	CV046930	16mm²	Gaffel	24		1602978
Samleskinne 2P til overlastvern+ovsp gaffel 16mm²	CV059695	16mm²	Gaffel	4		1600817
Samleskinne 2P til lastbryter+ovsp 16mm²	CV057103	16mm²	Gaffel	4		1600367

Berøringsbeskyttelse for gaffel- og pin-samleskinner

PASSER TIL ALLE SAMLESKINNER

SKINNETYPE	POLBREDDE
1 - 4 fase gaffel eller pin	10 - 16 mm (delbar)

Varenummer	Beskrivelse	El nummer
CV008198	Berøringsbeskyttelse for samleskinne	1615692

SAMLESKINNER & TILBEHØR

Samleskinne for 3-fas anlegg
3-pol gaffel & pin

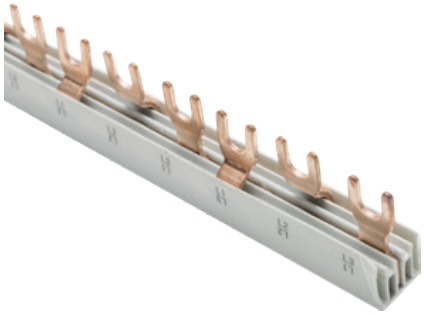

> Alle leveres i lengde 1 meter, kan kappes
> Produsert i henhold til DIN EN 50274

PASSENDE ENDEKAPPE

Beskrivelse	mm²	Varenummer	SF	El nummer
Endeavdekking 2Pol og 3Pol	16	CV1310422	10	1615690

CV1310422

Beskrivelse	Varenummer	Størrelse	Tilkoblingstype	Moduler	SF	El nummer
Samleskinne 3P gaffel jfa 2Mod/aut 2P/3P 16mm² 1M	CV023290	16mm²	Gaffel	56		1615699
Samleskinne 3P gaffel jfa/aut 2Mod 2P+aux 16mm² 1M	CV047135	16mm²	Gaffel	56		1600491
Samleskinne 3P gaffel jfa 2P 3Mod 16mm² 1M	CV023306	16mm²	Gaffel	56		1615684
Samleskinne 3P gaffel jfa 3P 6Mod 16mm² 1M	CV024006	16mm²	Gaffel	56		1615417
Samleskinne 3P pin aut 2P og 3P 16mm² 1M	CV024037	16mm²	Pinne	56		1615419
Samleskinne motorvern 3P gaffel NS2-25, 16mm² m/Hjelpekont.	CV2212523	16mm²	Gaffel	56		
Samleskinne motorvern 3P gaffel NS2-25, 16mm² 1M Pollmann	CV2212525	16mm²	Gaffel	56		

Samleskinne for 3-fas anlegg ferdig kappede med endekappe
3-pol gaffel & pin

> Alle leveres ferdig kappet med endeavdekking påsatt
> Produsert i henhold til DIN EN 50274

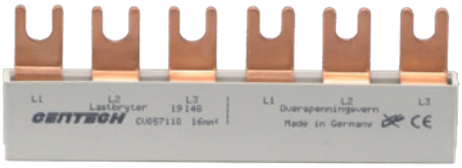

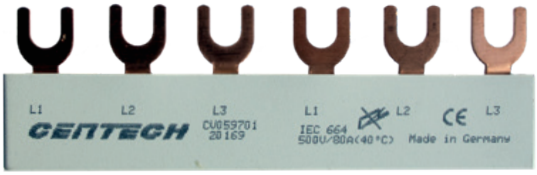

Beskrivelse	Varenummer	Størrelse	Tilkoblingstype	Moduler	SF	El nummer
Kappet skinne 3P 2Pol 2mod for renovering 8 kurser 16mm²	CV045469	16mm²	Gaffel	16		1602981
Kappet skinne 3P 2Pol/3mod for boligskap 7 kurser 16mm²	CV019292	16mm²	Gaffel	14		1602980
Kappet skinne 3P 2P/2mod for ford. skap 9 kurser 16mm²	CV045414	16mm²	Gaffel	18		1602982
Kappet skinne 3P 2P/2mod for boligskap 10 kurser 16mm²	CV045391	16mm²	Gaffel	20		1602983
Kappet skinne 3P for 2Pol 2mod-2 dørs ford. skap 6 kurser 16mm²	CV051613	16mm²	Gaffel	12		1602979
Kappet skinne 3P for 2Pol 2mod ford. skap 12 kurser 16mm²	CV046923	16mm²	Gaffel	24		1602984
Samleskinne 3p til overlastvern+ovsp gaffel 16mm²	CV059701	16mm²	Gaffel	6		1600818
Samleskinne 3P til lastbryter+ovsp 16mm²	CV057110	16mm²	Gaffel	6		1600368

SAMLESKINNER & TILBEHØR

Samleskinne for 4-fas anlegg
4-pol gaffel & pin

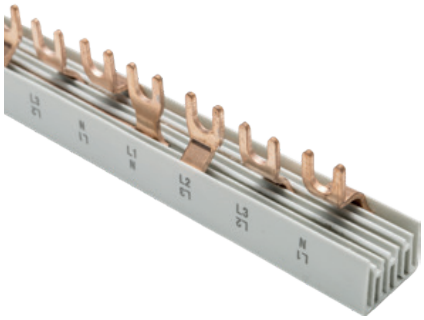

> Alle leveres i lengde 1 meter, kan kappes
> Produsert i henhold til DIN EN 50274

PASSENDE ENDEKAPPE

Beskrivelse	mm²	Varenummer	SF	El nummer
Endeavdekking 4Pol	16	CV1310419	10	1615694

CV1310419

Beskrivelse	Varenummer	Størrelse	Tilkoblingstype	Moduler	SF	El nummer
Samleskinne 4P gaffel jfa 1+N og aut 2P/jfa 2Mod 16mm² 1M	CV023313	16mm²	Gaffel	56		1615400
Samleskinne 4P gaffel jfa 2P 3Mod 16mm²	CV023320	16mm²	Gaffel	56		1615697
Samleskinne 4P gaffel jfa 3+N /aut 4P 4mod 16mm² 1M	CV014953	16mm²	Gaffel	56		1615676
Samleskinne 4P gaffel jfa 4P 7mod 16mm² 1M	CV023993	16mm²	Gaffel	56		1615418
Samleskinne 4P gaffel jfa/aut 2Mod 2P+aux 16mm² 1M	CV047142	16mm²	Gaffel	56		1600492
Samleskinne 4P pin aut 4P 16mm² 1M	CV024044	16mm²	Pinne	56		1615687
Samleskinne 4P pin jfa 1+N og aut 2P 16mm² 1M	CV024013	16mm²	Pinne	56		1615677

Samleskinne for 4-fas anlegg ferdig kappede med endeavdekking
4-pol gaffel & pin

> Alle leveres ferdig kappet med endeavdekking påsatt
> Produsert i henhold til DIN EN 50274

Beskrivelse	Varenummer	Størrelse	Tilkoblingstype	Moduler	SF	El nummer
Kappet skinne 4P for 1+N 2Pol/2mod-2 dørs ford. skap 6 kurser 16mm²	CV051620	16mm²	Gaffel	12		1602985
Kappet skinne 4P (1+N)2P/2modul for ford. skap 9 kurser 16mm²	CV045445	16mm²	Gaffel	18		1602986
Kappet skinne 4P (1+N)2P/2mod for ford. skap 10 kurser 16mm²	CV019323	16mm²	Gaffel	20		1602987
Kappet skinne 4P for 1+N 2Pol/2mod ford. skap 12 kurser 16mm²	CV046916	16mm²	Gaffel	24		1602988
Samleskinne 4P til overlastvern+ovsp gaffel 16mm²	CV059718	16mm²	Gaffel	8		1600819
Samleskinne 4P til lastbryter+ovsp 16mm²	CV057127	16mm²	Gaffel	8		1600369

Berøringsbeskyttelse for gaffel- og pin-samleskinner

PASSER TIL ALLE SAMLESKINNER

SKINNETYPE	POLBREDDE
1 - 4 fase gaffel eller pin	10 - 16 mm (delbar)

Varenummer	Beskrivelse	El nummer
CV008198	Berøringsbeskyttelse for samleskinne	1615692

TILBEHØR

AL / CU PISKER

Varenummer	El-nummer	Beskrivelse
CV011280		PISK SORT/GRÅ/BRUN 50mm² 345mm
CV013833		PISK M/SPLITT BLÅ-GUL/GRØNN 16/50mm² 345/800mm
CV013574		PISK BLÅ 16/50mm² 345mm
CV020374	1225318	PISK SORT 16/50mm² 345mm
CV014519		PISK GUL/GRØNN 16/50mm² 345mm

MÅLERSLØYFER OG LASKER

Varenummer	El-nummer	Beskrivelse
CV020435	1700490	MÅLERSLØYFE ENKELTISOLERT 2 POL IT 230V 10mm² (1,8m)
CV010887	1701632	MÅLERSLØYFE ENKELTISOLERT 2 POL TN 400V 10mm² (1,8m)
CV005203	1701620	MÅLERSLØYFE ENKELTISOLERT 3 POL 10mm² (1,8m)
CV005210	1701621	MÅLERSLØYFE ENKELTISOLERT 4 POL 10mm² (1,8m)
990703	1700491	MÅLERSLØYFE DOBBELISOLERTE 2 POL IT 10mm² (1,8m)
990280	1702332	MÅLERSLØYFE DOBBELISOLERTE 2 POL TN 10mm² (1,8m)
990279	1702333	MÅLERSLØYFE DOBBELISOLERTE 3 POL 10mm² (1,8m)
990281	1702334	MÅLERSLØYFE DOBBELISOLERTE 4 POL 10mm² (1,8m)
991352		MÅLERSLØYFE DOBBELISOLERTE 3 POL 16mm² (1,8m)
991353		MÅLERSLØYFE DOBBELISOLERTE 4 POL 16mm² (1,8m)
CV027724	1702321	LASK ENKELISOLERT 10mm² 26,5cm SORT
CV035029	1700482	LASK ENKELISOLERT 10mm² 26,5cm GRÅ
CV035012	1700481	LASK ENKELISOLERT 10mm² 26,5cm BRUN
CV027731	1702320	LASK ENKELISOLERT 10mm² 26,5cm BLÅ
CV045155	1700486	LASK ENKELISOLERT 16mm² GUL/GRØNN 29cm
CV045162	1700487	LASK ENKELISOLERT 16mm² GUL/GRØNN 40cm
CV045179	1700488	LASK ENKELISOLERT 16mm² GUL/GRØNN 60cm

UR

Varenummer	El-nummer	Beskrivelse
CV013123	1407100	UR UKEUR 1 KANAL DIGITAL
CV057530	1400217	UR ASTRONOMISK FORHÅNDSPROGRAMERTE BYER M/ BATTERI

IMPULSRELEÈR

Varenummer	El-nummer	Beskrivelse
CV036781	1400016	IMPULSRELÈ 16A 230V 1NO
CV036797	1400017	IMPULSRELÈ 32A 230V 1NO
CV057332	1400109	IMPULSRELÈ 16A 230V 2NO
CV057349	1400110	IMPULSRELÈ 32A 230V 2NO

RINGETRAFO

Varenummer	El-nummer	Beskrivelse
CV008181	1615672	RINGETRAFO AC 8V, 12V, 24V

SCHUKOSTIKK FOR DIN SKINNE

Varenummer	El-nummer	Beskrivelse
CV010146	1615673	STIKK DINMONTERT ENKEL

TERMOSTAT

Varenummer	El-nummer	Beskrivelse
CV036040		TERMOSTAT DIGITAL FOR DIN MONTERING 2 KANAL 10A AC1
CV036033		TERMOSTAT DIGITAL FOR DIN MONTERING 1 KANAL 8A AC1

DIVERSE

Varenummer	El-nummer	Beskrivelse
CV005449	1701633	AVDEKKING DIN-SKINNE HVIT 21cm
CV023269	1701618	AVDEKKING GRÅ PLAST FOR SLISS TIL GULVSKAP 21cm
CV031698	1700406	AVDEKKING GRÅ 1 METER
CV027540	1702319	KURSHOLDER FOR SKAP I PLAST GRÅ
CV057134	4100291	STARTSTRØMBEGRENSER LED 16A 1-FAS

SCHUKOSTIKK DINMONTERT
CV010146

RINGETRAFO
CV008181

STARTSTRØMBEGRENSER LED
CV057134

FOTOCELLE DIN MONTERT
CV031018

BETJENINGSMATERIELL

VI LAGERFØRER NÅ BETJENINGSMATERIELL SOM ER LETT MONTERTE OG HAR ET ERGONOMISK DESIGN. ALLE PRODUKTENE I NP8-SERIEN OPPRETTHOLDER IP65 OG ER GODKJENT OPP TIL 415VAC ELLER 250VDC.

ART.NR	PRODUKTBESKRIVELSE
CV072861	NP8 Trykknapp Sort 1NO
CV072878	NP8 Trykknapp Grønn 1NO
CV072885	NP8 Trykknapp Rød 1NO
CV072892	NP8 Trykknapp m/lys Grønn 1NO
CV072908	NP8 Trykknapp m/lys Rød 1NO
CV072915	NP8 Nødstopp Trykk/Vri 1NO/1NC
CV072922	NP8 Nødstopp Trykk/Vri 1NO/1NC
CV072939	NP8 Trykknapp Grønn/Rød, Start/Stopp m/lys (Hvit)
CV072946	NP8 Signallampe LED Hvit 110-230VAC
CV072953	NP8 Signallampe LED Grønn 110-230VAC
CV072960	NP8 Signallampe LED Rød 110-230VAC
CV072977	NP8 Signallampe LED Gul 110-230VAC
CV072984	NP8 Signallampe LED Blå 110-230VAC
CV072991	NP8 Vender 3 pos 1NO/1NC
CV073004	NP8 Vender 2 pos 1NO/1NC
CV073011	NP8 Vender 2 pos m/lys (grønn) 1NO
CV073028	NP8 Vender m/lys (grønn) 2 pos 1NO fjærretur fra høyre
CV073035	NP8 Vender m/lys (grønn) 3 pos 2NO fjærretur V/H
CV073042	NP16 Buzzer Sort
CV073059	NP16 Buzzer Rød m/lys
CV073066	NP8 Adapter kontaktelementer NP8
CV073073	NP2 Skiltholder NP8
CV073080	NP8 Kontaktelement NP8 1NO
CV073097	NP8 Kontaktelement NP8 1NC
CV073103	NP82Monteringsverktøy NP2, NP8, ND16
CV073110	NP8 Tilbehør Lampehode NP8 Rød

KOMFYRVAKT

LETTMONTERT OG FERDIG PARRET RETT UT AV ESKEN

OVERVÅKER TEMPERATUREN PÅ KOKEPLATENE NÅR DE ER I BRUK. KOMFYRVAKTEN VIL KOBLE FRA STRØMMEN TIL KOKEPLATENE FOR Å UNNGÅ EN FARLIG SITUASJON OG I VERSTE FALL BRANN, DERSOM TEMPERATUREN OVERSTIGER NORMALT NIVÅ VED MATLAGING.

KOMFYRVAKTEN ER LEVERT SOM KOMPLETT SETT BESTÅENDE AV KOMFYRVAKT (SENSOR) OG STIKKKONTAKT ELLER DIN-MONTERT RELÉ. PRODUKTENE KOMMUNISERER TRÅDLØST OG LEVERES FERDIG PARRET. MONTERINGSTEIP, RENGJØRINGSSERVIETT OG BATTERIER TIL SENSOR MEDFØLGER.

KOMFYRVAKT

- Merkestrøm : 25 A
- Merkespenning : 230 VAC
- Batteritype : AAA
- NEMKO godkjent iht. NEK EN 50615

Varenummer	El-nummer	Beskrivelse
CV061018	1400516	Komfyrvakt hvit m/batteri og stikk
CV061032	1400514	Komfyrvakt sort m/batteri og stikk
CV061001	1400517	Komfyrvakt hvit m/batteri og DIN-montert relé
CV061025	1400515	Komfyrvakt sort m/batteri og DIN-montert relé

NEK700 FORDELINGSSKAP

Det er en økende trend i nybygg der det må benyttes skap som tilfredsstiller kravene i NEK 700.
Vi har nå utviklet 3 nye fordelingsskap som er i henhold til disse kravene.

NEK 700 setter krav om montasjeplassen i svakstrømsfeltet i forhold til størrelsen på huset eller boligen. Bredden er standard 550 mm, men høyden varierer i forhold til antall rader for modulært utstyr, og kravet om størrelsen på svakstrømsfeltet.

Skapene har en dybde på 150 mm. De er designet med tanke på fleksibiltiet, og kan felles inn, eller monteres direkte på vegg.
Vi har også videreført mange av de gode løsningene fra våre andre fordelingsskap.

Utførelse :

- 25 moduler per rad
- Påvegg / Innfelt utførelse
- Hullbilde i topp/bunn: 8x50, 1x32, 1x25
- Størrelse designet med hensyn til tabell 11 i NEK 700
- Ferdig monterte stikkontakter (2stk på det minste skapet, 3stk på de to største)

FORDELINGSSKAP NEK700

VARENUMMER	EL-NUMMER	BESKRIVELSE
CV063586	1700407	FORDELINGSSKAP NEK700 2X25MOD+MEDIA 150M² B55 H95 D15 PÅVEGG/INNFELT 8X50 1X32 1X25
CV063593	1700408	FORDELINGSSKAP NEK700 3X25MOD+MEDIA 200M² B55 H124 D15 PÅVEGG/INNFELT 8X50 1X32 1X25
CV063609	1700409	FORDELINGSSKAP NEK700 4X25MOD+MEDIA 250M² B55 H158 D15 PÅVEGG/INNFELT 8X50 1X32 1X25

NEK700 SVAKSTRØMSSKAP

NEK700 setter krav til størrelse på svakstrømsskap i boliger.
Cenika lagerfører nå 2 typer svakstrømsskap som tilfredsstiller kravene gitt i NEK700.
Fordelingsskap svakstrømskap, art.nr. CV059428 / 1700175
Skapet er tilpasset boliger i størrelsesorden 50-150m2,
Skapet er 55cm høyt, 55cm bredt (Påvegg, kan felles inn) og er 15cm dypt.

Fordelingsskap svakstrømskap, art.nr. CV059435 / 1700174
Skapet er tilpasset boliger i størrelsesorden 250-300m2,
Skapet er 110cm høyt, 55cm bredt (Påvegg, kan felles inn) og er 15cm dypt.

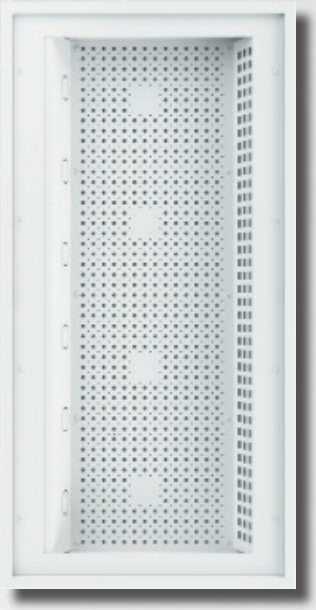

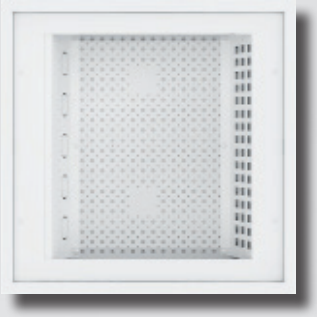

FORDELINGSSKAP SVAKSTRØMSKAP

VARENUMMER	EL-NUMMER	BESKRIVELSE
CV059428	1700175	FORDELINGSSKAP SVAKSTRØMSKAP B55 H55 D15 PÅVEGG/INNFELT
CV059435	1700174	FORDELINGSSKAP SVAKSTRØMSKAP B55 H110 D15 PÅVEGG/INNFELT

FORDELINGSSKAP

FORDELINGSSKAP ER DESIGNET MED TANKE PÅ ENKEL INNFELLING I VEGG, SAMT FORENKLET MONTASJE.

DØRENE ER FJÆRHENGSLET OG KAN MONTERES BEGGE VEIER.

SKAPENE MED INTEGRERT SVAKSTRØMSFELT LEVERES MED KEYSTONE PATCHEPANEL OG UTSPARRINGER FOR INNFELTE SCHUKO STIKKONTAKTER. (50X50MM HULL).

KLB 24+1 JORDSKINNE I TOPP, SAMT KLARGORT FOR MONTERING AV KLB24 I BUNN AV SKAPET.

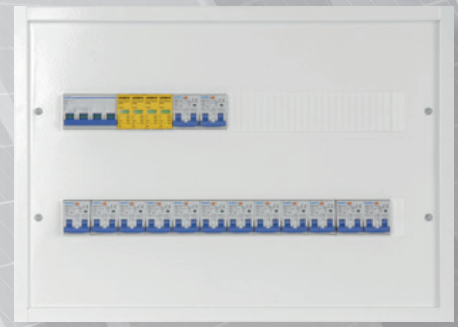

FORDELINGSSKAP FOR BOLIG ER TESTET OG GODKJENT IHT. TAVLENORM FOR 3x63A IT/TT 230V/50Hz, 4x63A TN/400V/50Hz

FORDELINGSSKAP INNFELT FOR 3" VEGG CC60

VARENUMMER	EL-NUMMER	BESKRIVELSE
CV054331	1711325	FORDELINGSSKAP 3 RADER 75 MOD B55 D7 INNFELT

FORDELINGSSKAP INNFELT FOR 4" VEGG CC60

VARENUMMER	EL-NUMMER	BESKRIVELSE
CV054263	1711320	FORDELINGSSKAP DYP 1 RADER 23 MOD B55 D10 INNFELT
CV052092	1700400	FORDELINGSSKAP DYP 2 RADER 50 MOD B55 D10 INNFELT
CV052115	1700402	FORDELINGSSKAP DYP 3 RADER 75 MOD B55 D10 INNFELT
CV052139	1700404	FORDELINGSSKAP DYP 4 RADER 100 MOD B55 D10 INNFELT

FORDELINGSSKAP INNFELT FOR 3" VEGG CC45

VARENUMMER	EL-NUMMER	BESKRIVELSE
CV054379	1711292	FORDELINGSSKAP 1 RADER 15 MOD B40 D7 INNFELT
CV054539	1711293	FORDELINGSSKAP 2 RADER 36 MOD B40 D7 INNFELT
CV054386	1711294	FORDELINGSSKAP 3 RADER 54 MOD B40 D7 INNFELT

FORDELINGSSKAP INNFELT FOR 4" VEGG CC45

VARENUMMER	EL-NUMMER	BESKRIVELSE
CV054294	1711297	FORDELINGSSKAP DYP 2 RADER 36 MOD B40 D10 INNFELT
CV054560	1711298	FORDELINGSSKAP DYP 3 RADER 54 MOD B40 D10 INNFELT
CV054300	1711299	FORDELINGSSKAP DYP 4 RADER 72 MOD B40 D10 INNFELT
CV054577	1711300	FORDELINGSSKAP DYP 5 RADER 90 MOD B40 D10 INNFELT

FORDELINGSSKAP MED SVAKSTRØMSFELT

FORDELINGSSKAP ER DESIGNET MED TANKE PÅ ENKEL INNFELLING I VEGG, SAMT FORENKLET MONTASJE.

DØRENE ER FJÆRHENGSLET OG KAN MONTERES BEGGE VEIER.

SKAPENE MED INTEGRERT SVAKSTRØMSFELT LEVERES MED KEYSTONE PATCHEPANEL OG UTSPARRINGER FOR INNFELTE SCHUKO STIKKONTAKTER. (50X50MM HULL).

KLB 24+1 JORDSKINNE I TOPP, SAMT KLARGJORT FOR MONTERING AV KLB24 I BUNN AV SKAPET.

FORDELINGSSKAP INNFELT FOR 3" VEGG CC60

VARENUMMER	EL-NUMMER	BESKRIVELSE
CV054652	1711321	FORDELINGSSKAP 2 RADER MED SVAKSTRØM 50 MOD B55 D7 INNFELT
CV054355	1711322	FORDELINGSSKAP 3 RADER MED SVAKSTRØM 75 MOD B55 D7 INNFELT

FORDELINGSSKAP INNFELT FOR 4" VEGG CC60

VARENUMMER	EL-NUMMER	BESKRIVELSE
CV052108	1700401	FORDELINGSSKAP DYP 2 RADER MED SVAKSTRØM 50 MOD B55 D10 INNFELT
CV052122	1700403	FORDELINGSSKAP DYP 3 RADER MED SVAKSTRØM 75 MOD B55 D10 INNFELT
CV052146	1700405	FORDELINGSSKAP DYP SVAKSTRØMSKAP PLASTVINDU B55 D10 INNFELT

FORDELINGSSKAP INNFELT FOR 3" VEGG CC45

VARENUMMER	EL-NUMMER	BESKRIVELSE
CV054591	1711306	FORDELINGSSKAP 2 RADER MED SVAKSTRØM 36 MOD B40 D7 INNFELT
CV054409	1711307	FORDELINGSSKAP 3 RADER MED SVAKSTRØM 54 MOD B40 D7 INNFELT

FORDELINGSSKAP INNFELT FOR 4" VEGG CC45

VARENUMMER	EL-NUMMER	BESKRIVELSE
CV054324	1711314	FORDELINGSSKAP DYP 2 RADER MED SVAKSTRØM 36 MOD B40 D10 INNFELT
CV054638	1711315	FORDELINGSSKAP DYP 3 RADER MED SVAKSTRØM 54 MOD B40 D10 INNFELT
CV054645	1711316	FORDELINGSSKAP DYP 4 RADER MED SVAKSTRØM 72 MOD B40 D10 INNFELT
CV054317	1711313	FORDELINGSSKAP DYP SVAKSTRØMSKAP B40 D10 INNFELT

FORDELINGSSKAP TILBEHØR

VARENUMMER	EL-NUMMER	BESKRIVELSE
CV035203	1500905	STIKKONTAKT INNFELT 16A SCHUKO
CV050005	6950000	PATCHEPLUGG KEYSTONE CAT6

FORDELINGSSKAP MED SVAKSTRØMSFELT 2 DØRS SIDE-BY-SIDE OG FORDELINGSSKAP PÅVEGG

FORDELINGSSKAP ER DESIGNET MED TANKE PÅ ENKEL INNFELLING I VEGG, SAMT FORENKLET MONTASJE.

DØRENE ER FJÆRHENGSLET OG KAN MONTERES BEGGE VEIER.

SKAPENE MED INTEGRERT SVAKSTRØMSFELT LEVERES MED KEYSTONE PATCHEPANEL OG UTSPARRINGER FOR INNFELTE SCHUKO STIKKONTAKTER. (50X50MM HULL).

KLB 24+1 JORDSKINNE I TOPP, SAMT KLARGORT FOR MONTERING AV KLB24 I BUNN AV SKAPET.

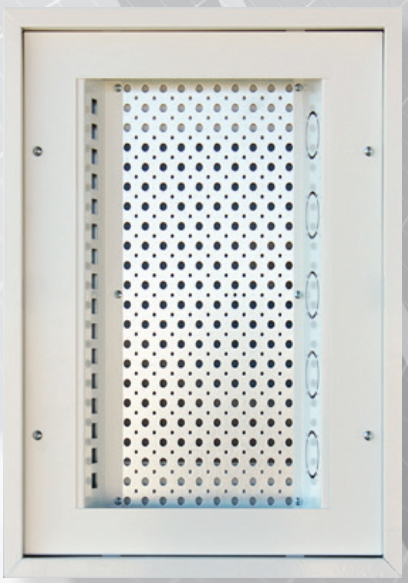

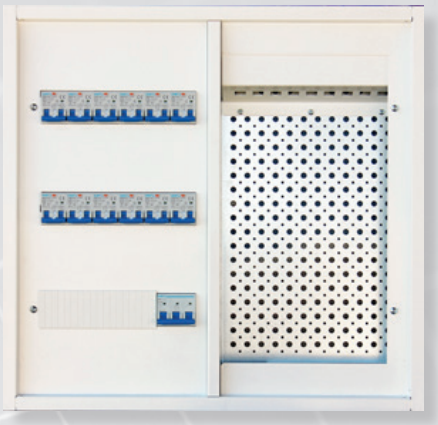

FORDELINGSSKAP INNFELT FOR 3" VEGG CC60

VARENUMMER	EL-NUMMER	BESKRIVELSE
CV054614	1711309	FORDELINGSSKAP 2 DØRS SBS 3 RADER 3X12MOD B55 D7 M/SVAKSTRØMFELT INNFELT
CV054362	1711310	FORDELINGSSKAP 2 DØRS SBS 4 RADER 4X12MOD B55 D7 M/SVAKSTRØMFELT INNFELT

FORDELINGSSKAP INNFELT FOR 4" VEGG CC60

VARENUMMER	EL-NUMMER	BESKRIVELSE
CV054270	1711317	FORDELINGSSKAP DYP 2 DØRS SBS 3 RADER 3X12MOD B55 D10 M/SVAKSTRØMFELT INNFELT
CV052153	1700425	FORDELINGSSKAP DYP 2 DØRS SBS 4 RADER 4X12MOD B55 D10 M/SVAKSTRØMFELT INNFELT
CV054287	1711319	FORDELINGSSKAP DYP 2 DØRS SBS 5 RADER 5X12MOD B55 D10 M/SVAKSTRØMFELT INNFELT

FORDELINGSSKAP SORT INNF. FOR 4" VEGG CC60

VARENUMMER	EL-NUMMER	BESKRIVELSE
CV057639	1711348	FOR.SKAP SORT DYP 2 DØRS SBS 4 RADER 4X12MOD B55 D10 M/SVAKSTRØMFELT INNFELT RAL9011

FORDELINGSSKAP PÅVEGG SIDE-BY-SIDE

VARENUMMER	EL-NUMMER	BESKRIVELSE
CV064293	1700962	FORDELINGSSKAP PÅVEGG 2 DØRS SBS 4X12MOD B55 D10 M/SVAKSTRØMFELT

FORDELINGSSKAP PÅVEGG

VARENUMMER	EL-NUMMER	BESKRIVELSE
CV054416	1711301	FORDELINGSSKAP PÅVEGG 1 RADER 15 MOD B40 D10
CV054423	1711302	FORDELINGSSKAP PÅVEGG 2 RADER 36 MOD B40 D10
CV054584	1711303	FORDELINGSSKAP PÅVEGG 3 RADER 54 MOD B40 D10
CV054430	1711304	FORDELINGSSKAP PÅVEGG SVAKSTRØMSKAP B40 D10

FORDELINGSSKAP PÅVEGG MINI

VARENUMMER	EL-NUMMER	BESKRIVELSE
CV054447	1711291	FORDELINGSSKAP PÅVEGG 1 RAD MINI 10 MOD B25 D10

FORDELINGSSKAP TILBEHØR

VARENUMMER	EL-NUMMER	BESKRIVELSE
CV035203	1500905	STIKKONTAKT INNFELT 16A SCHUKO
CV050005	6950000	PATCHEPLUGG KEYSTONE CAT6

FORDELINGSSKAP RESERVEDELER

VARENUMMER	EL-NUMMER	BESKRIVELSE
CV053600		RESERVE FORDELINGSSKAP FRONTDEKSEL 4 RAD 2 DØRS M/SVAKSTRØM B55 D10
CV053594		RESERVE FORDELINGSSKAP DØR 4 RAD 2 DØRS TIL SVAKSTRØMSFELT
CV053587		RESERVE FORDELINGSSKAP DØR 4 RAD 2 DØRS TIL RADFELT

FORDELINGSSKAP

Artikkelnr.	EL-nr	Artikkel	INNF. M BREDDE	HØ
CV054447	1711291	FORDELINGSSKAP PÅVEGG 1 RAD MINI 10 MOD B25 D10		
CV054379	1711292	FORDELINGSSKAP 1 RADER 15 MOD B40 D7 INNFELT	397	2
CV054539	1711293	FORDELINGSSKAP 2 RADER 36 MOD B40 D7 INNFELT	397	3
CV054386	1711294	FORDELINGSSKAP 3 RADER 54 MOD B40 D7 INNFELT	397	5
CV054294	1711297	FORDELINGSSKAP 2 RADER 36 MOD B40 D10 INNFELT	397	3
CV054560	1711298	FORDELINGSSKAP 3 RADER 54 MOD B40 D10 INNFELT	397	5
CV054300	1711299	FORDELINGSSKAP 4 RADER 72 MOD B40 D10 INNFELT	397	6
CV054577	1711300	FORDELINGSSKAP 5 RADER 90 MOD B40 D10 INNFELT	397	8
CV054331	1711325	FORDELINGSSKAP 3 RADER 75 MOD B55 D7 INNFELT	547	5
CV054263	1711320	FORDELINGSSKAP 1 RADER 23 MOD B55 D10 INNFELT	547	2
CV052092	1700400	FORDELINGSSKAP 2 RADER 50 MOD B55 D10 INNFELT	547	3
CV052115	1700402	FORDELINGSSKAP 3 RADER 75 MOD B55 D10 INNFELT	547	5
CV052139	1700404	FORDELINGSSKAP 4 RADER 100 MOD B55 D10 INNFELT	547	6
CV054416	1711301	FORDELINGSSKAP PÅVEGG 1 RADER 15 MOD B40 D10		
CV054423	1711302	FORDELINGSSKAP PÅVEGG 2 RADER 36 MOD B40 D10		
CV054584	1711303	FORDELINGSSKAP PÅVEGG 3 RADER 54 MOD B40 D10		
CV064293	1700962	FORDELINGSSKAP PÅVEGG TO DØRS SBS 4x12 MOD B55 D10 M/SVAK.		
CV054652	1711321	FORDELINGSSKAP 2 RADER MED SVAKSTROM 50 MOD B55 D7 INNFELT	547	9
CV054355	1711322	FORDELINGSSKAP 3 RADER MED SVAKSTRØM 75 MOD B55 D7 INNFELT	547	1
CV052108	1700401	FORDELINGSSKAP 2 RADER MED SVAKSTRØM 50 MOD B55 D10 INNFELT	547	9
CV052122	1700403	FORDELINGSSKAP 3 RADER MED SVAKSTRØM 75 MOD B55 D10 INNFELT	547	1
CV054591	1711306	FORDELINGSSKAP 2 RADER MED SVAKSTROM 36 MOD B40 D7 INNFELT	397	9
CV054409	1711307	FORDELINGSSKAP 3 RADER MED SVAKSTRØM 54 MOD B40 D7 INNFELT	397	1
CV054324	1711314	FORDELINGSSKAP 2 RADER MED SVAKSTRØM 36 MOD B40 D10 INNFELT	397	9
CV054638	1711315	FORDELINGSSKAP 3 RADER MED SVAKSTRØM 54 MOD B40 D10 INNFELT	397	1
CV054645	1711316	FORDELINGSSKAP 4 RADER MED SVAKSTRØM 72 MOD B40 D10 INNFELT	397	1
CV054614	1711309	FORDELINGSSKAP 2 DØRS SBS 3 RADER 3X12 MOD B55 D7 M/SVAK. INF	547	5
CV054362	1711310	FORDELINGSSKAP 2 DØRS SBS 4 RADER 4x12 MOD B55 D7 M/SVAK. INF	547	6
CV054270	1711317	FORDELINGSSKAP 2 DØRS SBS 3 RADER 3X12 MOD B55 D10 M/SVAK. INF	547	5
CV052153	1700425	FORDELINGSSKAP 2 DØRS SBS 4 RADER 4X12 MOD B55 D10 M/SVAK. INF	547	6
CV054287	1711319	FORDELINGSSKAP 2 DØRS SBS 5 RADER 5X12 MOD B55 D10 M/SVAK. INF	547	8
CV057639	1711348	FORD. SORT 2 DØRS SBS 4 RADER 4X12 MOD B55 D10 M/SVAK. INF	547	6
CV056199	1700169	FORD. EK. DYP 2 DØRS SBS 3 RADER 3x12 MOD B55 D15 M/SVAK INNFELT	547	5
CV056205	1700170	FORD. EK. DYP 2 DØRS SBS 4 RADER 4x12 MOD B55 D15 M/SVAK INNFELT	547	6
CV056212	1700171	FORD. EK. DYP 2 DØRS SBS 5 RADER 5x12 MOD B55 D15 M/SVAK INNFELT	547	8
CV056229	1700172	FORD. EK. DYP 3 RADER MED SVAKSTRØM 75 MOD B55 D15 INNFELT	547	1
CV054430	1711304	FORDELINGSSKAP PÅVEGG SVAKSTRØMSKAP B40 D10		
CV054317	1711313	FORDELINGSSKAP DYP SVAKSTRØMSKAP B40 D10 INNFELT	397	5
CV052146	1700405	FORDELINGSSKAP DYP SVAKSTRØMSKAP PLASTVINDU B55 D10 INNFELT	547	5
CV059435	1700174	FORDELINGSSKAP NEK700 SVAKSTRØMSKAP 300m2 B55 H110 D15 PÅV/INNF		
CV059428	1700175	FORDELINGSSKAP NEK700 SVAKSTRØMSKAP 150m2 B55 H55 D15 PÅV/INNF		
CV063586	1700407	FORDELINGSSKAP NEK700 2x25mod+Media 150m2 D15 PÅV/INNF		
CV063593	1700408	FORDELINGSSKAP NEK700 3x25mod+Media 200m2 D15 PÅV/INNF		
CV063609	1700409	FORDELINGSSKAP NEK700 4x25mod+Media 250m2 D15 PÅV/INNF		

TEKNISK INFO

MÅL i mm		UTV.MÅL i mm							
ØYDE	DYBDE	BREDDE	HØYDE	DYBDE	MODULER	MAKS AMPÈRE	STIKK	KEY	HULL KONFIGRASJON x 2
		252	219	95	10	2x40, 3/4x40			1x32, 1x25, 2x20, 7x16
239	70	430	277	85	15	2x40, 3/4x40			2x40, 1x32, 1x25, 5x20, 4x16
381	70	430	419	85	36	2x63, 3/4x63			2x40, 1x32, 1x25, 5x20, 4x16
523	70	430	561	85	54	2x63, 3/4x63			2x40, 1x32, 1x25, 5x20, 4x16
381	100	430	419	110	36	2x63, 3/4x63			1x50, 1x32, 1x25, 5x20, 15x16
523	100	430	561	110	54	2x63, 3/4x63			1x50, 1x32, 1x25, 5x20, 15x16
662	100	430	700	110	72	2x63, 3/4x63			1x50, 1x32, 1x25, 5x20, 15x16
803	100	430	840	110	90	2x63, 3/4x63			1x50, 1x32, 1x25, 5x20, 15x16
523	70	585	561	85	75	2x63, 3/4x63			2x40, 1x32, 1x25, 5x20, 15x16
239	100	585	276	110	23	2x40, 3/4x40			2x50, 1x32, 1x25, 5x20, 18x16
393	100	585	432	110	50	2x63, 3/4x63			2x50, 1x32, 1x25, 5x20, 18x16
533	100	585	572	110	75	2x63, 3/4x63			2x50, 1x32, 1x25, 5x20, 18x16
673	100	585	712	110	100	2x63, 3/4x63			2x50, 1x32, 1x25, 5x20, 18x16
		430	274	95	15	2x40, 3/4x40			1x50, 1x32, 1x25, 5x20, 15x16
		430	415	95	36	2x63, 3/4x63			1x50, 1x32, 1x25, 5x20, 15x16
		430	558	95	54	2x63, 3/4x63			1x50, 1x32, 1x25, 5x20, 15x16
		583	700	97	48	2x63, 3/4x63	3	28	2x50, 1x32, 1x25, 5x20, 18x16
919	70	585	957	85	50	2x63, 3/4x63	5	16	2x40, 1x32, 1x25, 5x20, 15x16
060	70	585	1098	85	75	2x63, 3/4x63	5	16	2x40, 1x32, 1x25, 5x20, 15x16
919	100	585	957	110	50	2x63, 3/4x63	5	16	2x50, 1x32, 1x25, 5x20, 18x16
059	100	585	1097	110	75	2x63, 3/4x63	5	16	2x50, 1x32, 1x25, 5x20, 18x16
918	70	430	956	85	36	2x63, 3/4x63	5	16	2x40, 1x32, 1x25, 5x20, 4x16
060	70	430	1098	85	54	2x63, 3/4x63	5	16	2x40, 1x32, 1x25, 5x20, 4x16
918	100	430	956	110	36	2x63, 3/4x63	5	16	1x50, 1x32, 1x25, 5x20, 15x16
060	100	430	1098	110	54	2x63, 3/4x63	5	16	1x50, 1x32, 1x25, 5x20, 15x16
200	100	430	1238	110	72	2x63, 3/4x63	5	16	1x50, 1x32, 1x25, 5x20, 15x16
520	70	585	558	85	36	2x63, 3/4x63	2	28	2x40, 1x32, 1x25, 5x20, 15x16
659	70	585	700	85	48	2x63, 3/4x63	3	28	2x40, 1x32, 1x25, 5x20, 15x16
520	100	585	558	110	36	2x63, 3/4x63	2	28	2x50, 1x32, 1x25, 5x20, 18x16
659	100	585	700	110	48	2x63, 3/4x63	3	28	2x50, 1x32, 1x25, 5x20, 18x16
805	100	585	840	110	60	2x63, 3/4x63	3	28	2x50, 1x32, 1x25, 5x20, 18x16
659	100	585	700	110	48	2x63, 3/4x63	3	28	2x50, 1x32, 1x25, 5x20, 18x16
520	150	585	558	165	36	2x63, 3/4x63	2	28	2x50, 1x32, 2x25, 7x20, 15x16
659	150	585	700	165	48	2x63, 3/4x63	3	28	2x50, 1x32, 2x25, 7x20, 15x16
802	150	585	840	165	60	2x63, 3/4x63	3	28	2x50, 1x32, 2x25, 7x20, 15x16
059	150	585	1097	165	75	2x63, 3/4x63	5	16	2x50, 1x32, 2x25, 7x20, 15x16
		430	557	95			5	16	1x50, 1x32, 1x25, 5x20, 15x16
523	100	430	560	110			5	16	1x50, 1x32, 1x25, 5x20, 15x16
523	100	585	560	110			5	16	2x50, 1x32, 1x25, 5x20, 18x16
		550	1100	150			6	14	2x50, 1x32, 1x25, 5x20, 18x16
		550	550	150			5	48	2x50, 1x32, 1x25, 5x20, 18x16
		550	950	150	50	2x63, 3/4x63	5	48	8x50 1x32 1x25
		550	1240	150	75	2x63, 3/4x63	7	66	8x50 1x32 1x25
		550	1580	150	100	2x63, 3/4x63	9	90	8x50 1x32 1x25

BOLIGSKAP OG UNDERFORDELINGER

- Nemko godkjent i.h.t tavlenormen for 3x80A IT/230V/50Hz og 4x80A TN/400V/50Hz
- Sikringskinner kan vippes frem for rask og sikker montasje
- Kabelåpninger med tape
- Solid stålskap med pulverlakk
- Kan utvides med svakstrømskap
- IP grad : IP2XC

CV004008 BOLIGSKAP 2-RADER

BOLIGSKAP 3-RADER
CV009928

BOLIGSKAP 3 RADER
DOBBELT MÅLERFELT CV032131

SVAKSTRØMSSKAP
MED BRAKETTER CV032735

- For bruk alene eller kombinert med boligskap
- Veggbrakett fjernes enkelt ved separat bruk
- Montasjeplate med skrue og “strips” hull
- God kabelplass bak skapet ved innfelt montasje
- Kabelåpninger med tape
- Døren har plastvindu for god signalstyrke v/trådløst nett

BOLIGSKAP

MED ENKELT MÅLERFELT

Varenummer	El nummer	Beskrivelse
CV013192	1727922	BOLIGSKAP 1 RADER 1X18 / 2X4 MOD 410X660X210 MED MÅLERFELT
CV004008	1701600	BOLIGSKAP 2 RADER 2X21 / 3X7 MOD 483X790X210 MED MÅLERFELT
CV009928	1701601	BOLIGSKAP 3 RADER 3X21 / 3X7 MOD 483X920X210 MED MÅLERFELT
CV034312	1702313	BOLIGSKAP 4 RADER 4X21 / 3X7 MOD 483X1050X210 MED MÅLERFELT

MED DOBBELT MÅLERFELT

Varenummer	El nummer	Beskrivelse
CV032131	1702312	BOLIGSKAP 3 RADER 3X21 MOD 483X920X210 MED DOBBELT MÅLERFELT

SVAKSTRØMSSKAP

Varenummer	El nummer	Beskrivelse
CV032735	1702314	BOLIGSKAP SVAKSTRØMSKAP M/VEGGFESTE 483X400X128
CV040209	1704490	BOLIGSKAP SVAKSTRØMSKAP 483X790X210

UNDERFORDELINGER

Varenummer	El nummer	Beskrivelse
CV032223	1704497	BOLIGSKAP 5 RADER 5X21 MOD 483X790X210 UTEN MÅLERFELT
CV011112	1701630	BOLIGSKAP 6 RADER 6X21 MOD 483X920X210 UTEN MÅLERFELT

TILBEHØR

Varenummer	El nummer	Beskrivelse
100015		BYGGING OG MONTERING AV BOLIGSKAP AV CENIKA
CV013857	2413557	LÅS BOLIGSKAP M/NØKKEL

IP GRADER

FØRSTE SIFFER

DET FØRSTE SIFFERET ANGIR UTSTYRETS BESKYTTELSE MOT INNTRENGING AV FASTE GJENSTANDER SOM FOR EKSEMPEL STØV, OG UTILSIKTET KONTAKT MED SPENNINGSFØRENDE DELER AV KROPPSDELER SOM FOR EKSEMPEL FINGRE.

SIFFER	BESKYTTELSE AV UTSTYRET MOT FASTE PARTIKLER	DETALJER
0	–Ingen beskyttelse	Ingen beskyttelse
1	>50 mm	Store kroppsdeler, for eksempel en håndflate
2	>12,5 mm	Finger, 12,5 mm diameter
3	>2,5 mm	Verktøy, 2,5 mm diameter
4	>1 mm	Tråd, 1 mm diameter
5	Støvbeskyttet	Tråd, 1 mm diameter
6	Støvtett	Tråd, 1 mm diameter

ANDRE SIFFER

DET ANDRE SIFFERET ANGIR UTSTYRETS BESKYTTELSE MOT SKADELIG INNTRENGING AV VANN.

SIFFER	BESKYTTELSE MOT INNTRENGING AV VANN	DETALJER
0	Ingen beskyttelse	Ingen beskyttelse
1	Vertikale drypp	Vertikale drypp skal ikke ha skadelig virkning
2	Vertikale drypp ved helning opp til 15°	Vertikale drypp skal ikke ha skadelig virkning når utstyret har helningsvinkel opp til 15° i forhold til vertikallinjen
3	Dusj/regn	Dusj/regn mot kapsling i en vinkel opp til 60° i forhold til vertikallinjen skal ikke ha skadelig virkning
4	Sprut fra alle kanter	Sprut (kraftig dusj/regn) mot kapsling fra alle kanter skal ikke ha skadelig virkning
5	Spyling fra alle kanter	Spyling (fra slange/dyse) mot kapsling fra alle kanter skal ikke ha skadelig virkning
6	Kraftig spyling fra alle kanter	Kraftig spyling mot kapsling fra alle kanter skal ikke ha skadelig virkning
7	Kortvarig neddykking i vann	Ingen skadelig virkning ved kortvarig neddykking i vann (15 til 100 cm i inntil 30 minutter)
8	Varig neddykking	Ingen skadelig virkning ved varig neddykking i vann under betingelser spesifisert gjennom avtale mellom kunde og produsent av utstyret

CENIKA

REHABSKAP 360 & 550

KOMPLETT OMBYGGING AV GAMLE NEBB-SKAP MED NY, PEN FRONT

1

2

LØS FRONT, SIDEVEGGER OG DØR MED LÅS I FLERE UTGAVER
PASSER FOR HELT ELLER DELVIS INNFELT SKAP OG FOR SKAP UTENPÅ VEGG

3

FOR REHAB AV C-SKAP MED YTRE DIM: 360X550X200 (BXHXD)

Varenummer	El nummer	Beskrivelse	Moduler
CV028097		REHAB C360 FRONT1 FLUSH	
CV028103		REHAB C360 FRONT2 3-40mm	
CV028110		REHAB C360 FRONT3 41-60mm	
CV028127		REHAB C360 FRONT4 61-90mm	
CV005357		REHAB C360 FRONT4 91-120mm	
CV028134		REHAB C360 FRONT5 200mm	
CV028141		REHAB C360 MONT RAMME 1 RAD	1x16/2x4
CV028158		REHAB C360 DISTRIBUSJONSRAMME 4 RAD	4x16

FOR REHAB AV D-SKAP MED YTRE DIM: 360X660X200 (BXHXD)

Varenummer	El nummer	Beskrivelse	Moduler
CV028011		REHAB D360 FRONT1 FLUSH	
CV028028		REHAB D360 FRONT2 3-40mm	
CV028035		REHAB D360 FRONT3 41-60mm	
CV028042		REHAB D360 FRONT4 61-90mm	
CV005340		REHAB D360 FRONT6 91-120mm	
CV028059		REHAB D360 FRONT5 200mm	
CV028066		REHAB D360 MONT RAMME 1 RAD	1x16/2x4
CV028073		REHAB D360 MONT RAMME 2 RAD	2x16/2x4
CV028080		REHAB D360 DISTRIBUSJONS RAMME 4 RAD	4x16

FOR REHAB AV E-SKAP MED YTRE DIM: 360X770X200 (BXHXD)

Varenummer	El nummer	Beskrivelse	Moduler
CV027939		REHAB E360 FRONT1 FLUSH	
CV027946		REHAB E360 FRONT2 3-40mm	
CV027953		REHAB E360 FRONT3 41-60mm	
CV027960		REHAB E360 FRONT4 61-90mm	
CV005333		REHAB E360 FRONT6 91-120mm	
CV027977		REHAB E360 FRONT5 200mm	
CV027984		REHAB E360 MONT RAMME 2 RAD	2x16/2x4
CV027991		REHAB E360 MONT RAMME 3 RAD	3x16/2x4
CV028004		REHAB E360 DISTRIBUSJONS RAMME 5 RAD	5x16

FOR REHAB AV F-SKAP MED YTRE DIM: 550X770X200 (BXHXD)

Varenummer	El nummer	Beskrivelse	Moduler
CV028165		REHAB F550 FRONT1 FLUSH	
CV028172		REHAB F550 FRONT2 3-40mm	
CV028189		REHAB F550 FRONT3 41-60mm	
CV028196		REHAB F550 FRONT4 61-90mm	
CV005364		REHAB F550 FRONT6 91-120mm	
CV028202		REHAB F550 FRONT5 200mm	
CV028219		REHAB F550 MONT RAMME 2 RAD	2x24/2x6
CV028226		REHAB F550 DISTRIBUSJONSRAMME 5 RAD	5x24

TILBEHØR REHAB

Varenummer	El nummer	Beskrivelse
100015		BYGGING OG MONTERING AV BOLIGSKAP AV CENIKA

Teknisk spesifikasjon :

Produktene er produsert i stål med slitesterk og miljøvennlig pulverlakk som gir høy finish og god holdbarhet.
Farge er RAL9010 (polarhvit),
andre RAL farger kan leveres på forespørsel.
Dørens plastlås har meiselspor, vrihåndtak kan ettermonteres. Låsen kan eventuelt byttes til nøkkellås.
Sikringsskinner har bredde 16/24 moduler og begge vernplasser har 4/6 moduler.
Front og montasjerammer selges hver for seg slik at det er lett å lage rett løsning.
OBS: Montasjerammen monteres i fronten.
Viktig at fronten monteres først.

RENOVERING

RR RAMME FOR C/D/E SKAP
CV008204

RR VERNMODUL OV VERN
CV009676

ASD 290
CV004053

Renoveringsrammene brukes til ombygging av gamle nebb skap, hvor man skifter fra skrusikringer til automatsikringer og vern.

Enhetene kan brukes i gamle NEBBSKAP med 360 mm eller 550 mm bredde, som har flat platedør. Innfesting skjer direkte i sideskinnene, og berøringssikkerheten er ivaretatt med dekkplate over automatene.

Det er 24 polet jordskinne på toppen av rammen og vernmodulen har plomberingsmulighet. Ved behov kan målerbrettet forskyves til venstre ved hjelp av en MBM brakett.

Ved valg av antall rader MÅ det tas hensyn til lokale / regionale krav til målerplass. Rammene er produsert i stål med slitesterk og miljøvennlig pulverlakk som gir høy finish og god holdbarhet. Rammene har jordingsskinne KLB montert øverst.

RENOVERINGSRAMMER 1 RAD

Varenummer	El nummer	Beskrivelse	Mod	H	B	D
CV036453	1704491	RENOVERINGSRAMME C/D/E 1 RADER	16	156	340	105

RENOVERINGSRAMMER 2 RAD

Varenummer	El nummer	Beskrivelse	Mod	H	B	D
CV008204	1704492	RENOVERINGSRAMME C/D/E 2 RADER	32	281	340	105
CV009270	1704494	RENOVERINGSRAMME F 2 RADER	48	281	530	105

RENOVERINGSRAMMER 3 RAD

Varenummer	El nummer	Beskrivelse	Mod	H	B	D
CV008150	1704493	RENOVERINGSRAMME C/D/E 3 RADER	48	407	340	105
CV005395	1704495	RENOVERINGSRAMME F 3 RADER	72	407	530	105

RENOVERING ASD DEKSLER

Varenummer	El nummer	Beskrivelse	Mod
CV010870		ASD 70 (4 MODULER)	4
CV004046		ASD 180 (10 MODULER)	10
CV004053		ASD 290 (16 MODULER / dekker S1)	16
CV009638		ASD 470 (26 MODULER / dekker S2)	26

VERNMODUL OV VERN FOR C/D/E/F SKAP

Varenummer	El nummer	Beskrivelse	Mod	H	B	D
CV009676	1704496	RENOVERINGSRAMME VERNMODUL OV VERN	2x4	285	93	90

SIKRINGSSKINNER

Varenummer	El nummer	Beskrivelse
CV004121		S1 SKINNE FOR B,C,D OG E SKAP (PASSER FOR ASD 290)
CV010825		S2 SKINNE FOR F SKAP (PASSER FOR ASD 470)

TILBEHØR

Varenummer	El nummer	Beskrivelse
989936		BYGGING OG MONTERING AV RENOVERINGSRAMMER
CV035845	1727923	BRAKETT MBM FOR SIDEFORSKYVING AV MÅLERBRETT

RR RAMME FOR F-SKAP
CV009270

CENTECH DRAW

- Centech Draw er et tegneprogram som brukes til å tegne alle typer tavler og skap, vegg montert og gulv stående. Programmet er basert på tavlesystemet levert av FinelComp, og de aller fleste av produktene Cenika fører kan bli funnet i Centech Draw.
- Tekniske Data : Centech Draw er en applikasjon som er bygget på Microsoft Visio.
- Nytteverdi : Panel Design, prisberegning og orden

FERDIG TEGNING MED DØR

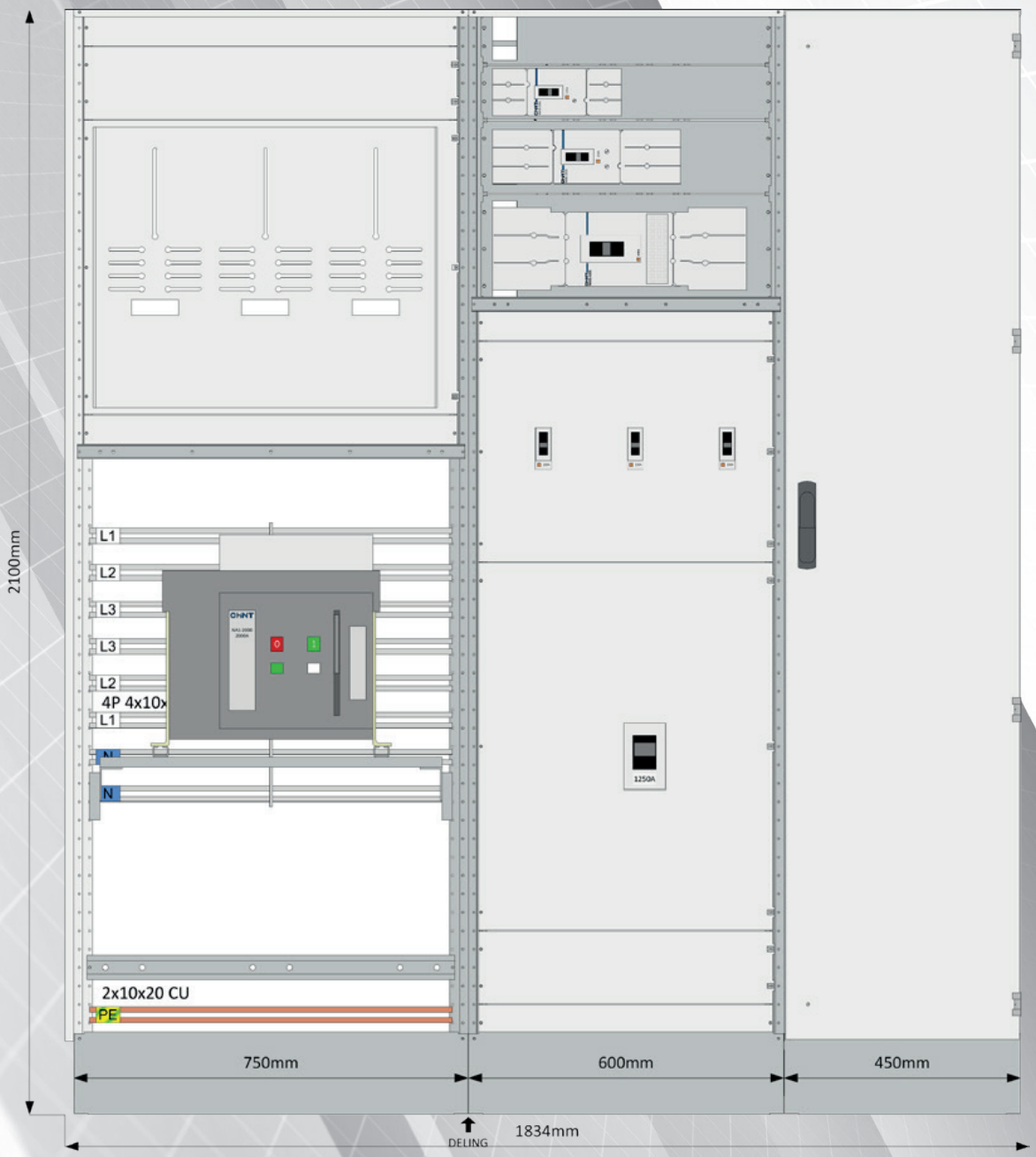

GULVSKAP 450

- LEVERES OGSÅ I
- IP 44
- IP 54
- 21 MODULER PÅ FULL DIN BREDDE
- 2 FLENSPLASSER PÅ 160 DYBDE
- 4 FLENSPLASSER PÅ 250 DYBDE
- 4 FLENSPLASSER PÅ 320 DYBDE
- MED DØR

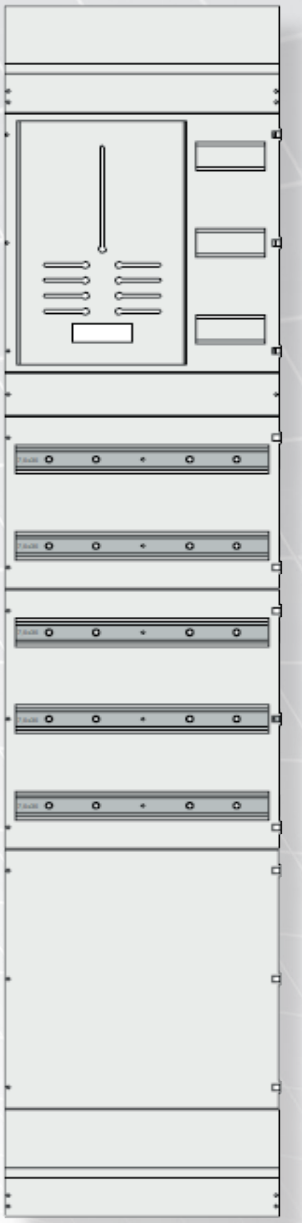

- INNREDNING 450MM
- VARENUMMER 990254

STRUKTUR OVERSIKT IP30

- INNREDNING 450MM
- VARENUMMER 990247

- INNREDNING 450MM
- VARENUMMER 991434

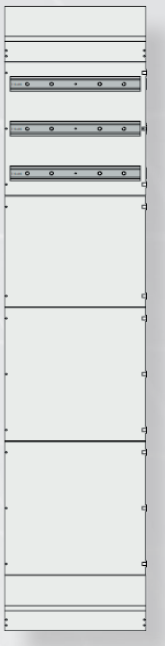

- INNREDNING 450MM
- VARENUMMER 990255

- INNREDNING 450MM
- VARENUMMER 990256

- INNREDNING 450MM
- VARENUMMER 990257

- INNREDNING 450MM
- VARENUMMER 990258

CENTECH GULVSKAP TILLEGG FOR DYBDE

Forpakning	Varenummer	Beskrivelse
1	990283	CENTECH BASIS SKAP 450 DYBDE 160
1	990249	CENTECH BASIS SKAP 450 DYBDE 250
1	990248	CENTECH BASIS SKAP 450 DYBDE 320

ALLE GULVSKAP LEVERES MED DØR

GULVSKAP 600

- LEVERES OGSÅ I
- IP 44
- IP 54
- 30 MODULER PÅ FULL DIN BREDDE
- 2 FLENSPLASSER PÅ 160 DYBDE
- 4 FLENSPLASSER PÅ 250 DYBDE
- 6 FLENSPLASSER PÅ 320 DYBDE
- MED DØR

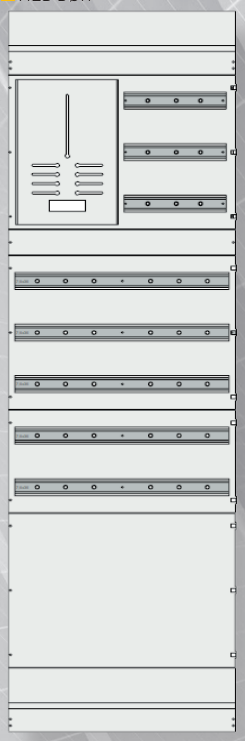

- INNREDNING 600MM
- VARENUMMER 990259

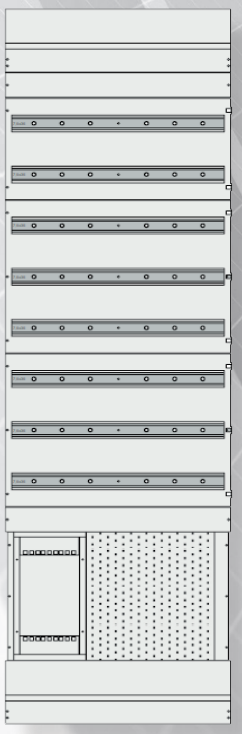

- INNREDNING 600MM
- VARENUMMER 991435

STRUKTUR OVERSIKT IP30

- INNREDNING 600MM
- VARENUMMER 990693

- INNREDNING 600MM
- VARENUMMER 990260

- INNREDNING 600MM
- VARENUMMER 990262

- INNREDNING 600MM
- VARENUMMER 990263

- INNREDNING 600MM
- VARENUMMER 990264

- INNREDNING 600MM
- VARENUMMER 990265

CENTECH GULVSKAP TILLEGG FOR DYBDE

Forpakning	Varenummer	Beskrivelse
1	990287	CENTECH BASIS SKAP 600 DYBDE 160
1	990253	CENTECH BASIS SKAP 600 DYBDE 250
1	990286	CENTECH BASIS SKAP 600 DYBDE 320

ALLE CENTECH GULVSKAP LEVERES MED DØR

GULVSKAP 750 STRUKTUR OVERSIKT IP30

- LEVERES OGSÅ I
- IP 44
- IP 54
- 40 MODULER PÅ FULL DIN BREDDE
- 3 FLENSPLASSER PÅ 160 DYBDE
- 6 FLENSPLASSER PÅ 250 DYBDE
- 6 FLENSPLASSER PÅ 320 DYBDE
- MED DØR

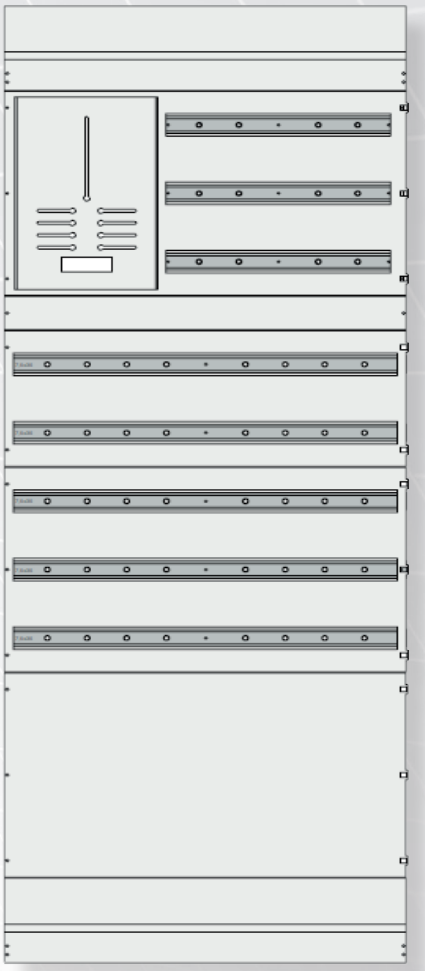

- INNREDNING 750MM
- VARENUMMER 990266

- INNREDNING 750MM
- VARENUMMER 990269

- INNREDNING 750MM
- VARENUMMER 990267

- INNREDNING 750MM
- VARENUMMER 990268

- INNREDNING 750MM
- VARENUMMER 991436

- INNREDNING 750MM
- VARENUMMER 990270

- INNREDNING 750MM
- VARENUMMER 990271

- INNREDNING 750MM
- VARENUMMER 990272

CENTECH GULVSKAP TILLEGG FOR DYBDE

Forpakning	Varenummer	Beskrivelse
1	990285	CENTECH BASIS SKAP 750 DYBDE 160
1	990251	CENTECH BASIS SKAP 750 DYBDE 250
1	990284	CENTECH BASIS SKAP 750 DYBDE 320

ALLE GULVSKAP LEVERES MED DØR

UNDERFORDELINGER

SKAP MED DIREKTE MÅLING IP54

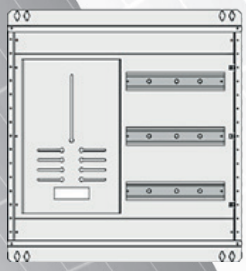

- CV053396
- IP54 39 MOD
- CENTECH VEGGSKAP
- B=600 H=560 D=250

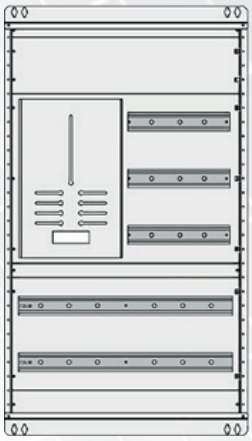

- CV053440
- IP54 97 MOD
- CENTECH VEGGSKAP
- B=600 H=980 D=250

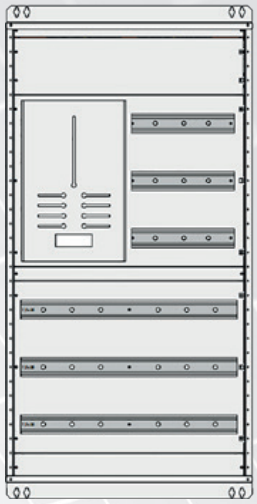

- CV053471
- IP54 126 MOD
- CENTECH VEGGSKAP
- B=600 H=1120 D=250

SKAP MED DIREKTE MÅLING IP66

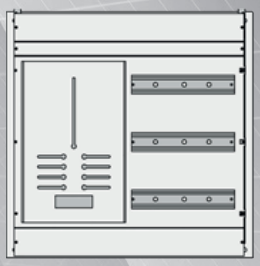

- CV053402
- IP66 39 MOD
- IDE VEGG.
- B=600 H=600 D=250

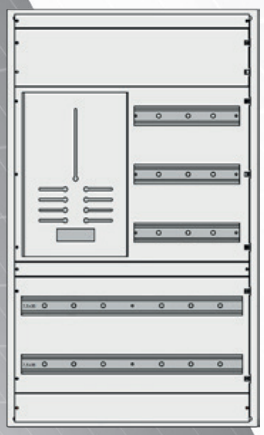

- CV053457
- IP66 97 MOD
- IDE VEGG.
- B=600 H=1000 D=300

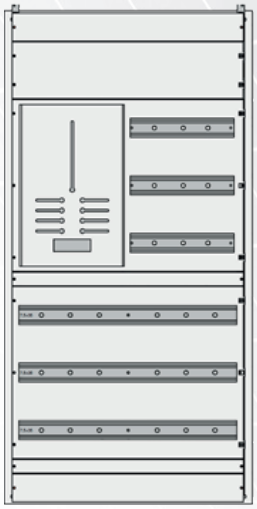

- CV053488
- IP66 126 MOD
- IDE VEGG.
- B=600 H=1200 D=300

SKAP MED DIREKTE MÅLING IP65/IP66 RUSTFRITT

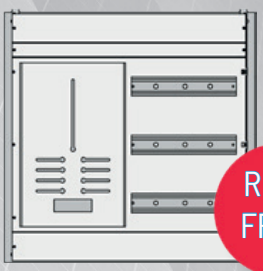

- CV053419
- IP66 RUSTFRITT 39 MOD
- IDE VEGG.
- B=600 H=600 D=250

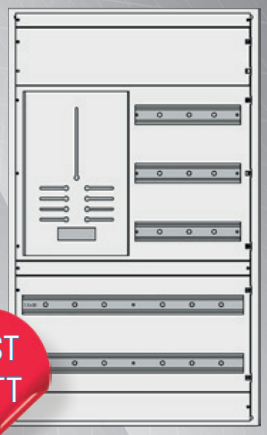

RUST FRITT

- CV053464
- IP65 RUSTFRITT 97 MOD
- QUADRITALIA VEGGSKAP.
- B=600 H=1000 D=300

ALLE SKAP LEVERES MED DØR

Cenika lanserer ferdige skapløsninger for elbil-lading og underfordelinger.
Skapene kommer med eller uten målerfelt, også for trafomåling.
Løsningene leveres ferdig sammenskrudd med løse modulære produkter. Skapene leveres med veggfester og utsparring til flenser for kabelgjennomføring. Velg mellom IP54 eller IP65/IP66 kapslingsgrad.
IP54 er Centech baserte skap, mens IP65/IP66 er tette veggskap med Centech innredning.
Lakkerte stålskap er for innendørs installasjoner.
Skapene har korrosivitetsklasse C1.

SKAP MED TRAFO MÅLING IP54/66

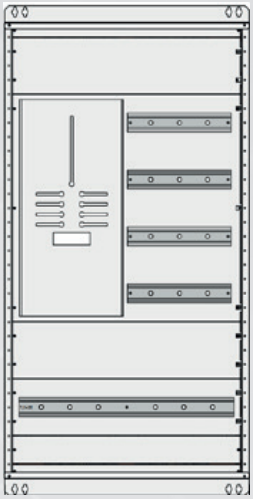

- CV053426
- IP54 81 MOD
- CENTECH VEGGSKAP
- B=600 H=1120 D=250

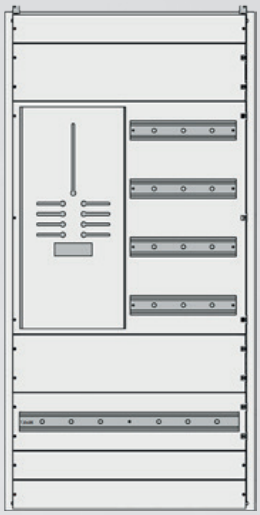

- CV053433
- IP66 81 MOD
- IDE VEGGSKAP
- B=600 H=1200 D=300

SKAP UTEN MÅLING IP54

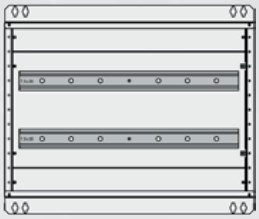

- CV053341
- IP54 58 MOD
- CENTECH VEGGSKAP
- B=600 H=420 D=160

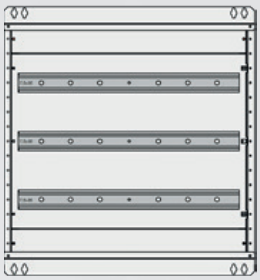

- CV053365
- IP54 87 MOD
- CENTECH VEGGSKAP
- B=600 H=560 D=250

SKAP UTEN MÅLING IP66 / RUSTFRITT

- CV053358
- IP66 58 MOD
- IDE VEGGSKAP
- B=600 H=400 D=200

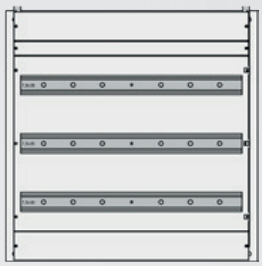

- CV053372
- IP66 87 MOD
- IDE VEGGSKAP
- B=600 H=600 D=250

RUST FRITT

- CV053389
- IP66 RUSTFRITT 87 MOD
- IDE VEGGSKAP
- B=600 H=600 D=250

ALLE SKAP LEVERES MED DØR

OUTFLEX 60 CM BREDDE

OUTFLEX - UTVENDIG DOBBELTVEGGET ALUMINIUM SKAP

Outflex er en serie utvendige aluminiumsskap fra Cenika. Skapene er bygget i dobbeltvegget aluminium, er sjøvannsbestandig og holder IP55. Komplett skap består av sokkel, bunnplate, skap og moduler. Modulene velger du selv for å løse din applikasjon.

Alt er lagerført på Cenika, normal leveringstid er ut fra lager samme dag ved bestilling før kl 14. Skal vi bygge skapet for deg vil det ta 1-2 arbeidsdager.

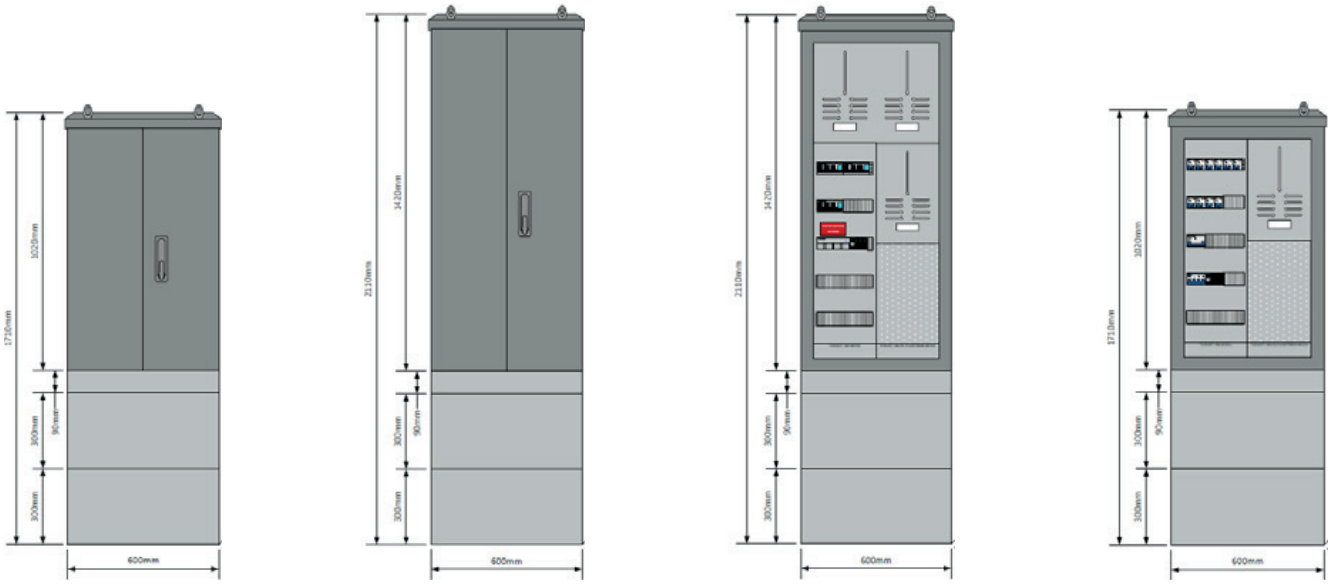

TEKNISK INFORMASJON OUTFLEX 600mm BREDDE

SKAP		MODULER	YTRE DIMENSJONER I MM		
Varenummer	Produktbeskrivelse	Antall	Høyde	Bredde	Dybde
CV058636	OUTFLEX ALUMINIUMSSKAP DOBBELTVEGGET B=2MOD H=2MOD GRÅ	4 (2x2)	1020	600	400
CV058643	OUTFLEX ALUMINIUMSSKAP DOBBELTVEGGET B=2MOD H=3MOD GRÅ	6 (2x3)	1420	600	400

SOKKEL		MODULBREDDE	YTRE DIMENSJONER I MM		
Varenummer	Produktbeskrivelse	Antall	Høyde	Bredde	Dybde
CV062633	OUTFLEX 400 SOKKEL H300 ALU B=2MOD FOR FUNDAMENT	2	300	600	380
CV058728*	OUTFLEX 400 SOKKEL H690 ALU B=2MOD FOR NEDGRAVING	2	690	600	380

* Anbefalt nedgravingsdybde: 500-600mm.

OUTFLEX 85 CM BREDDE

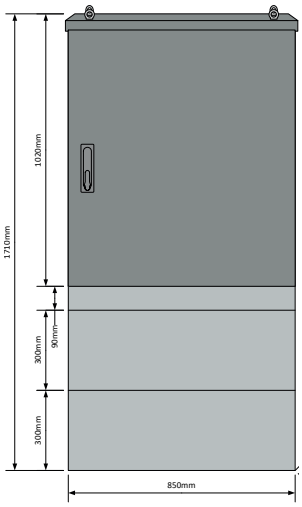

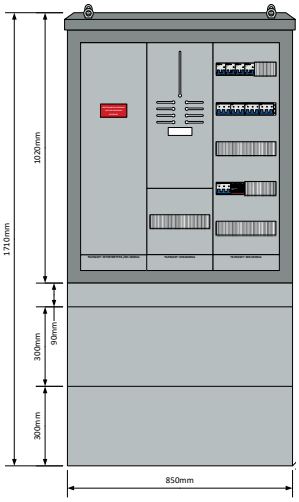

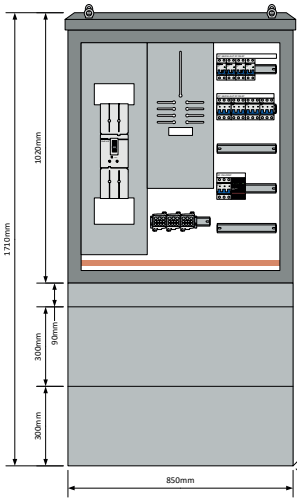

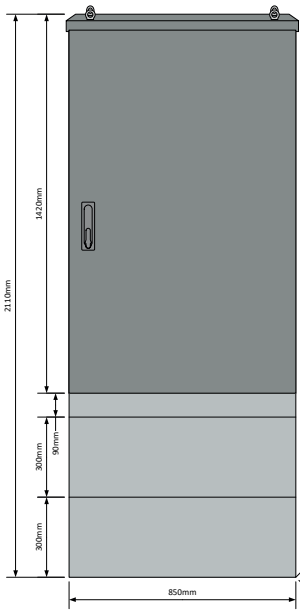

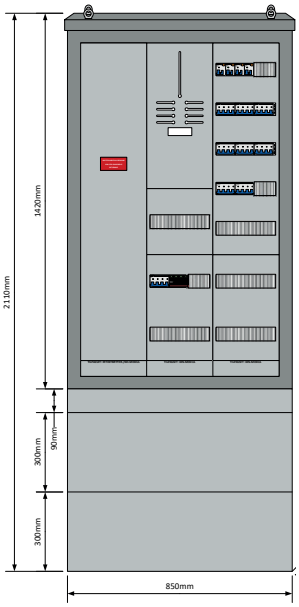

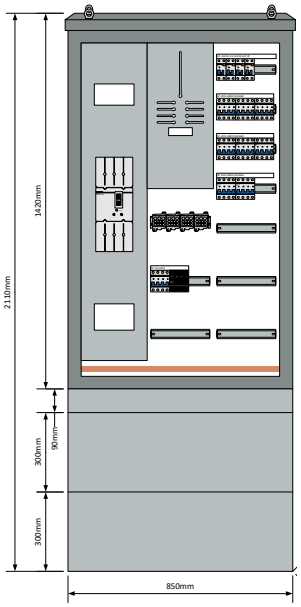

TEKNISK INFORMASJON OUTFLEX 850mm BREDDE

SKAP		MODULER	YTRE DIMENSJONER I MM		
Varenummer	Produktbeskrivelse	Antall	Høyde	Bredde	Dybde
CV073707	OUTFLEX ALUMINIUMSSKAP DOBBELTVEGGET B=3MOD H=2MOD GRÅ	6 (3x2)	1020	850	400
CV073714	OUTFLEX ALUMINIUMSSKAP DOBBELTVEGGET B=3MOD H=3MOD GRÅ	9 (3x3)	1420	850	400

SOKKEL		MODULBREDDE	YTRE DIMENSJONER I MM		
Varenummer	Produktbeskrivelse	Antall	Høyde	Bredde	Dybde
CV073721	OUTFLEX 400 SOKKEL H90 ALU B=3MOD FOR FUNDAMENT	3	90	850	380
CV073738	OUTFLEX 400 SOKKEL H300 ALU B=3MOD FOR FUNDAMENT	3	300	850	380
CV073745*	OUTFLEX 400 SOKKEL H690 ALU B=3MOD FOR NEDGRAVING	3	690	850	380

* Anbefalt nedgravingsdybde: 500-600mm.

OUTFLEX 110 CM BREDDE

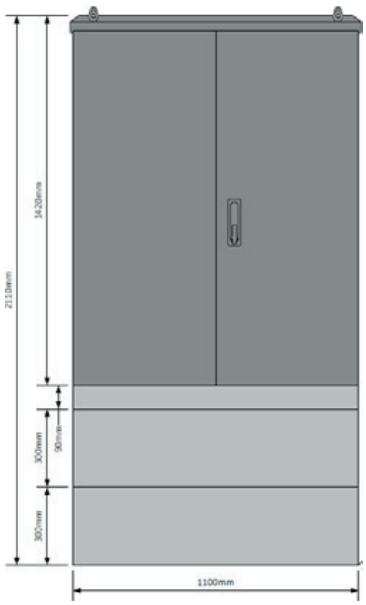

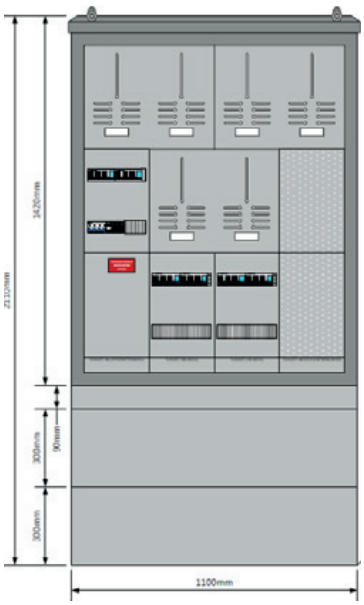

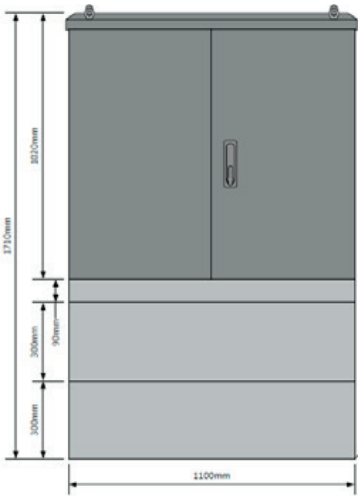

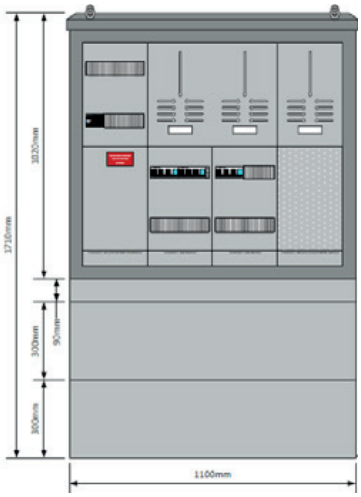

TEKNISK INFORMASJON OUTFLEX 1100mm BREDDE

SKAP		MODULER	YTRE DIMENSJONER I MM		
Varenummer	Produktbeskrivelse	Antall	Høyde	Bredde	Dybde
CV058650	OUTFLEX ALUMINIUMSSKAP DOBBELTVEGGET B=4MOD H=2MOD GRÅ	8 (4x2)	1020	1100	400
CV058667	OUTFLEX ALUMINIUMSSKAP DOBBELTVEGGET B=4MOD H=3MOD GRÅ	12 (4x3)	1420	1100	400
CV062800	OUTFLEX ALUMINIUMSSKAP DOBBELTVEGGET B=4MOD H=3MOD SORT	12 (4x3)	1420	1100	400

SOKKEL		MODULBREDDE	YTRE DIMENSJONER I MM		
Varenummer	Produktbeskrivelse	ANTALL	HØYDE	BREDDE	DYBDE
CV058704	OUTFLEX 400 SOKKEL H90 ALU B=4MOD FOR FUNDAMENT	4	90	1100	380
CV062640	OUTFLEX 400 SOKKEL H300 ALU B=4MOD FOR FUNDAMENT	4	300	1100	380
CV058735*	OUTFLEX 400 SOKKEL H690 ALU B=4MOD FOR NEDGRAVING	4	690	1100	380

* Anbefalt nedgravingsdybde: 500-600mm.

OUTFLEX 160 CM BREDDE

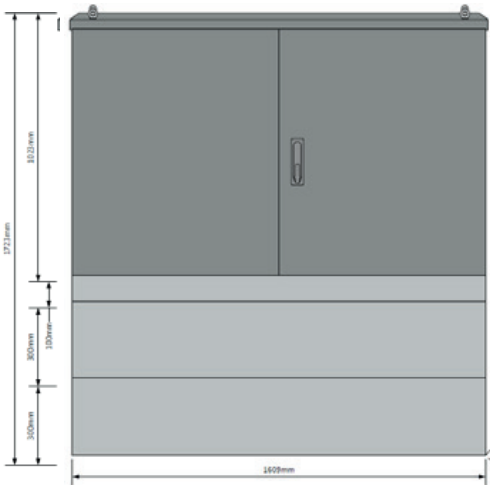

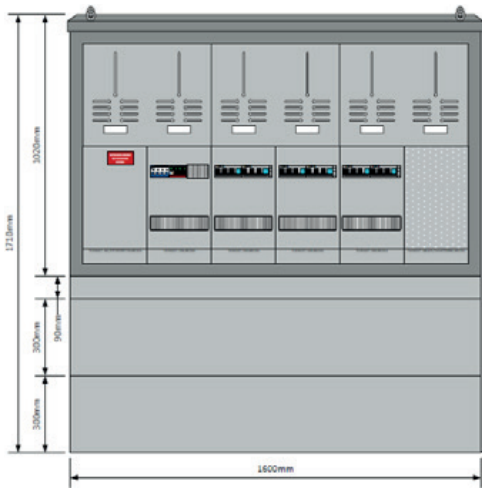

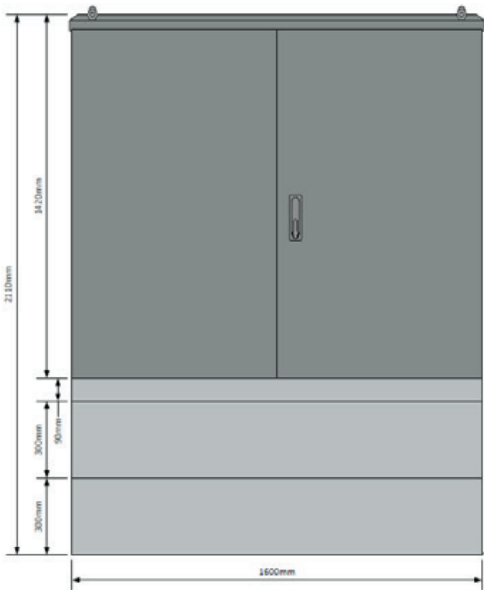

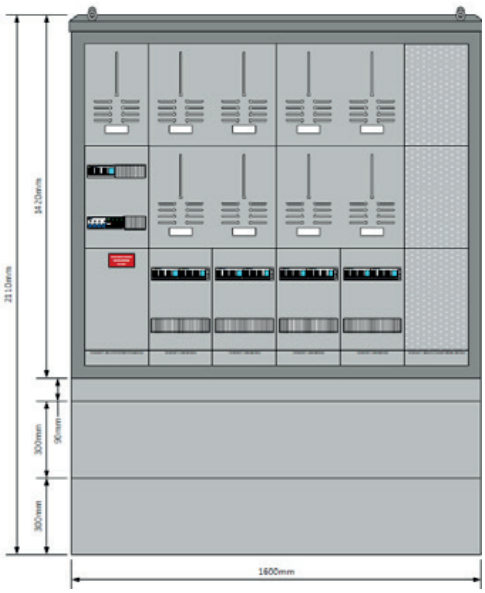

TEKNISK INFORMASJON OUTFLEX 1600mm BREDDE

SKAP		MODULER	YTRE DIMENSJONER I MM		
Varenummer	Produktbeskrivelse	Antall	Høyde	Bredde	Dybde
CV058674	OUTFLEX ALUMINIUMSSKAP DOBBELTVEGGET B=6MOD H=2MOD GRÅ	12 (6x2)	1020	1600	400
CV058681	OUTFLEX ALUMINIUMSSKAP DOBBELTVEGGET B=6MOD H=3MOD GRÅ	18 (6x3)	1420	1600	400

SOKKEL		MODULBREDDE	YTRE DIMENSJONER I MM		
Varenummer	Produktbeskrivelse	Antall	Høyde	Bredde	Dybde
CV058711	OUTFLEX 400 SOKKEL H90 ALU B=6MOD FOR FUNDAMENT	6	90	1600	380
CV062657	OUTFLEX 400 SOKKEL H300 ALU B=6MOD FOR FUNDAMENT	6	300	1600	380
CV058742*	OUTFLEX 400 SOKKEL H690 ALU B=6MOD FOR NEDGRAVING	6	690	1600	380

* Anbefalt nedgravingsdybde: 500-600mm.

OUTFLEX - DOBBELTVEGGET ALUMINIUM SKAP

UTVENDIG SKAP OUTFLEX

ART.NR	PRODUKTBESKRIVELSE
CV058636	OUTFLEX 400 UTV. ALU.SKAP DOBBELTVEGGET U/SOKKEL B=2MOD H=2MOD GRÅ RAL7042
CV058643	OUTFLEX 400 UTV. ALU.SKAP DOBBELTVEGGET U/SOKKEL B=2MOD H=3MOD GRÅ RAL7042
CV073707	OUTFLEX 400 UTV. ALU.SKAP DOBBELTVEGGET U/SOKKEL B=3MOD H=2MOD GRÅ RAL7042
CV073714	OUTFLEX 400 UTV. ALU.SKAP DOBBELTVEGGET U/SOKKEL B=3MOD H=3MOD GRÅ RAL7042
CV058650	OUTFLEX 400 UTV. ALU.SKAP DOBBELTVEGGET U/SOKKEL B=4MOD H=2MOD GRÅ RAL7042
CV058667	OUTFLEX 400 UTV. ALU.SKAP DOBBELTVEGGET U/SOKKEL B=4MOD H=3MOD GRÅ RAL7042
CV062800	OUTFLEX 400 UTV. ALU.SKAP DOBBELTVEGGET U/SOKKEL B=4MOD H=3MOD SORT RAL9005
CV058674	OUTFLEX 400 UTV. ALU.SKAP DOBBELTVEGGET U/SOKKEL B=6MOD H=2MOD GRÅ RAL7042
CV058681	OUTFLEX 400 UTV. ALU.SKAP DOBBELTVEGGET U/SOKKEL B=6MOD H=3MOD GRÅ RAL7042

SOKKEL

ART.NR	PRODUKTBESKRIVELSE
CV058698	OUTFLEX 400 SOKKEL H90 ALU B=2MOD FOR FUNDAMENT
CV062633	OUTFLEX 400 SOKKEL H300 ALU B=2MOD FOR FUNDAMENT
CV058728	OUTFLEX 400 SOKKEL H690 ALU B=2MOD FOR FUNDAMENT/NEDGRAVING
CV073721	OUTFLEX 400 SOKKEL H90 ALU B=3MOD FOR FUNDAMENT
CV073738	OUTFLEX 400 SOKKEL H300 ALU B=3MOD FOR FUNDAMENT
CV073745	OUTFLEX 400 SOKKEL H690 ALU B=3MOD FOR FUNDAMENT/NEDGRAVING
CV058704	OUTFLEX 400 SOKKEL H90 ALU B=4MOD FOR FUNDAMENT
CV062640	OUTFLEX 400 SOKKEL H300 ALU B=4MOD FOR FUNDAMENT
CV058735	OUTFLEX 400 SOKKEL H690 ALU B=4MOD FOR FUNDAMENT/NEDGRAVING
CV058711	OUTFLEX 400 SOKKEL H90 ALU B=6MOD FOR FUNDAMENT
CV062657	OUTFLEX 400 SOKKEL H300 ALU B=6MOD FOR FUNDAMENT
CV058742	OUTFLEX 400 SOKKEL H690 ALU B=6MOD FOR FUNDAMENT/NEDGRAVING

BUNNPLATE

ART.NR	PRODUKTBESKRIVELSE
CV058902	OUTFLEX BUNNPLATE FOR 1X2 FLENSER BREDDE 2 MODULER B500 D370
CV073868	OUTFLEX BUNNPLATE FOR 1X3 FLENSER BREDDE 3 MODULER B750 D370
CV058919	OUTFLEX BUNNPLATE FOR 1X4 FLENSER BREDDE 4 MODULER B1000 D370
CV058926	OUTFLEX BUNNPLATE FOR 1X6 FLENSER BREDDE 6 MODULER B1500 D370

AVDEKKING

ART.NR	PRODUKTBESKRIVELSE
CV058889	OUTFLEX AVDEKKING JORDSKINNE FOR DIN-MODUL 1 MODUL BRED
CV058896	OUTFLEX AVDEKKING JORDSKINNE MONTASJEPLATE 1 MODUL BRED
CV058865	OUTFLEX AVDEKKING JORDSKINNE MÅLER/SVAKSTRØMSMODUL 1MODUL BRED
CV058872	OUTFLEX AVDEKKING JORDSKINNE NH/EFFEKTBRYTER MED AVDEKKING 1 MODUL BRED

MONTASJEPLATE

ART.NR	PRODUKTBESKRIVELSE
CV058803	OUTFLEX MODUL MONTASJEPLATE 25X40CM
CV058834	OUTFLEX MODUL MONTASJEPLATE 25X80CM
CV058827	OUTFLEX MODUL MONTASJEPLATE 50X40CM
CV058810	OUTFLEX MODUL MONTASJEPLATE 50X80CM

OUTFLEX - DOBBELTVEGGET ALUMINIUM SKAP

MODULER

ART.NR	PRODUKTBESKRIVELSE
CV058759	OUTFLEX MODUL DIN 25X40CM 2 SKINNER INKL AVDEKKING
CV058797	OUTFLEX MODUL DIN 25X80CM 5 SKINNER INKL AVDEKKING
CV062596	OUTFLEX MODUL DIN 25X40CM 3 SKINNER FOR REKKEKLEMMER INKL TETT AVDEKKING
CV058780	OUTFLEX MODUL EFFEKTBRYTER/NH 25X40CM INKL AVDEKKING
CV058858	OUTFLEX MODUL EFFEKTBRYTER/NH 25X80CM 1 DIN INKL AVDEKKING
CV062626	OUTFLEX MODUL EFFEKTBRYTER/NH 25X120CM INKL AVDEKKING
CV062619	OUTFLEX MODUL EFFEKTBRYTER/NH 25X80CM INKL AVDEKKING
CV058766	OUTFLEX MODUL MÅLERPLATE 25X40CM 1 MÅLER
CV058841	OUTFLEX MODUL MÅLERPLATE 50X40CM 2 MÅLERE
CV062602	OUTFLEX MODUL MÅLERPLATE 25X80CM 1 MÅLER TRAFOMÅLING 1 DIN SKINNER INKL AVDEKKING
CV058773	OUTFLEX MODUL SVAKSTRØMFELT 25X40CM

TILBEHØR

ART.NR	PRODUKTBESKRIVELSE
CV060943	OUTFLEX SNØMARKØR
CV062824	OUTFLEX SKRUEPAKKE FOR LASTEKROKER 4 STK

OUTFLEX SKAPMODULER

CV058780
Outflex modul effektbryter/
NH 25x40cm inkl avdekking

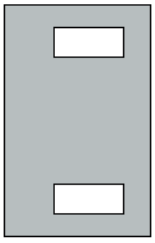

CV058773
Outflex modul
svakstrømfelt 25x40cm

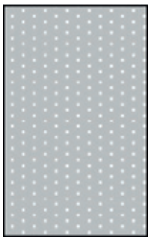

CV058803
Outflex modul
montasjeplate 25x40cm

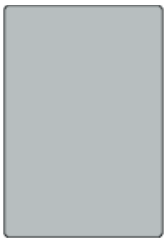

CV058827
Outflex modul
montasjeplate 50x40cm

CV058865
Outflex Avdekking jordskinne
måler/svakstrømsmodul
1 modul bred

CV058872
Outflex Avdekking
jordskinne NH/effektbryter med
avdekking 1 modul bred

CV058889
Outflex Avdekking jordskinne
for DIN-modul

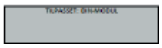

CV058810
Outflex modul
montasjeplate 50x80cm

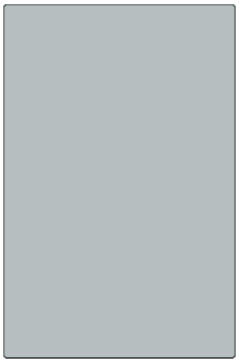

CV058896
Outflex Avdekking jordskinne
montasjeplate 1 modul bred

OUTFLEX SKAPMODULER

CV058766
Outflex modul
målerplate 25x40cm 1 måler

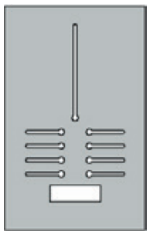

CV058841
Outflex modul
målerplate 50x40cm 2 målere

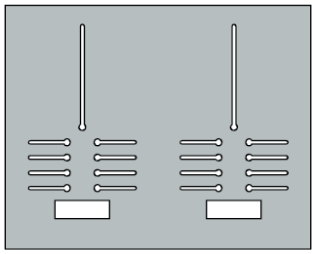

CV062602
Outflex modul målerplate
25x80cm 1 måler trafomåling
1 DIN skinne inkl avdekking

CV058759
Outflex modul DIN
25x40cm 2 skinner inkl. avdekking

CV062596
Outflex modul DIN 25x40cm
3 skinner for rekkeklemmer
inkl. tett avdekking

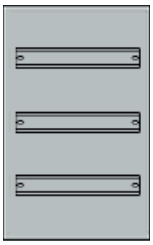

CV058797
Outflex modul DIN
25x80cm 5 skinner inkl avdekking

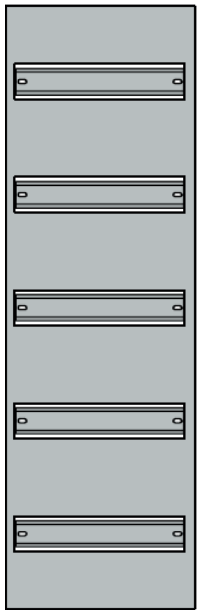

CV058834
Outflex modul
2x effektbryter/NH 25x80cm
inkl. avdekking

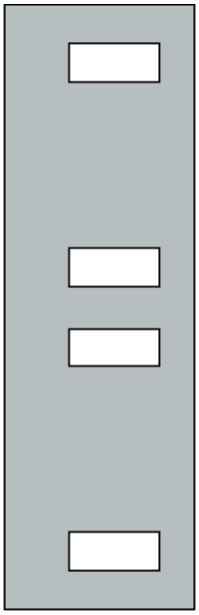

CV062619
Outflex modul effektbryter/
NH 25x80cm inkl avdekking

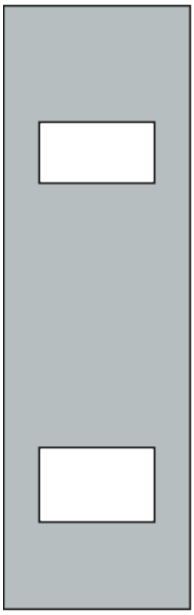

CV062626
Outflex modul effektbryter/
NH 25x120cm inkl avdekking

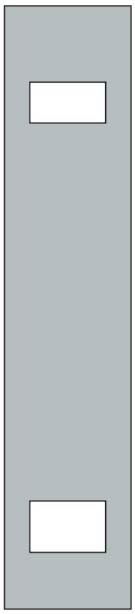

CV058858
Outflex modul effektbryter/
NH 25x80cm 1
DIN inkl avdekking

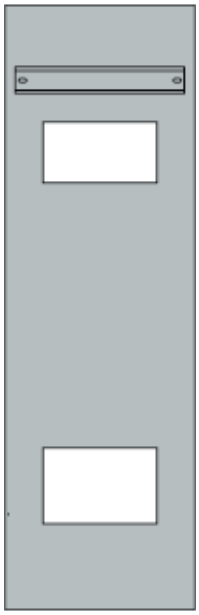

VEGGSKAP

POLYESTER IP66

Skapet er konstruert i glassfiberforsterket varmpresset polyester. I tillegg er skapet halogenfritt og meget korrosjonsbestandig. Skapene har en slagfasthet på IK10 og er glødetrådstestet ved 960ºC.

Termisk klasse er 150ºC, og fargen som er tilgjengelig er RAL 7035 grå.

Skroget er støpt i en hel del, dette bidrar til økt innvendig plass og høyere slagfasthet. Montasjeplate eller modulær avdekking bestilles separat etter behov.

Teknisk info:
Tetthet: IP66
Slagfasthet: IK10
Temperatur min/max: -25 ºC / +40 ºC
Maks driftsspenning: 1000 V AC / 1500 V DC

ART.NR	EL.NR	PRODUKTBESKRIVELSE
CV055734	2413559	VEGGSKAP POLYESTER IP66 600 X 400 X 230 U/MONT.PLATE
CV055741	2413560	VEGGSKAP POLYESTER IP66 600 X 500 X 230 U/MONT.PLATE
CV055758	2413561	VEGGSKAP POLYESTER IP66 800 X 600 X 300 U/MONT.PLATE

TILBEHØR

ART.NR	EL.NR	PRODUKTBESKRIVELSE
CV055826	2413567	VEGGSKAP POLYESTER TILBEHØR JUSTERINGSSETT FOR MONT.PLATE DYBDE 230MM
CV055833	2413568	VEGGSKAP POLYESTER TILBEHØR JUSTERINGSSETT FOR MONT.PLATE DYBDE 300MM
CV055796	1727935	VEGGSKAP POLYESTER TILBEHØR MODULÆR AVDEKKING 3X18 (600 X 400)
CV055802	1727936	VEGGSKAP POLYESTER TILBEHØR MODULÆR AVDEKKING 3X23 (600 X 500)
CV055819	1727937	VEGGSKAP POLYESTER TILBEHØR MODULÆR AVDEKKING 4X29 (800 X 600)
CV055765	2413563	VEGGSKAP POLYESTER TILBEHØR MONT.PLATE METALL 600 X 400
CV055772	2413564	VEGGSKAP POLYESTER TILBEHØR MONT.PLATE METALL 600 X 500
CV055789	2413565	VEGGSKAP POLYESTER TILBEHØR MONT.PLATE METALL 800 X 600
CV064729	2413566	VEGGSKAP POLYESTER TILBEHØR MONTASJEPLATE METALL 1000 X 750
CV055840	2413569	VEGGSKAP POLYESTER TILBEHØR VEGGFESTE 4 STK.
CV055857	2413570	VEGGSKAP POLYESTER TILBEHØR VEGGFESTE JUSTERBART 4 STK.
CV055864	2413571	VEGGSKAP POLYESTER TILBEHØR LÅS M/NØKKEL T141
CV055826	2413567	VEGGSKAP POLYESTER TILBEHØR JUSTERINGSSETT FOR MONT.PLATE DYBDE 230MM
CV055833	2413568	VEGGSKAP POLYESTER TILBEHØR JUSTERINGSSETT FOR MONT.PLATE DYBDE 300MM

VEGGSKAP

VEGGSKAP LAKKERT STÅL IP66

Lakkert stålskap med montasjeplate innvedig, samt avtakbar plate i bunn for uttak av hull til kabelgjennomføringer. Dør i skap har sideprofiler som muliggjør montasje av for eksempel kabelkanaler. Lakkerte stålskap er for innendørs installasjoner. Modulær avdekking kan også plasseres i disse skapene.

Teknisk info:
Tetthet: IP66
Slagfasthet: IK10
Temperatur min/max: -25 ºC / +40 ºC
Maks driftsspenning: 1000 V AC

ART.NR	EL.NR	PRODUKTBESKRIVELSE
CV056830	2400135	VEGGSKAP LAKKERT STÅL INNENDØRS IP66 300 X 300 X 150
CV056847	2400136	VEGGSKAP LAKKERT STÅL INNENDØRS IP66 400 X 300 X 150
CV056854	2400137	VEGGSKAP LAKKERT STÅL INNENDØRS IP66 400 X 400 X 200
CV056861	2400138	VEGGSKAP LAKKERT STÅL INNENDØRS IP66 400 X 600 X 200
CV056878	2400139	VEGGSKAP LAKKERT STÅL INNENDØRS IP66 500 X 400 X 200
CV056885	2400140	VEGGSKAP LAKKERT STÅL INNENDØRS IP66 500 X 500 X 200
CV056892	2400141	VEGGSKAP LAKKERT STÅL INNENDØRS IP66 600 X 400 X 200
CV056908	2400142	VEGGSKAP LAKKERT STÅL INNENDØRS IP66 600 X 400 X 250
CV056915	2400143	VEGGSKAP LAKKERT STÅL INNENDØRS IP66 600 X 600 X 200
CV056922	2400144	VEGGSKAP LAKKERT STÅL INNENDØRS IP66 600 X 600 X 250
CV056939	2400145	VEGGSKAP LAKKERT STÅL INNENDØRS IP66 600 X 600 X 300
CV056946	2400146	VEGGSKAP LAKKERT STÅL INNENDØRS IP66 700 X 500 X 250
CV056953	2400147	VEGGSKAP LAKKERT STÅL INNENDØRS IP66 800 X 600 X 250
CV056960	2400148	VEGGSKAP LAKKERT STÅL INNENDØRS IP66 800 X 600 X 300
CV056977	2400149	VEGGSKAP LAKKERT STÅL INNENDØRS IP66 800 X 600 X 400
CV056984	2400150	VEGGSKAP LAKKERT STÅL INNENDØRS IP66 800 X 800 X 300
CV056991	2400151	VEGGSKAP LAKKERT STÅL INNENDØRS IP66 1000 X 600 X 300
CV057028	2400154	VEGGSKAP LAKKERT STÅL INNENDØRS IP66 1200 X 600 X 300
CV057035	2400155	VEGGSKAP LAKKERT STÅL INNENDØRS IP66 1200 X 800 X 300
CV057042	2400156	VEGGSKAP LAKKERT STÅL INNENDØRS IP66 1200 X 1000 X 300
CV057059	2400157	VEGGSKAP LAKKERT STÅL INNENDØRS IP66 1200 X 1200 X 250

TILBEHØR

ART.NR	EL.NR	PRODUKTBESKRIVELSE
CV057066	2413558	VEGGSKAP LAKKERT STÅL TILBEHØR VEGGFESTE 4 STK.
CV059275	1727925	VEGGSKAP LAKKERT STÅL TILBEHØR MOD. AVDEKKING 2X8 MOD (300 X 250 X 150/200)
CV059282	1727926	VEGGSKAP LAKKERT STÅL TILBEHØR MOD. AVDEKKING 3X11 MOD (400 X 300 X 150/200)
CV059299	1727927	VEGGSKAP LAKKERT STÅL TILBEHØR MOD. AVDEKKING 3X16 MOD (500 X 400 X 150/200)
CV059305	1727928	VEGGSKAP LAKKERT STÅL TILBEHØR MOD. AVDEKKING 4X16 MOD (600 X 400 X 150/200)
CV059312	1727929	VEGGSKAP LAKKERT STÅL TILBEHØR MOD. AVDEKKING 4X26 MOD (600 X 600 X 250/300)
CV059329	1727930	VEGGSKAP LAKKERT STÅL TILBEHØR MOD. AVDEKKING 4X26 + 1X24MOD (800X 600 X 250/300)
CV059336	1727931	VEGGSKAP LAKKERT STÅL TILBEHØR MOD. AVDEKKING 5X22 MOD (700 X 500 X 250/300)
CV059343	1727932	VEGGSKAP LAKKERT STÅL TILBEHØR MOD. AVDEKKING 5X38 MOD (800 X 800 X 250/300)
CV059350	1727933	VEGGSKAP LAKKERT STÅL TILBEHØR MOD. AVDEKKING 6X38 MOD (1000 X 800 X 250/300)
CV059411	1727934	VEGGSKAP LAKKERT STÅL TILBEHØR MOD. AVDEKKING 2X11 MOD (300 X 300 X 150/200)

VEGGSKAP

VEGGSKAP SYREFAST IP66

Til bruk i industrielle miljøer med aggressive midler eller saltvannsmiljøer. Syrefaste skap med montasjeplate.

Teknisk info:
Tetthet ved enkeltdør: IP66
Tetthet ved dobbeldør: IP55
Slagfasthet: IK10
Temperatur min/max: -25 ºC / +40 ºC
Maks driftsspenning: 1000 V AC / 1500 V DC

MED ENKEL DØR

ART.NR	EL.NR	PRODUKTBESKRIVELSE
CV055871	2400161	VEGGSKAP SYREFAST IP66 300 X 200 X 150
CV055888	2400162	VEGGSKAP SYREFAST IP66 300 X 250 X 150
CV055895	2400163	VEGGSKAP SYREFAST IP66 300 X 300 X 150
CV055901	2400164	VEGGSKAP SYREFAST IP66 400 X 300 X 200
CV055918	2400165	VEGGSKAP SYREFAST IP66 400 X 400 X 200
CV055925	2400166	VEGGSKAP SYREFAST IP66 400 X 600 X 200
CV055932	2400167	VEGGSKAP SYREFAST IP66 500 X 400 X 200
CV055949	2400168	VEGGSKAP SYREFAST IP66 500 X 400 X 250
CV055956	2400169	VEGGSKAP SYREFAST IP66 600 X 400 X 200
CV055963	2400170	VEGGSKAP SYREFAST IP66 600 X 500 X 250
CV055970	2400171	VEGGSKAP SYREFAST IP66 600 X 600 X 250
CV055987	2400172	VEGGSKAP SYREFAST IP66 700 X 500 X 250
CV055994	2400173	VEGGSKAP SYREFAST IP66 800 X 600 X 300
CV056007	2400174	VEGGSKAP SYREFAST IP66 800 X 800 X 300
CV056014	2400160	VEGGSKAP SYREFAST IP66 1000 X 800 X 300

MED DOBBEL DØR

ART.NR	EL.NR	PRODUKTBESKRIVELSE
CV056021	2400158	VEGGSKAP SYREFAST IP55 M/DOBBEL DØR 1000 X 1000 X 300
CV056038	2400159	VEGGSKAP SYREFAST IP55 M/DOBBEL DØR 1200 X 1000 X 300

TILBEHØR

ART.NR	EL.NR	PRODUKTBESKRIVELSE
CV056045	2413572	VEGGSKAP SYREFAST TILBEHØR VEGGFESTE 4 STK.
CV056052	1727938	MOD. AVDEKKING 2X8 MOD (300 X 250 X 150)
CV056069	1727939	MOD. AVDEKKING 3X11 MOD (400 X 300 X 200)
CV056076	1727940	MOD. AVDEKKING 3X16 MOD (500 X 400 X 200)
CV056083	1727941	MOD. AVDEKKING 4X16 MOD (600 X 400 X 200)
CV056090	1727942	MOD. AVDEKKING 5X22 MOD (700 X 500 X 250)
CV056106	1727943	MOD. AVDEKKING 4X26+1X24MOD (800X 600 X 300)
CV056113	1727944	MOD. AVDEKKING 5X38 MOD (800 X 800 X 300)
CV056120	1727945	MOD. AVDEKKING 6X38 MOD (1000 X 800 X 300)
CV059268	1727946	MOD. AVDEKKING 4X26 MOD (600 X 600 X 300)

VEGGSKAP

ALUMINIUMSSKAP IP55

Aluminiumsskap med innvendige festebraketter tilpasset deler fra tavlesystem Finelcomp i F-serie.

Skapene leveres uten innredning, og er lagt inn i vårt tegneprogram Centech Draw. Innredning prosjekteres etter kundens ønske.

Skapene leveres med veggfester, men kan også monteres på base for nedgravning ved behov.

Teknisk info:
Tetthet: IP55
Slagfasthet: IK10
Farge: RAL7042 Lys Grå
Materiale: AW5754 Saltvannsbestandig Aluminium

SKAP

ART.NR	PRODUKTBESKRIVELSE
CV068871	ALUMINIUMSKAP ENKELVEGGET H1120 B800 D380
CV068840	ALUMINIUMSKAP ENKELVEGGET H840 B650 D380
CV068857	ALUMINIUMSKAP ENKELVEGGET H980 B650 D380
CV068864	ALUMINIUMSKAP ENKELVEGGET H980 B800 D380

BASE

ART.NR	PRODUKTBESKRIVELSE
CV068888	ALUMINIUMSKAP ENKELVEGGET BASE B650
CV068895	ALUMINIUMSKAP ENKELVEGGET BASE B800

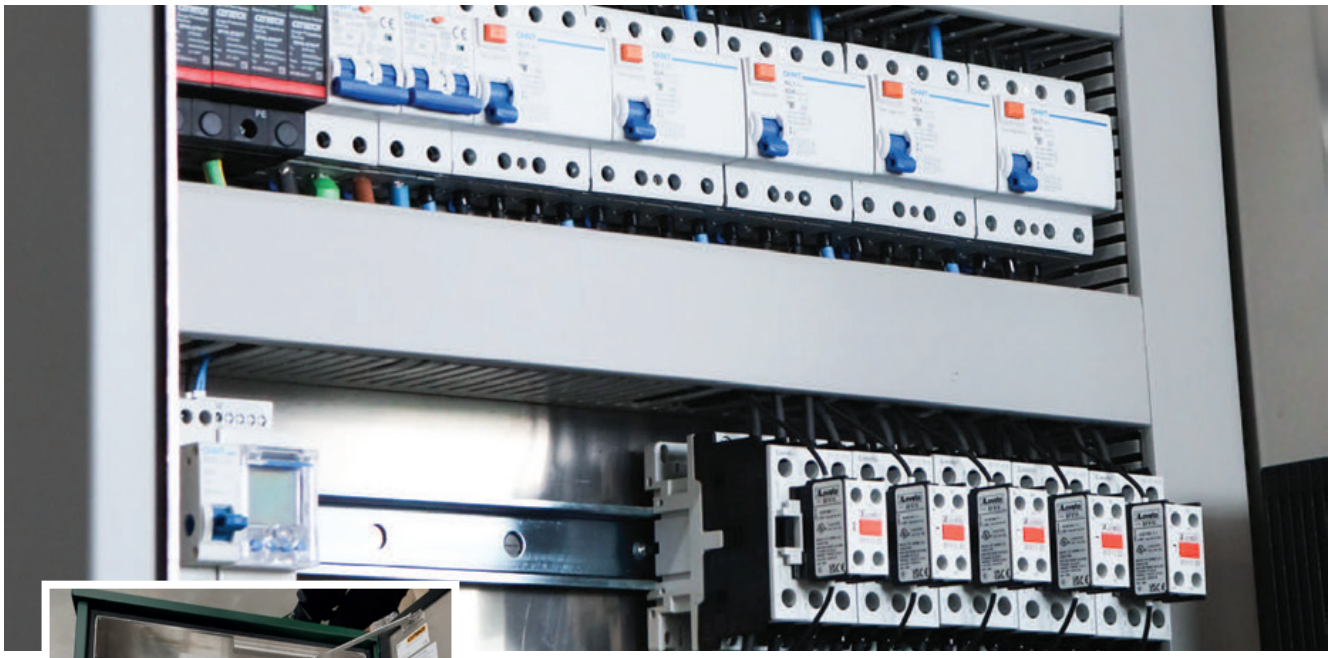

TENNSKAP - DOBBELTVEGGET ALUMINIUM IP65

Tennskap fra Cenika bygges, tilpasses og lakkeres etter kundens behov. Skapet leveres med justerbar sokkel, snømarkør og veggfester som standard.

- Mulighet for 1-5 avganger totalt
- Bygget iht. IEC 62208 og spesifikasjoner fra Statens Vegvesen.

VI PROSJEKTERER OG TEGNER FOR DEG!

ART.NR	PRODUKTBESKRIVELSE
CV072366	TENNSKAP DOBBELTVEGGET ALUMINIUMSSKAP 800X1200X400MM GRANGRØNN RAL6009
CV069922	TENNSKAP DOBBELTVEGGET ALUMINIUMSSKAP 800X1200X400MM GRÅ RAL7042
CV072359	TENNSKAP DOBBELTVEGGET ALUMINIUMSSKAP 800X1200X400MM SORTGRØNN RAL6012

Grå RAL7042

Grangrønn RAL6009

Sortgrønn RAL6012

VEILYS STOLPEBOKS

- Stolpeboks er tilpasset montasje i stålmaster og leveres med verktøyfri tilkobling mot armatur.
- Stolpeboksene leveres komplett med vern samt 4 stk. dobbeltisolerte 2,5mm² ledere.
- Leveres også uten vern/ledere. UV-bestandig utførelse på visse modeller for ytterligere beskyttelse mot ultrafiolette stråler.

ART.NR	EL.NR	PRODUKTBESKRIVELSE
CV072052	3601113	VEILYS STOLPEBOKS 6A-C AUT.
CV072069	3601114	VEILYS STOLPEBOKS 6A-C AUT. UV
CV072076	3601115	VEILYS STOLPEBOKS 10A-C AUT.
CV072045	3601112	VEILYS STOLPEBOKS TOM

EX-KLEMME

Denne kan anvendes både for aluminium og kobber, tilstrammes ved hjelp av momentskrue for tidsbesparende og enkel montering.

- Isolert avgreningsklemme for EX Hengeledning hovedleder 16-95mm² og avgreningsleder 1,5-95mm².

ART.NR	EL.NR	PRODUKTBESKRIVELSE
CV072120	1200515	VEILYS EX-KLEMME 16-95 MM²/1,5-95 MM²

VEILYS EX - HENGELEDNING

120mm² Mellomfeste

- Brukes som mellom feste på tremaster for opptil 120mm².
- Kan brukes i rett linje eller opp til 90 grader. Testet i henhold til EN 50483-1:2009.

4x25/50mm² Endefeste

- Brukes som endefeste på tremaster for 3 eller 4 EX ledere.
- Det sitter montert en fjær på klemmene som gjør at festene holdes fra hverandre ved montering.
- Festet har en kilevirkning. Testet i henhold til EN 50483-1:2009.

ART.NR	EL.NR	PRODUKTBESKRIVELSE
CV072694	2804410	VEILYS EX/HENGELEDNING - 4X25/50 ENDEFESTE
CV072700	2800169	VEILYS EX/HENGELEDNING - 120 MELLOMFESTE

KRYMPESKRITT

Krympeskritt fra Cenika, produsert i polymer (EVA), gir meget god fleksibilitet, høy elastisitet og vedvarende forsegling mot ytre påvirkninger.

- Benyttes til endeavslutning av kabler.
- Beskyttelse mot vanninntrenging.
- Krympeskritt med lim for; 3, 4 og 5 ledere 25- 50 mm².

ART.NR	EL.NR	PRODUKTBESKRIVELSE
CV072847	1100084	VEILYS KRYMPESKRITT 3.1 25-50MM²
CV072137	1100056	VEILYS KRYMPESKRITT 4.1 25-50MM²
CV072144	1100057	VEILYS KRYMPESKRITT 5.1 25-50MM²

VEILYS GJENNOMGÅENDE KROK

M20x320

- Kroken brukes til isolerte EX kabler/hengekabler.
- Laget av varmeforsinket galvanisert stål.
- Testet i henhold til EN 50483- 1:20.

ART.NR	EL.NR	PRODUKTBESKRIVELSE
CV072786	2804414	VEILYS GJENNOMGÅENDE KROK M16X240
CV072793	2804415	VEILYS GJENNOMGÅENDE KROK M20X230
CV072809	2804416	VEILYS GJENNOMGÅENDE KROK M20X320

VEILYS MUTTERKROK

M16-M20

- Kroken brukes til isolerte EX kabler/hengekabler.
- Laget av varmeforsinket galvanisert stål.
- Monteres på baksiden av gjennomgående krok M16.
- Testet i henhold til EN 50483- 1:2009.

ART.NR	EL.NR	PRODUKTBESKRIVELSE
CV072823	2804418	VEILYS MUTTERKROK M16
CV072830	2804419	VEILYS MUTTERKROK M20

VEILYS STOLPEKLAVE

M12 140-170

Brukes som klave for å feste armaturarmer eller lignende.

- Utført i varmforsinket stål, dekker det fleste stolpedimensjoner.
- Testet i henhold til EN 50483-1:2009.

ART.NR	EL.NR	PRODUKTBESKRIVELSE
CV072748	2804413	VEILYS STOLPEKLAVE M12 140-170
CV072731	2804412	VEILYS STOLPEKLAVE M12 170-220

VEILYS TREKROK

M16

- Kroken brukes til isolerte EX kabler/hengekabler.
- Laget av varmeforsinket galvanisert stål.
- Testet i henhold til EN 50483- 1:20.

ART.NR	EL.NR	PRODUKTBESKRIVELSE
CV072816	2804417	VEILYS TREKROK M16

GELBOKS

- Gel Boks, enkel, dobbel og trippel.
- IP68 fylt gel boks.
- Testet i henhold til EN 61984:2009.

ART.NR	EL.NR	PRODUKTBESKRIVELSE
CV072755	1201150	VEILYS GEL BOKS ENKEL
CV072762	1201151	VEILYS GEL BOKS DOBBEL
CV072779	1201152	VEILYS GEL BOKS TRIPPEL

VEILYS KOBLINGSKLEMME AL/CU

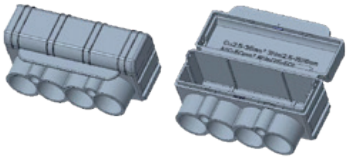

ART.NR	EL.NR	PRODUKTBESKRIVELSE
CV072717	3608018	VEILYS KOBLINGSKLEMME AL/CU 230V DOBBEL
CV072724	3608019	VEILYS KOBLINGSKLEMME AL/CU 400V TRIPPEL

PÅVEGGSKAP/KAPSLINGER

PÅVEGGSKAP / KAPSLINGER IP65

Påveggsskap i ABS med IP65-utførelse:
Disse skapene skal plasseres under tak eller i et utendørs hus. Skapene leveres i grå farge, RAL 7035, og med transparent dør i polycarbonat ISO 4892-2. Skapene finnes i mange forskjellige moduler med tilbehør.

Halogenfri påveggsskap i IP40-utførelse:
Skapene leveres med dør og har hvit farge, RAL9002

Halogenfri modulkapsling IP20-utførelse:
Modulkapslingen uten dør og har hvit farge, RAL9002

Teknisk info:

Tetthet	: IP65 / IP40 / IP20
Slagfasthet	: IK08
Temperatur min/maks	: -25 ºC / +40 ºC
Maks driftsspenning	: 1000 V AC / 1500 V DC

ART.NR	ELNR.	PRODUKTBESKRIVELSE
CV062862	1700181	PÅVEGGSKAP ABS GRÅ IP65 MED TRANSPARENT DØR 1X4MOD
CV062879	1700182	PÅVEGGSKAP ABS GRÅ IP65 MED TRANSPARENT DØR 1X6MOD
CV062886	1700183	PÅVEGGSKAP ABS GRÅ IP65 MED TRANSPARENT DØR 1X8MOD
CV062893	1700184	PÅVEGGSKAP ABS GRÅ IP65 MED TRANSPARENT DØR 1X12MOD
CV062909	1700185	PÅVEGGSKAP ABS GRÅ IP65 MED TRANSPARENT DØR 1X18MOD
CV062916	1700186	PÅVEGGSKAP ABS GRÅ IP65 MED TRANSPARENT DØR 2X12MOD
CV062923	1700187	PÅVEGGSKAP ABS GRÅ IP65 MED TRANSPARENT DØR 2X18MOD
CV062930	1700188	PÅVEGGSKAP ABS GRÅ IP65 MED TRANSPARENT DØR 3X12MOD
CV062947	1700189	PÅVEGGSKAP ABS GRÅ IP65 MED TRANSPARENT DØR 3X18MOD
CV062954	1700190	PÅVEGGSKAP PLAST HVIT IP20 UTEN DØR 2 MODULER
CV062961	1700191	PÅVEGGSKAP PLAST HVIT IP20 UTEN DØR 4 MODULER
CV062978	1700192	PÅVEGGSKAP PLAST HVIT IP40 MED HVIT DØR 8 MODULER
CV062985	1700193	PÅVEGGSKAP PLAST HVIT IP40 MED HVIT DØR 12 MODULER
CV063050	2413556	PÅVEGGSKAP ABS TILBEHØR LÅS M/NØKKEL METALL

BRANNSLUKKER I SKAP

SLUKKEAMPULL BONPET

Brannampull for slukking av brann i et lite område,
for inntil 8 kubikkmeter. For Klasse A, B, C og F-branner.
Kan også brukes ved elektriske installasjoner opptil 35KV

ART.NR	EL.NR	PRODUKTBESKRIVELSE
CV059466	1800137	SLUKKEAMPULL BONPET RØD (600ML)

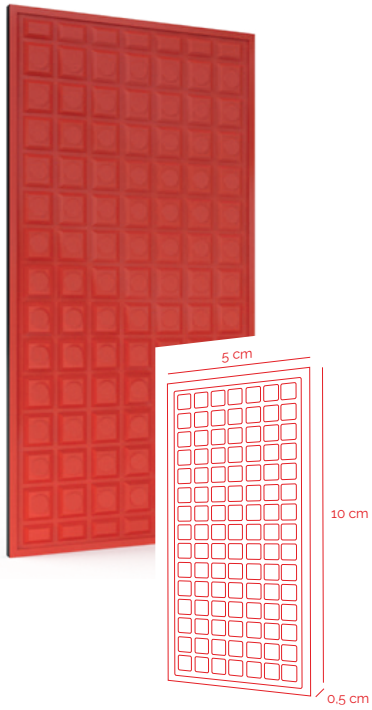

MAUSS STIXX BRANNSLUKKER

For beskyttelse mot branner i sikringsskap, tavler, koblingsbokser, veggskap, serverrom, osv.
Mauss Stixx klistremerke slukker brann ved hjelp av kaliumgass.

Vi har utviklet en kalkulator som beregner antall stixx
pr skap for deg, ved at du legger inn bredde og dybde på skapet.

3-5 sekunders aktivering

5 år skydd

Kompakt storlek

Teknisk info:

- Kompakt størrelse 10x5 cm.
- Frittstående enhet.
- Ikke under trykk.
- Saneringsfri teknologi.
- Ikke noe komplisert system.
- Vedlikeholdsfritt.
- Levetid 5 år.
- Reagerer raskt - 3-5 sek.
- Ufarlig kaliumblanding.
- Slukker alle typer branner.*

ART.NR	EL.NR	PRODUKTBESKRIVELSE
CV059466	1800137	SLUKKEAMPULL BONPET RØD (600ML)

1

Dekk 20% av det øvre området for optimal brannbeskyttelse.

2

Ved 380°C utløses klistermerket innen 3-5 sekunder.

3

Når kaliumgassen sprer seg i skapet, er den også en effektiv etterslukningsbeskyttelse.

BRANNSLUKKER I SKAP

BRUKSVEILEDNING MAUS STIXX

1. Ta bort den selvklebende beskyttelsesplasten på baksiden av MAUS Stixx
2. Fest MAUS Stixx på en flat overflate eller brakett over det forventede tenningsområdet med den fargede siden vendt ned
3. Ikke bøy eller skjær/kutt MAUS Stixx
4. Sjekk regelmessig MAUS Stixx for å sikre at den ikke er aktivert
5. De delene av MAUS Stixx som har blitt aktivert blir svarte MAUS Stixx må da byttes ut.

REGNE UT ANTALLET

Her er en enkel beregningsmetode for raskt å vite hvor mange MAUS Stixx som skapet trenger.

1. Beregn arealet (taket på skapet) areal A x B.
   F.eks. A Bredde. 50 cm x B Dybde 20 cm = 1000 cm blir arealet X.

2. Del arealet X med klistermerkets areal Y (50 cm).
   F.eks. Skapets areal X er 1000 cm / Y 50 cm = Resultatet Z blir 20

3. Beregne 20% av Z og du får frem hvor mange klistermerker som trengs.
   F.eks. Z 20 x 0,2 (20%) = 4. Dvs. 4 klistermerker er optimalt.

Anbefalt antall:
Resultat 0-1,1 = 1 klistermerke, 1,1-2,1 = 2 klistermerker, 2,1-3,1 = 3 klistermerker et

Eksempel (cm):

HØYDE	BREDDE	DYBDE	RESULTAT	ANTALL MAUS STIXX
300	20	12	0,96	1 (1 I OVERKANT)
380	30	21	2,52	3 (2 I OVERKANT, 1 PÅ VEGG/DØR*)
600	60	21	5,04	5 (2 I OVERKANT, 3 PÅ VEGG/DØR*)

**Midt i skapet eller der det er best å beskytte skapet mot brann*

PLASSERINGSGUIDE

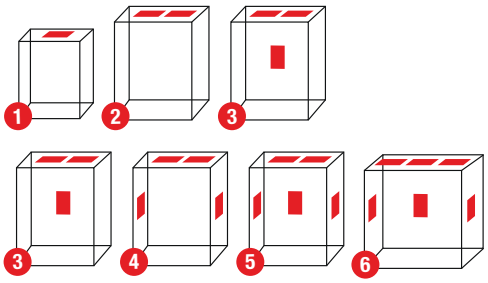

VIKTIG! Det må ikke være mer enn 30 cm fra der en potensiell brann kan oppstå til plasseringen av MAUS Stixx. Hvis skapet er over 60 cm høyt, bør plassen over 60 cm beregnes som et nytt skap i henhold til formelen "Regne ut antallet"

Formel

X / Y
Overflate Stixx overflate

x 20% = ANTALL MAUS STIXX

GJENNOMFØRINGER

PAKKNIPPEL MED STREKKAVLASTNING OG TETT GJENNOMFØRING

Halogenfri pakknippel med strekkavlastning, O-ring og tett gjennomføring.
For å få kabel gjennom, må det tas hull på gjennomføring i pakknippel.
Ideelt til applikasjoner der f.eks. skap monteres og kabler ikke skal inn i skap med en gang.
Pakknippel er tett helt til gjennomføring brytes.
God motstandsdyktighet mot bensin, olje, diesel, svake syrer.

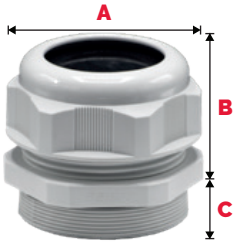

PAKKNIPPEL

ART.NR	EL.NR	PRODUKTBESKRIVELSE	A mm.	B mm.	C mm.
CV059831	1202869	PAKKNIPPEL POLYAMID M12 3-6,5MM CENTECH	15	21	8
CV059848	1202870	PAKKNIPPEL POLYAMID M16 5-10MM CENTECH	22	25	8
CV059855	1202871	PAKKNIPPEL POLYAMID M20 10-14MM CENTECH	27	28	9
CV059862	1202872	PAKKNIPPEL POLYAMID M25 13-18MM CENTECH	33	31	11
CV059879	1202873	PAKKNIPPEL POLYAMID M32 18-25MM CENTECH	42	37	11
CV059886	1202874	PAKKNIPPEL POLYAMID M40 22-32MM CENTECH	53	48	13
CV059893	1202875	PAKKNIPPEL POLYAMID M50 32-38MM CENTECH	60	49	13
CV059909	1202876	PAKKNIPPEL POLYAMID M63 37-44MM CENTECH	68	49	14

KONTRAMUTTER

ART.NR	EL.NR	PRODUKTBESKRIVELSE
CV059992	1202885	PAKKNIPPEL POLYAMID M12 KONTRAMUTTER CENTECH
CV060004	1202886	PAKKNIPPEL POLYAMID M16 KONTRAMUTTER CENTECH
CV060011	1202887	PAKKNIPPEL POLYAMID M20 KONTRAMUTTER CENTECH
CV060028	1202888	PAKKNIPPEL POLYAMID M25 KONTRAMUTTER CENTECH
CV060035	1202889	PAKKNIPPEL POLYAMID M32 KONTRAMUTTER CENTECH
CV060042	1202890	PAKKNIPPEL POLYAMID M40 KONTRAMUTTER CENTECH
CV060059	1202891	PAKKNIPPEL POLYAMID M50 KONTRAMUTTER CENTECH
CV060066	1202892	PAKKNIPPEL POLYAMID M63 KONTRAMUTTER CENTECH

BLINDPLUGG

ART.NR	EL.NR	PRODUKTBESKRIVELSE
CV059916	1202877	PAKKNIPPEL POLYAMID M12 BLINDPLUGG CENTECH
CV059923	1202878	PAKKNIPPEL POLYAMID M16 BLINDPLUGG CENTECH
CV059930	1202879	PAKKNIPPEL POLYAMID M20 BLINDPLUGG CENTECH
CV059947	1202880	PAKKNIPPEL POLYAMID M25 BLINDPLUGG CENTECH
CV059954	1202881	PAKKNIPPEL POLYAMID M32 BLINDPLUGG CENTECH
CV059961	1202882	PAKKNIPPEL POLYAMID M40 BLINDPLUGG CENTECH
CV059978	1202883	PAKKNIPPEL POLYAMID M50 BLINDPLUGG CENTECH
CV059985	1202884	PAKKNIPPEL POLYAMID M63 BLINDPLUGG CENTECH

TILBEHØR

FG25

FG35

FG2 2x240

FG13 240+

FLENSER

ART.NR	ELNR.	PRODUKTBESKRIVELSE
CV013468	1102100	FLENS GUMMI HALOGENFRI FG 25
CV010627	1102101	FLENS GUMMI HALOGENFRI FG 35
CV014878	1102102	FLENS GUMMI HALOGENFRI FG13 240+
CV014885	1102103	FLENS GUMMI HALOGENFRI FG2 2X240
CV060950	1100177	FLENS MULTIFLENS 2-1
CV060967	1100178	FLENS MULTIFLENS 2-2
CV060974	1100179	FLENS MULTIFLENS 1-1

JORDSKINNEKLEMMER

ART.NR	ELNR.	PRODUKTBESKRIVELSE
CV033780	1225302	JORDSKINNEKLEMME 10mm/16-70mm²
CV033773	1225301	JORDSKINNEKLEMME 10mm/1,5-35mm²
CV033827	1225300	JORDSKINNEKLEMME 10mm/1,5-16mm²

LED LYS

ART.NR	ELNR.	PRODUKTBESKRIVELSE
CV064767	3700045	LED LYS M/MAGNET OG BEVEGELSESMELDER 220-240V AC

AVDEKKING

ART.NR	ELNR.	PRODUKTBESKRIVELSE
CV031698	1700406	AVDEKKING GRÅ 1 METER

DØRBRYTERE

ART.NR	ELNR.	PRODUKTBESKRIVELSE
CV073820	1400150	DØRBRYTER VARIABEL ARM 122.5 - 165,5 MM
CV073875	1400330	DØRBRYTER STEMPEL
CV073882	1400331	DØRBRYTER BRAKETT FOR CV073875

TILKNYTNINGSSKAP 430 BREDDE

NEOZED 25A TIL 63A M/KLEMMER 95mm²
NEOZED 25A TIL 63A M/PISK
SYLINDER 80A-125A M/KLEMMER-95mm² (MAKS OV 80A)

SJØVANNS-
BESTANDIG
ALUMINIUM

ALLE PRISER
GJELDER
FERDIG BYGGET

Cenika tilknytningsskap i 43 cm bredde. Skapet er designet med tanke på funksjonalitet og har kun 125 cm høyde! Produsert i sjøvannsbestandig aluminium. Kommer i fargene RAL7042 (lys grå) og RAL9005 (sort). Skapene er kun for bakkemontert utførelse. Skapene er priset ferdig bygget og er 100% komplette. Det eneste du må velge er størrelsen på Neozed-sikringene.

Skapet inneholder:

Overspenningsvern 3 pol (for luftstrekk på IT), hovedbryter (Neozed), komplett kabling (dobbelisolert på IT), koblingsklemmer 50mm² for utgående kabel og koblingsklemmer 95mm² for inngående kabel og jordklemmer for 6 tilkoblinger. For TN er det også klemme for PEN-splitt. Du trenger kun koble inngående og utgående kabel Tilknytningsskap kan også leveres med pisk eller koblingsklemmer i andre størrelser på forespørsel.

- I lakkert utførelse
- For montering inntil vegg

ENKELT UTVENDIG NEK399 LYS GRÅ IT/TT

H=125 B=43,3 D=21,5

Varenummer	El-nummer	Beskrivelse
CV068505	1700337	TKS 1M IT/TT B43 lys grå Neozed 25-63A m/klemmer95
CV072298	1700498	TKS 1M IT/TT B43 lys grå Neozed 25-63A m/pisk
CV072632	1710277	TKS 1M IT/TT B43 lys grå Sylinder 80-125A m/klemmer95 (OV80A)

ENKELT UTVENDIG NEK399 SORT IT/TT

H=125 B=43,3 D=21,5

Varenummer	El-nummer	Beskrivelse
CV068512	1700338	TKS 1M IT/TT B43 sort Neozed 25-63A m/klemmer95
CV072304	1700499	TKS 1M IT/TT B43 sort Neozed 25-63A m/pisk
CV072649	1710278	TKS 1M IT/TT B43 sort Sylinder 80-125A m/klemmer95 (OV80A)

ENKELT UTVENDIG NEK399 LYS GRÅ TN

H=125 B=43,3 D=21,5

Varenummer	El-nummer	Beskrivelse
CV068529	1700339	TKS 1M TN B43 lys grå Neozed 25-63A m/klemmer95
CV072274	1700500	TKS 1M TN B43 lys grå Neozed 25-63A m/pisk
CV072656	1710279	TKS 1M TN B43 lys grå Sylinder 80A-125A m/klemmer95 (OV80A)

ENKELT UTVENDIG NEK399 SORT TN

H=125 B=43,3 D=21,5

Varenummer	El-nummer	Beskrivelse
CV068536	1700340	TKS 1M TN B43 lys grå Neozed 25-63A m/klemmer95
CV072274	1700500	TKS 1M TN B43 lys grå Neozed 25-63A m/pisk
CV072656	1710279	TKS 1M TN B43 lys grå Sylinder 80A-125A m/klemmer95 (OV80A)

TILBEHØR

Varenummer	El-nummer	Beskrivelse
CV047395	1615700	NEOZED SIKRINGSSKILLEBRYTER 3P
CV047401	1615701	NEOZED SIKRINGSSKILLEBRYTER 3P+N
CV050012		RESERVE NEOZED FJÆR TIL SIKRINGER D01
CV049863		RESERVE NEOZED HOLDER FOR PATRONER
CV050623	1612474	SYLINDER SIKRINGSSKILLEBRYTER 3P
CV050630	1612475	SYLINDER SIKRINGSSKILLEBRYTER 4P

NEOZED / SYLINDER PATRONER

Varenummer	El-nummer	Beskrivelse
CV049948		NEOZED D01 PATRON 2A
CV049931		NEOZED D01 PATRON 4A
CV049924		NEOZED D01 PATRON 6A
CV049917		NEOZED D01 PATRON 10A
CV049900		NEOZED D01 PATRON 13A
CV049894		NEOZED D01 PATRON 16A
CV049887		NEOZED D02 PATRON 20A
CV049870		NEOZED D02 PATRON 25A
CV047456	1612470	NEOZED D02 PATRON 32A
CV047449	1612471	NEOZED D02 PATRON 40A
CV047432	1612472	NEOZED D02 PATRON 50A
CV047418	1612473	NEOZED D02 PATRON 63A
CV050647	1612476	SYLINDER 22X58 SMELTESIKRING 80A gl/gg

Høyde 125 cm
Bredde 43 cm
Dybde 21,5 cm

TILKNYTNINGSSKAP TKS BAKKEMONTERT ENKELT NEOZED ELLER SYLINDER

TILKNYTNINGSSKAP ETTER NEK399:2022
SKAPENE ER PRODUSERT I SJØVANNSBESTANDIG ALUMINIUM OG KOMMER FERDIG INTERNT KOBLET. DØREN HAR 8mm TREKANTLÅS, SOM KAN BYTTES UT MED SYSTEMNØKKEL OM DETTE ER NØDVENDIG. SKAPENE KOMMER FERDIG LEVERT MED PISKER FOR ING. KABLING OG KOBLINGSKLEMMER FOR UTG. KABLING.
SKAPENE ER KLARGJORT FOR EKSTERN ANTENNE MED ANTENNEFESTE PÅ HØYRE SIDE AV SKAPET.

SKAPENE ER TESTET Iht. IEC60068-2-1 TEST A:COLD, IEC60068-2-2 TEST B: DRY HEAT, IEC60068-2-14 TEST N: CHANGE OF TEMPERATURE. -40 +70*C.
TESTEN ER UTFØRT MED 10 SYKLUSER.

SJØVANNS-BESTANDIG ALUMINIUM

- I lakkert utførelse
- For montering inntil vegg

ENKELT UTVENDIG NEK399 MED NEOZED LYS GRÅ

H=152 B=31,1 D=23

Varenummer	El-nummer	Beskrivelse
CV050425	1711038	TKS 1M IT/TT B30 lys grå Neozed 25-63A m/pisk
CV050432	1711055	TKS 1M TN B30 lys grå Neozed 25-63A m/pisk
CV059770	1700176	TKS 1M IT/TT B30 lys grå Neozed 25-63A m/klemmer95
CV059763	1700177	TKS 1M TN B30 lys grå Neozed 25-63A m/klemmer95

ENKELT UTVENDIG NEK399 MED NEOZED SORT

H=152 B=31,1 D=23

Varenummer	El-nummer	Beskrivelse
CV057509	1711338	TKS 1M IT/TT B30 sort Neozed 25-63A m/pisk
CV057486	1711339	TKS 1M TN B30 sort Neozed 25-63A m/pisk

ENKELT UTVENDIG NEK399 MED SYLINDER LYS GRÅ

H=152 B=31,1 D=23

Varenummer	El-nummer	Beskrivelse
CV051217	1711100	TKS 1M IT/TT B30 lys grå Sylinder 80-125A m/pisk (OV80A)
CV051224	1711101	TKS 1M TN B30 lys grå Sylinder 80-125A m/pisk (OV80A)

ENKELT UTVENDIG NEK399 MED SYLINDER SORT

H=152 B=31,1 D=23

Varenummer	El-nummer	Beskrivelse
CV057493	1711340	TKS 1M IT/TT B30 sort Sylinder 80-125A m/pisk (OV80A)
CV057479	1711341	TKS 1M TN B30 sort Sylinder 80-125A m/pisk (OV80A)

TILBEHØR

Varenummer	El-nummer	Beskrivelse
CV049832	2400031	VEGGFESTE MÅLERSKAP NEK399 30CM BREDDE
CV047395	1615700	NEOZED SIKRINGSSKILLEBRYTER 3P
CV047401	1615701	NEOZED SIKRINGSSKILLEBRYTER 3P+N
CV050012		RESERVE NEOZED FJÆR TIL SIKRINGER D01
CV049863		RESERVE NEOZED HOLDER FOR PATRONER
CV053037	1700609	NEOZED RESERVESKUFF MED 12 PATRONER 63A

NEOZED PATRONER

Varenummer	El-nummer	Beskrivelse
CV049948		NEOZED D01 PATRON 2A
CV049931		NEOZED D01 PATRON 4A
CV049924		NEOZED D01 PATRON 6A
CV049917		NEOZED D01 PATRON 10A
CV049900		NEOZED D01 PATRON 13A
CV049894		NEOZED D01 PATRON 16A
CV049887		NEOZED D02 PATRON 20A
CV049870		NEOZED D02 PATRON 25A
CV047456	1612470	NEOZED D02 PATRON 32A
CV047449	1612471	NEOZED D02 PATRON 40A
CV047432	1612472	NEOZED D02 PATRON 50A
CV047418	1612473	NEOZED D02 PATRON 63A

TILKNYTNINGSSKAP TKS BAKKEMONTERT DOBBEL NEOZED ELLER SYLINDER

TILKNYTNINGSSKAP ETTER NEK399:2022
SKAPENE ER PRODUSERT I SJØVANNSBESTANDIG ALUMINIUM OG KOMMER FERDIG INTERNT KOBLET.
DØREN HAR 8mm TREKANTLÅS, SOM KAN BYTTES UT MED SYSTEMNØKKEL OM DETTE ER NØDVENDIG.
SKAPENE KOMMER FERDIG LEVERT MED PISKER FOR ING. KABLING OG KOBLINGSKLEMMER FOR UTG. KABLING.
SKAPENE ER KLARGJORT FOR EKSTERN ANTENNE MED ANTENNEFESTE PÅ HØYRE SIDE AV SKAPET.

SKAPENE ER TESTET Iht. IEC60068-2-1 TEST A:COLD, IEC60068-2-2 TEST B: DRY HEAT,
IEC60068-2-14 TEST N: CHANGE OF TEMPERATURE. -40 +70*C.
TESTEN ER UTFØRT MED 10 SYKLUSER.

SJØVANNS-
BESTANDIG
ALUMINIUM

- I lakkert utførelse
- For montering inntil vegg

DOBBELT UTVENDIG NEK399 MED NEOZED LYS GRÅ

H=152,5 B=51,1 D=23

Varenummer	El-nummer	Beskrivelse
CV049054	1711051	TKS 2M IT/TT B51 grå 2stk Neozed 25-63A m/pisk 2StikL
CV049061	1711052	TKS 2M TN B51 grå 2stk Neozed 25-63A m/pisk 2StikL
CV062848	1704054	TKS 2M IT/TT B51 grå 2stk Neozed 25-63A m/klemmer95 2StikL
CV062855	1704055	TKS 2M TN B51 grå 2stk Neozed 25-63A m/klemmer95 2StikL

DOBBELT UTVENDIG NEK399 MED NEOZED SORT

H=152,5 B=51,1 D=23

Varenummer	El-nummer	Beskrivelse
CV057585	1711349	TKS 2M IT/TT B51 sort 2stk Neozed 25-63A m/pisk 2StikL
CV057592	1711350	TKS 2M TN B51 sort 2stk Neozed 25-63A m/pisk 2StikL

DOBBELT UTVENDIG NEK399 MED SYLINDER LYS GRÅ

H=152,5 B=51,1 D=23

Varenummer	El-nummer	Beskrivelse
CV051262	1711105	TKS 2M TN B51 grå Sylinder 80A+2xNeozed 25-63A pisk 1StikL
CV051255	1711104	TKS 2M IT/TT B51 grå Sylinder 80A+2xNeoz 25-63A m/pisk 1StikL
CV068451	1704056	TKS 2M IT/TT B51 grå Sylinder 80-125A+2xNeoz 25-63A K95 1StikL
CV068468	1704058	TKS 2M TN B51 grå Sylinder 80-125A+2xNeozed 25-63A K95 1StikL

DOBBELT UTVENDIG NEK399 MED SYLINDER SORT

H=152,5 B=51,1 D=23

Varenummer	El-nummer	Beskrivelse
CV057608	1711351	TKS 2M IT/TT B51 sort Sylinder 80A+2xNeoz 25-63A m/pisk 1StikL
CV057615	1711352	TKS 2M TN B51 sort Sylinder 80A+2xNeozed 25-63A pisk 1StikL
CV068475	1704057	TKS 2M IT/TT B51 sort Sylinder 80-125A+2xNeoz 25-63A K95 1StkL
CV068482	1704059	TKS 2M TN B51 sort Sylinder 80-125A+2xNeozed 25-63A K95 1StikL

TILBEHØR

Varenummer	El-nummer	Beskrivelse
CV047395	1615700	NEOZED SIKRINGSSKILLEBRYTER 3P
CV047401	1615701	NEOZED SIKRINGSSKILLEBRYTER 4 POL
CV050012		NEOZED FJÆR TIL SIKRINGER D01
CV049863		NEOZED HOLDER FOR PATRONER
CV053037	1700609	NEOZED RESERVESKUFF MED 12 PATRONER 63A

NEOZED PATRONER

Varenummer	El-nummer	Beskrivelse
CV049948		NEOZED D01 PATRON 2A
CV049931		NEOZED D01 PATRON 4A
CV049924		NEOZED D01 PATRON 6A
CV049917		NEOZED D01 PATRON 10A
CV049900		NEOZED D01 PATRON 13A
CV049894		NEOZED D01 PATRON 16A
CV049887		NEOZED D02 PATRON 20A
CV049870		NEOZED D02 PATRON 25A
CV047456	1612470	NEOZED D02 PATRON 32A
CV047449	1612471	NEOZED D02 PATRON 40A
CV047432	1612472	NEOZED D02 PATRON 50A
CV047418	1612473	NEOZED D02 PATRON 63A

Tilknytningsskap etter NEK399:2022

Skapene er produsert i sjøvannsbestandig aluminium og kommer ferdig internt koblet.

Døren har 8mm trekantlås, som kan byttes ut med systemnøkkel om dette er nødvendig.

TEKNISK SPESIFIKASJON

MATERIALE	: SJØVANNSBESTANDIG ALUMINIUM / VARMGALVANISERT STÅL
PLATETYKKELSE	: 1,5-2 MM
IP-GRAD SKAP	: AD4 / IPX4
SLAGFASTHET	: AG2
KORROSJONSKLASSE	: C5
FARGE/LAKK	: UV-BESTANDIG PULVERLAKK, RAL7035 / RAL7011(GRÅ)
NORM	: NEK399:2018

TILKNYTNINGSSKAP BAKKEMONTERT 4 MÅLER PLASSER

TILKNYTNINGSSKAP MED 4 MÅLERPLASSER

- Utvendig kapsling i sjøvannsbeatndig aluminium.
- For bakkemontasje mot vegg.
- Montasjeplate for antenne og antennegjennomføring på høyre side.
- Skapet har bredde 51 cm, høyde 194 cm og dybde 23cm.

FERDIG INTERNT KOBLET FOR IT-, TT- ELLER TN-NETT

- Felles hovedbryter 80-125A.
- Neozed-vern for fire måleranlegg 20-63A.
- Koblingsklemmer 95mm^2 for stikkledingen.
- Koblingsklemmer 50mm^2 for utgående kabler.

SJØVANNS-BESTANDIG ALUMINIUM

- I lakkert utførelse
- For montering inntil vegg

NEK399 MED 4 MÅLER PLASSER LYS GRÅ

H=194 B=51,1 D=23

Varenummer	El-nummer	Beskrivelse
CV079808	1710751	TKS 4M IT/TT B51 grå Sylinder80-125A+4xNeoz25-63A K95 1StikL
CV079822	1710753	TKS 4M TN B51 grå Sylinder80-125A+4xNeozed25-63A K95 1StikL

NEK399 MED 4 MÅLER PLASSER SORT

H=194 B=51,1 D=23

Varenummer	El-nummer	Beskrivelse
CV079815	1710752	TKS 4M IT/TT B51 sort Sylinder80-125A+4xNeoz25-63A K95 1StikL
CV079839	1710754	TKS 4M TN B51 sort Sylinder80-125A+4xNeozed25-63A K95 1StikL

TILBEHØR

Varenummer	El-nummer	Beskrivelse
CV047395	1615700	NEOZED SIKRINGSSKILLEBRYTER 3P
CV047401	1615701	NEOZED SIKRINGSSKILLEBRYTER 4 POL
CV050012		NEOZED FJÆR TIL SIKRINGER D01
CV049863		NEOZED HOLDER FOR PATRONER
CV053037	1700609	NEOZED RESERVESKUFF MED 12 PATRONER 63A

NEOZED PATRONER

Varenummer	El-nummer	Beskrivelse
CV049948		NEOZED D01 PATRON 2A
CV049931		NEOZED D01 PATRON 4A
CV049924		NEOZED D01 PATRON 6A
CV049917		NEOZED D01 PATRON 10A
CV049900		NEOZED D01 PATRON 13A
CV049894		NEOZED D01 PATRON 16A
CV049887		NEOZED D02 PATRON 20A
CV049870		NEOZED D02 PATRON 25A
CV047456	1612470	NEOZED D02 PATRON 32A
CV047449	1612471	NEOZED D02 PATRON 40A
CV047432	1612472	NEOZED D02 PATRON 50A
CV047418	1612473	NEOZED D02 PATRON 63A

SYLINDER PATRONER

Varenummer	El-nummer	Beskrivelse
CV050647	1612476	Sylinder 22x58 smeltesikring 80A gl/gg
CV050654	1612477	Sylinder 22x58 smeltesikring 100A gl/gg
CV050661	1612478	Sylinder 22x58 smeltesikring 125A gl/gg

Tilknytningsskap etter NEK399:2022

Skapene er produsert i sjøvannsbestandig aluminium og kommer ferdig internt koblet.

Døren har 8mm trekantlås, som kan byttes ut med systemnøkkel om dette er nødvendig.

TEKNISK SPESIFIKASJON

MATERIALE	: SJØVANNSBESTANDIG ALUMINIUM / VARMGALVANISERT STÅL
PLATETYKKELSE	: 1,5-2 MM
IP-GRAD SKAP	: AD4 / IPX4
SLAGFASTHET	: AG2
KORROSJONSKLASSE	: C5
FARGE/LAKK	: UV-BESTANDIG PULVERLAKK, RAL7035 / RAL7011(GRÅ)
NORM	: NEK399:2018

TILKNYTNINGSSKAP TKS DOBBELVEGGET ENKELT MED NEOZED ELLER SYLINDER

SJØVANNS-BESTANDIG ALUMINIUM

- I lakkert utførelse
- For montering inntil vegg

ENKELT DOBBELTVEGGET NEK399 MED NEOZED LYS GRÅ

H=156,6 B=32,5 D=25,7

Varenummer	El-nummer	Beskrivelse
CV054850	1711337	TKS 1M IT/TT DBV B30 lys grå Neozed 25A-63A m/pisk
CV054843	1711336	TKS 1M TN DBV B30 lys grå Neozed 25-63A m/pisk

ENKELT DOBBELTVEGGET NEK399 MED SYLINDER LYS GRÅ

H=156,6 B=32,5 D=25,7

Varenummer	El-nummer	Beskrivelse
CV054836	1711335	TKS 1M IT/TT DBV B30 lys grå Sylinder 80-125A m/pisk (OV80A)
CV054829	1711334	TKS 1M TN DBV B30 lys grå Sylinder 80-125A m/pisk (OV80A)

TILBEHØR

Varenummer	El-nummer	Beskrivelse
CV047395	1615700	NEOZED SIKRINGSSKILLEBRYTER 3P
CV047401	1615701	NEOZED SIKRINGSSKILLEBRYTER 4 POL
CV050012		NEOZED FJÆR TIL SIKRINGER D01
CV049863		NEOZED HOLDER FOR PATRONER

NEOZED PATRONER

Varenummer	El-nummer	Beskrivelse
CV049948		NEOZED D01 PATRON 2A
CV049931		NEOZED D01 PATRON 4A
CV049924		NEOZED D01 PATRON 6A
CV049917		NEOZED D01 PATRON 10A
CV049900		NEOZED D01 PATRON 13A
CV049894		NEOZED D01 PATRON 16A
CV049887		NEOZED D02 PATRON 20A
CV049870		NEOZED D02 PATRON 25A
CV047456	1612470	NEOZED D02 PATRON 32A
CV047449	1612471	NEOZED D02 PATRON 40A
CV047432	1612472	NEOZED D02 PATRON 50A
CV047418	1612473	NEOZED D02 PATRON 63A

Tilknytningsskap etter NEK399:2022

Skapene er produsert i sjøvannsbestandig aluminium og kommer ferdig internt koblet.

Døren har 8mm trekantlås, som kan byttes ut med systemnøkkel om dette er nødvendig.

TEKNISK SPESIFIKASJON

MATERIALE	: SJØVANNSBESTANDIG ALUMINIUM / VARMGALVANISERT STÅL
PLATETYKKELSE	: 1,5-2 MM
IP-GRAD SKAP	: AD4 / IPX4
SLAGFASTHET	: AG2
KORROSJONSKLASSE	: C5
FARGE/LAKK	: UV-BESTANDIG PULVERLAKK, RAL7035 / RAL7011(GRÅ)
NORM	: NEK399:2018

NYHET

TILKNYTNINGSSKAP KLARGJORT FOR INDIREKTE MÅLING

SKAPET ER KLARGJORT FOR INDIREKTE MÅLING. DEDIKERT PLASS FOR EFFEKTBRYTER NM8N-250. KAN ANVENDES MED STIKKLEDNING OPPTIL 240MM2. LØSNINGEN KAN UTVIDES MED EKSTRA EFFEKTBRYTERPLASS. 39 MODULPLASSER FOR MODULÆRT UTSTYR I INTEGRERT FORDELING.

- I lakkert utførelse
- For montering inntil vegg
- Effektbryterplass 250A maks
- Opptil 240mm² stikkledning
- Mulig å utvide til ekstra effektbryter
- 39 modulplasser for integrert fordeling
- Klargjort for ekstern antenne
- God montasjeplass

TILKNYTNINGSSKAP KLART FOR INDIREKTE MÅLING LYS GRÅ

- H=194 B=56 D=23

Varenummer	El-nummer	Beskrivelse
CV087612	1704500	Trafomålt TKS 230V IT - 125-250A - klemmer 50-240mm (NB effektbryter må velges som tilvalg)
CV087629	1704501	Trafomålt TKS Effektbryter 400V TN 125-250A - klemmer 50-240mm (NB effektbryter må velges som tilvalg).

TILVALG

Varenummer	El-nummer	Beskrivelse
CV087698	1704508	Trafomålt TKS Tilvalg interne distribusjonsklemmer 125-160A
CV087704	1704509	Trafomålt TKS Tilvalg interne distribusjonsklemmer 200-250A
CV087636	1704502	Trafomålt TKS Tilvalg Termisk effektbryter IT/TN 100-125A
CV087643	1704503	Trafomålt TKS Tilvalg Termisk effektbryter IT/TN 112-160A
CV087650	1704504	Trafomålt TKS Tilvalg Termisk effektbryter IT/TN 140-200A
CV087667	1704505	Trafomålt TKS Tilvalg Termisk effektbryter IT/TN 157-225A
CV087674	1704506	Trafomålt TKS Tilvalg Termisk effektbryter IT/TN 200-250A
CV087681	1704507	Trafomålt TKS Tilvalg Elektronisk effektbryter IT/TN 100-250A

Tilknytningsskap etter NEK399:2022

Skapene er produsert i sjøvannsbestandig aluminium og kommer ferdig internt koblet.

Døren har 8mm trekantlås, som kan byttes ut med systemnøkkel om dette er nødvendig.

TEKNISK SPESIFIKASJON

MATERIALE	: SJØVANNSBESTANDIG ALUMINIUM / VARMGALVANISERT STÅL
PLATETYKKELSE	: 1,5-2 MM
IP-GRAD SKAP	: AD4 / IPX4
SLAGFASTHET	: AG2
KORROSJONSKLASSE	: C5
FARGE/LAKK	: UV-BESTANDIG PULVERLAKK, RAL7042 (GRÅ)
NORM	: NEK399:2022

TILKNYTNINGSSKAP DIN-Modul og sokkel

NYHET

2-Rader DIN-modul som monteres over målerfelt om dette ikke skal benyttes.
Kun for enkeltvegget TKS.

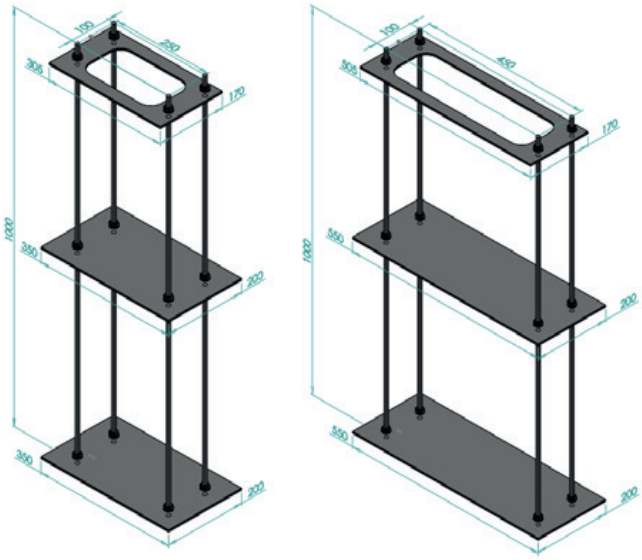

NYHET

Nedgravbar base til Cenika TKS, for frittstående montasje. For TKS med 1 eller 2 målerfelt

TILKNYTNINGSSKAP DIN MODUL FOR MÅLERSKAP

Varenummer	El-nummer	Beskrivelse
CV062305	1700178	Tilknytningsskap 2 rader DIN modul for enkelt målerskap
CV062312	1700179	Tilknytningsskap 2 rader DIN modul for dobbelt målerskap

TILKNYTNINGSSKAP BASE FRITTSTÅENDE FOR MÅLERSKAP

Varenummer	El-nummer	Beskrivelse
CV062497	1700607	Tilknytningsskap base frittstående for NEK399 1M b=300 TKS (AL)
CV062503	1700608	Tilknytningsskap base frittstående for NEK399 2M b=510 TKS (AL)

KABELINNTAKSSKAP

Kabelinntaksskap i samme utførelse som Tilknytningsskap.
Skapet har avtagbar montasjeplate for lettere montering av
Efffektbrytere fra 125-630A eller NH00-02 skuffer.
Det medfølger 2 stk DIN-skinner i topp og 1 stk ekstra DIN-skinne for valgfri montering.
Kabelinntaksskapet er produsert i AlMg3 saltvannsbestandig aluminium.
RAL 7042 (Lys grå).

KABELINNTAKSSKAP

VARENUMMER	EL-NUMMER	BESKRIVELSE
CV062329	1700180	Kabelinntaksskap bredde 30cm med 2 DIN skinne standard grå RAL7042

SJØVANNS-
BESTANDIG
ALUMINIUM

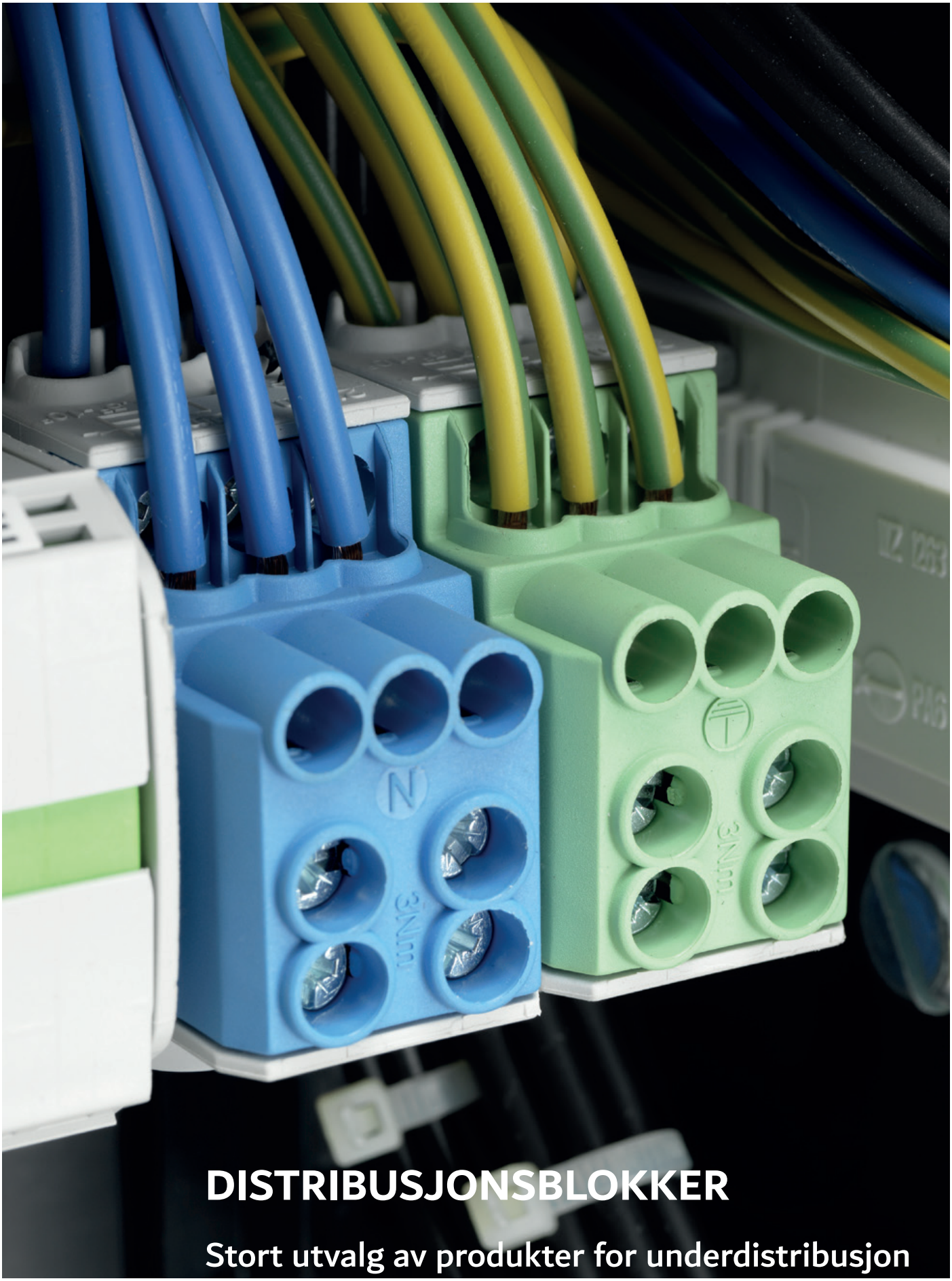

DISTRIBUSJONSBLOKKER

Stort utvalg av produkter for underdistribusjon

DISTRIBUSJONSBLOKKER

Underfordelingsblokker brukes ofte i underfordelings- og lokaliserte systemer.
HORA eTec UVB-serien er også egnet for en rekke andre type kraftdistribusjonssystemer.
HORA eTec-serien inkluderer en stor produktfamilie som rommer en rekke tverrsnitt. Alle modeller er egnet for runde eller sektorformede ledere, enkjernede, flertrådet eller mangetrådet leder med endehylse, i kobber eller aluminium.

Cenika leverer HORA eTec sin UVB underfordelingsblokk for opptil 25mm² tverrsnitt og en maksimal kapasitet på 100A.
HORA eTec-distribusjonsblokker drar fordel av et meget kompakt design.
Denne kompaktheten og det optimaliserte designet sparer deg for ekstra kostnader, ikke bare grunnet plassbesparelsen, men også de ekstra brukervennlige funksjonene som reduserer installasjonstiden. Den forenklede termineringen med f esteskruer gjør montering av kraft til underfordeling enkelt og trygt.

Underfordelingsblokker er svært allsidige, da de allerede er utstyrt med mange terminaler. HORA eTec underfordelingsblokker kan monteres horisontalt eller vertikalt på TS 35 skinner i henhold til IEC 60715 / DIN EN 50022 ved hjelp av spesialisert klikk-teknologi. Flere blokker kan kombineres mot hverandre ved å klikke de sammen.

Alle nye underfordelingsblokkmodeller er merket på overflaten med farger på terminalene for de respektive lederne, en tilleggsfunksjon som gjør installasjonen så mye enklere. Det innovative trinndesignet på disse klemmene gir et godt overblikk på tilkoblede ledere.

Alle underfordelingsblokker oppfyller EF-direktivet om begrensning av farlige stoffer i elektrisk og elektronisk utstyr (RoHS).
Disse underfordelingsblokkene har flere godkjenninger for bruk med aluminium og kobberledere.

PRODUKTFORDELER

> Passer for alle runde og sektorformede ledere. Enkjernet, flertrådet og mangetrådet med endeylse. Aluminium og kobber.
> Komptakt og smalt design med avrundede hjørner.
> For horisontal og vertikal installasjon
> Selvslukkende halogenfritt plasthus

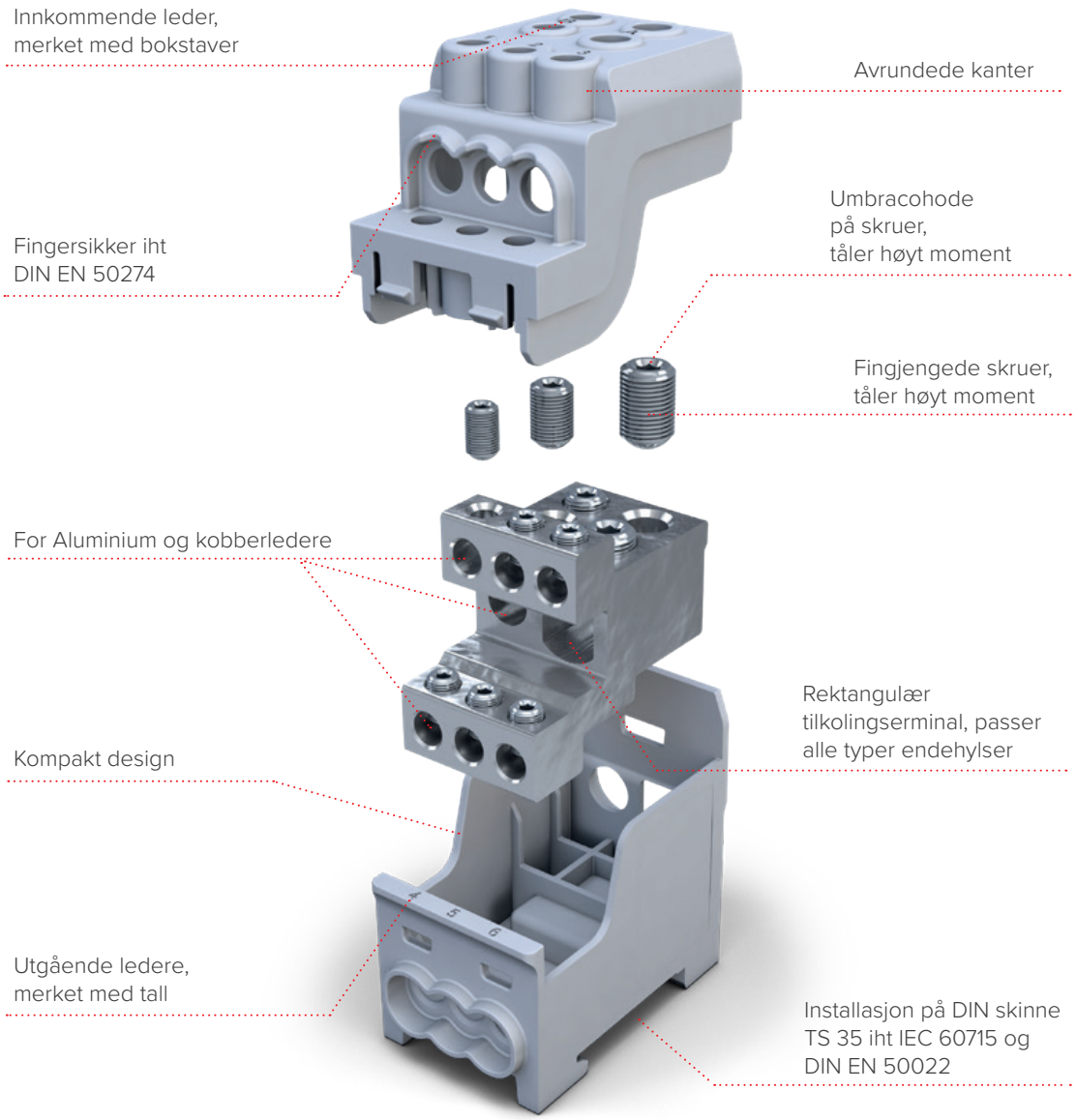

SERTIFIKATER
> IEC 60947-7-1
> IEC 60998-1
> IEC 61238-1 (A klasse)

SERTIFISERING

SIKKERHET

DISTRIBUSJONSBLOKK AL/CU

UVB 100 - 1 POL

INNGÅENDE / BRO		UTGÅENDE	
2 x	25 mm² - 2,5 mm² 16 mm² - 1,5 mm²	6 x	10 mm² - 1,5 mm² 6 mm² - 1,5 mm²

> Modulært system
> Passer på DIN-skinne TS 35

AL / CU

CV052603

CV052610

CV052597

For aluminium og kobberledere (Al / Cu)

NOMINELL SPENNING	NOMINELL STRØM	STANDARDER
1000 V AC	Al 100A	IEC 61238-1
1000 V AC	Cu 101A	EN 60998-2-1

Modell	Varenummer	Beskrivelse--		SP	El nummer
UVB 100 til aluminium/ kobberledere	CV052597	Distribusjonsblokk Al/Cu 2x25mm²/6x10mm² UVB 100 Grå		3/54	1200549
	CV052603	Distribusjonsblokk Al/Cu 2x25mm²/6x10mm² UVB 100 Blå		3/54	1200550
	CV052610	Distribusjonsblokk Al/Cu 2x25mm²/6x10mm² UVB 100 Grønn		3/54	1200551

	IEC 60998-2-1		IEC 61238-1
	Cu		Al
2 x 25 mm²			
25 mm²	3 Nm	-	4 Nm
16 mm²		3 Nm	
10 mm²			-
6 mm²			
4 mm²			
2,5 mm²			
1,5 mm²	-		
Avmantlings lengde	17 mm		
Skrue	2 x M6 +/- PZ2		
6 x 10 mm²			
10 mm²	2 Nm	-	-
6 mm²		2 Nm	
4 mm²			
2,5 mm²			
1,5 mm²			
Avmantlings lengde	9 mm		
Skrue	M5 +/- PZ2		

Dimensjoner:

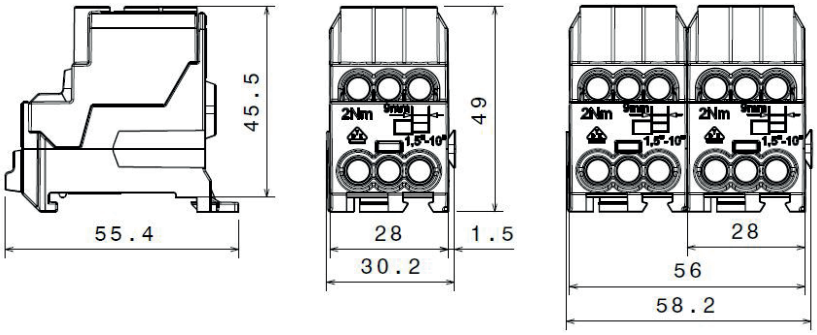

DISTRIBUSJONSBLOKKER (PDB)

Distribusjonsblokker møter økende krav.
Kraft i fabrikker og maskiner må så effektivt som mulig distribueres til forbrukere og motorer. Ledertverrsnitt av økende størrelser med minimum plassbehov har satt fokuset på distribusjonsblokker.
PDB-serien med distribusjonsblokker fra HORA eTec har en høy grad av brukervennlighet, bidrar til kostnadseffektivitet og sikkerhet, og gir en ideell løsning uansett hvor strøm leveres og distribueres gjennom kabler med relativt store tverrsnitt. Hver versjon i serien har godkjenning for tilkobling til aluminium- eller kobberledere takket være et spesialisert belegg på legeringen til hele komponenten.

Designet sikrer høy brukervennlighet på HORA eTec sine distribusjonsblokker. Designet i konstruksjonen gjør at man tydelig kan se terminalene gjennom et gjennomsiktig deksel. Dette gjør montasjen av distribusjonsblokkene enkelt og trygt mens de blir tilkoblet. De som bruker distribusjonsblokkene, sparer allerede inn penger på grunn av det optimaliserte designet. Den forenklede skrueenheten sparer betydelige mengder med tid. Det gjennomsiktige dekselet er konstruert slik at skruene ikke kan bli mistet eller blir borte. Distribusjonsblokken kan raskt monteres på en TS 35 skinne i henhold til IEC 60715 / DIN EN 50022 eller skrus direkte på monteringsplaten.
Enkel og allsidig.

HORA eTec distribusjonsblokker er ideelle for tilkobling av runde eller flate ledere. Utgangene har et stort antall mindre terminaler for videre kraftdistribusjon.
I tillegg er det enkelt og trygt å utvide antall utganger, da fordelingsblokkene kan stables ved siden av hverandre og utvides til ethvert behov ved å bruke faseskinner for mindre distribusjonsblokker. Dette tilbehøret gjør det mulig å tredoble antall utganger som tillater ytterligere strømfordeling fra en inngang til et stort antall tilleggsledere.
Alle versjoner er fingersikre på alle sider i henhold til DIN EN 50274, og har også kortslutningsmotstand i henhold til den nøyaktige SCCR-standarden for å øke sikkerhetsnivået. Dette betyr at
HORA eTec distribusjonsblokker oppfyller gjeldende og stadig økende sikkerhetskrav på terminalteknologi.
Den ergonomiske designen med avrundede kanter eliminerer risikoen for personskader under montering.

PRODUKTFORDELER

> Passer for alle runde og sektorformede ledere. Enkjernet, flertrådet og mangetrådet med endeylse. Aluminium og kobber.
> Komptakt og smalt design med avrundede hjørner.
> For horisontal og vertikal installasjon
> Selvslukkende halogenfritt plasthus

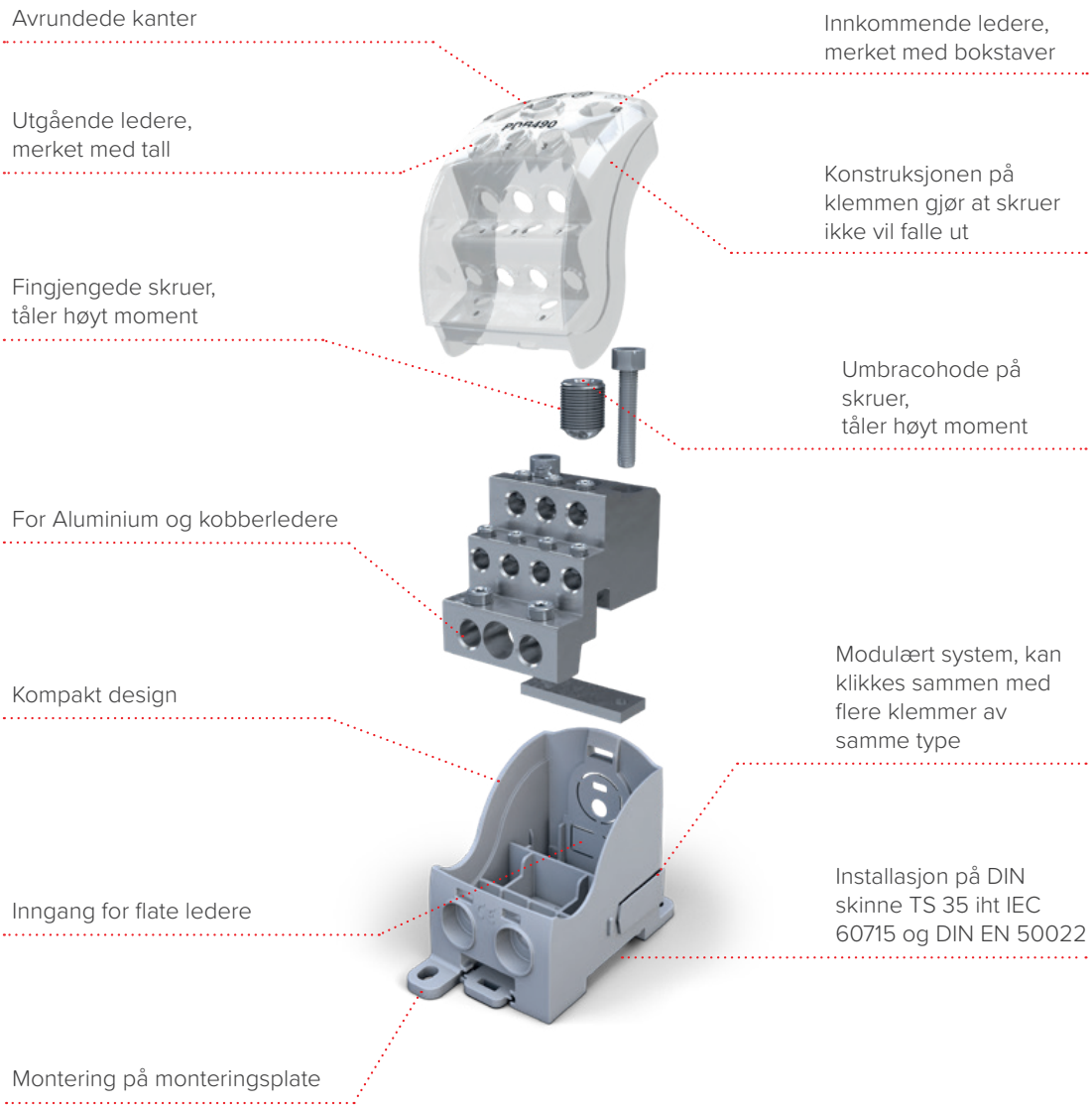

SERTIFIKATER

> IEC 60947-7-1
> UL-1059
> CSA C22.2 No.158-10

SERTIFISERING

SIKKERHET

PDB 160 - 1 POL

CV052627

INNGÅENDE

1 x 25 - 2,5 mm² (4 - 14 AWG)
16 - 1,5 mm² (6 - 16 AWG)

> Modulært system
> Passer på DIN-skinne TS 35 eller
> monteringsplate

UTGÅENDE / BRO

1 x 16 - 1,5 mm² (6 - 16 AWG)
10 - 1,5 mm² (8 - 16 AWG)
eller
Gaffel M6 / 16 mm²

UTGÅENDE

2 x 16 - 1,5 mm² (6 - 16 AWG)
10 - 1,5 mm² (8 - 16 AWG)

3 x 10 - 1,5 mm² (8 - 16 AWG)
6 - 1,5 mm² (10 -16 AWG)

PDB 160 / 2 - dobbel

CV052634

INNGÅENDE

1 x 25 - 2,5 mm² (4 - 14 AWG)
16 - 1,5 mm² (6 - 16 AWG)

> Modulært system
> Passer på DIN-skinne TS 35 eller
> monteringsplate

BRO (FERDIG MONTERT)

1 x Gaffel M6 / 16 mm²

UTGÅENDE

4 x 16 - 1,5 mm² (6 - 16 AWG)
10 - 1,5 mm² (8 - 16 AWG)

6 x 10 - 1,5 mm² (8 - 16 AWG)
6 - 1,5 mm² (10 -16 AWG)

PDB 160 / 3 - trippel

CV052641

INNGÅENDE

1 x 25 - 2,5 mm² (4 - 14 AWG)
16 - 1,5 mm² (6 - 16 AWG)

> Modulært system
> Passer på DIN-skinne TS 35 eller
> monteringsplate

BRO (FERDIG MONTERT)

1 x Gaffel M6 / 16 mm²

UTGÅENDE

6 x 16 - 1,5 mm² (6 - 16 AWG)
10 - 1,5 mm² (8 - 16 AWG)

9 x 10 - 1,5 mm² (8 - 16 AWG)
6 - 1,5 mm² (10 -16 AWG)

Tilbehør

DOBBEL LASK

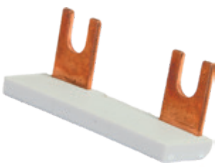

CV052658

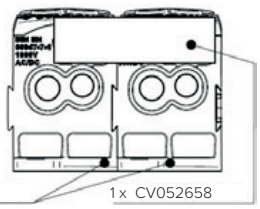

TRIPPEL LASK

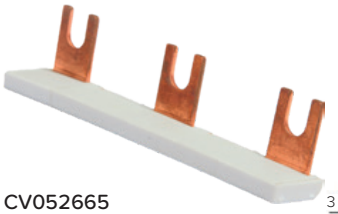

CV052665

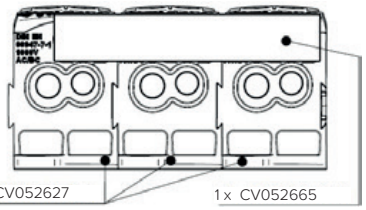

Dimensjoner:

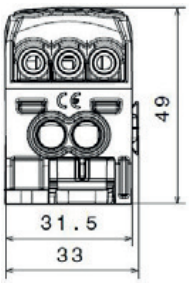

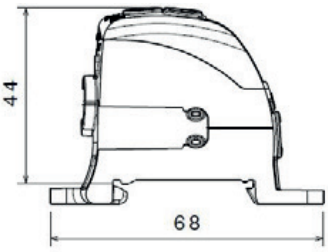

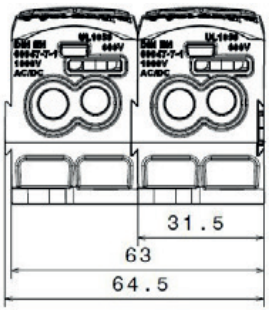

AL / CU

For aluminium og kobberledere (Al / Cu)

NOMINELL SPENNING	NOMINELL STRØM	STANDARDER
1000 V AC/DC	164 A Cu (Inngående 2 x 16 mm²)	IEC 60947-7-1
	101 A Cu (Inngående 1 x 25 mm²)	IEC 60947-7-1
	85 A Cu / 65 A Al (Inngående 1 x 4 AWG)	UL-1059

Modell	Varenummer	Beskrivelse	SP	El nummer
PDB 160 til aluminium/ kobberledere	CV052627	Distribusjonsblokk Al/Cu 1x25mm²/3x10mm²/2x16mm² PDB 160 Grå x1	1/36	1200552
	CV052634	Distribusjonsblokk Al/Cu 1x25mm²/3x10mm²/2x16mm² PDB 160 Grå x2	1/14	1200553
	CV052641	Distribusjonsblokk Al/Cu 1x25mm²/3x10mm²/2x16mm² PDB 160 Grå x3	1/14	1200554
	Tilbehør			
	CV052658	Distribusjonsblokk lask for 2 stk PDB 160 CV052627	20/360	1200555
	CV052665	Distribusjonsblokk lask for 3 stk PDB 160 CV052627	20/360	1200556

Tilkobling

Inngående	Cu	
1 X	2,5 - 25 mm²	Enkjernet / flertrådet leder Cu
	1,5 - 16 mm²	Mangetrådet med endehylse
	M6	Umbraco
	2,5 Nm	Moment
	19 mm	Avmantlingslengde
Bro / Utgående		
1 X kombinert	1,5 - 16 mm²	Enkjernet / flertrådet leder Cu
	1,5 - 10 mm²	Mangetrådet med endehylse
	M6	PZ2
	2,5 Nm	Moment
	19 mm	Avmantlingslengde
	Gaffel M6	Laskeskinne
Utgående		
2 X	1,5 - 16 mm²	Enkjernet / flertrådet leder Cu
	1,5 - 10 mm²	Mangetrådet med endehylse
	M6	Umbraco
	2,5 Nm	Moment
	14 mm	Avmantlingslengde
3 X	1,5 - 10 mm²	Enkjernet / flertrådet leder Cu
	1,5 - 6 mm²	Mangetrådet med endehylse
	M5	Umbraco
	2 Nm	Moment
	12 mm	Avmantlingslengde

PDB 160

PDB 210

PDB 220

PDB 270

PDB 400

PDB 490

PDB 210 1 POL

CV052672

INNGÅENDE

1 x 35 - 4 mm² (2 - 12 AWG)
25 - 2,5 mm² (4 - 14 AWG)

UTGÅENDE / BRO

1 x 16 - 1,5 mm² (6 - 16 AWG)
10 - 1,5 mm² (8 - 16 AWG)
eller
Gaffel M6 / 16 mm²

UTGÅENDE

2 x 25 - 2,5 mm² (4 - 14 AWG)
16 - 1,5 mm² (6 - 16 AWG)

3 x 16 - 1,5 mm² (6 - 16 AWG)
10 - 1,5 mm² (8 -16 AWG)

- Modulært system
- Passer på DIN-skinne TS 35 eller
- monteringsplate

PDB 210 / 2 - dobbel

CV052689

INNGÅENDE

1 x 35 - 4 mm² (2 - 12 AWG)
25 - 2,5 mm² (4 - 14 AWG)

BRO (FERDIG MONTERT)

1 x Gaffel M6 / 16 mm²

UTGÅENDE

4 x 25 - 2,5 mm² (4 - 14 AWG)
16 - 1,5 mm² (6 - 16 AWG)

6 x 16 - 1,5 mm² (6 - 16 AWG)
10 - 1,5 mm² (8 -16 AWG)

- Modulært system
- Passer på DIN-skinne TS 35 eller
- monteringsplate

PDB 210 / 3 - trippel

CV052696

- Modulært system
- Passer på DIN-skinne TS 35 eller
- monteringsplate

Tilbehør

DOBBEL LASK

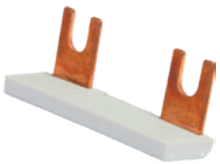

CV052702

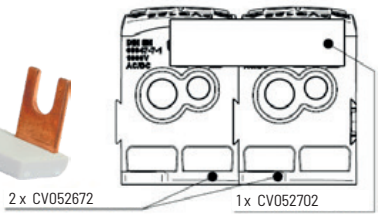

TRIPPEL LASK

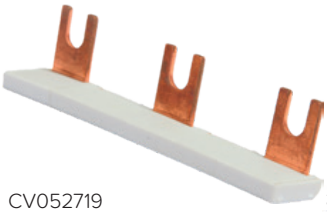

CV052719

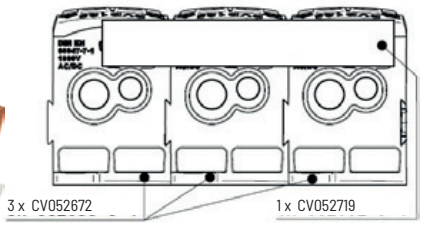

Dimensjoner:

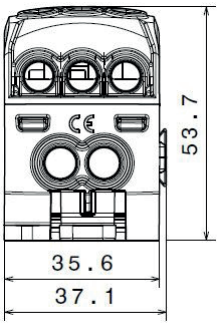

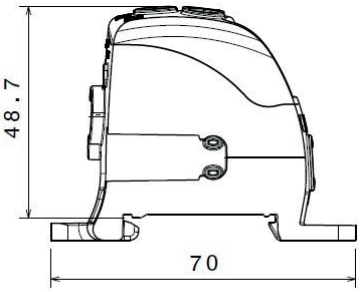

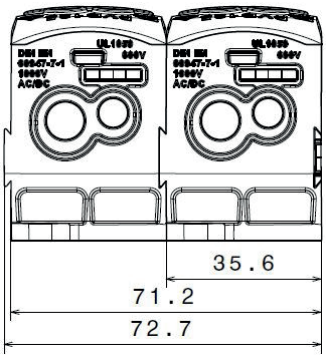

AL / CU

For aluminium og kobberledere (Al / Cu)

NOMINELL SPENNING	NOMINELL STRØM		STANDARDER
1000 V AC/DC	214 A Cu	Inngående 2 x 25 mm²	IEC 60947-7-1
1000 V AC/DC	125 A Cu	Inngående 1 x 35 mm²	IEC 60947-7-1
600 V AC	115 A Cu / 90 A Al	Inngående 1 x 2 AWG	UL-1059

Modell	Varenummer	Beskrivelse	SP	El nummer
PDB 210 til aluminium/ kobberledere	CV052672	Distribusjonsblokk Al/Cu 1x35mm²/1x16mm²/3x16mm²/2x25mm² PDB 210 Grå x1	1/36	1200557
	CV052689	Distribusjonsblokk Al/Cu 1x35mm²/1x16mm²/3x16mm²/2x25mm² PDB 210 Grå x2	1/14	1200558
	CV052696	Distribusjonsblokk Al/Cu 1x35mm²/1x16mm²/3x16mm²/2x25mm² PDB 210 Grå x3	1/14	1200559
	Tilbehør			
	CV052702	Distribusjonsblokk lask for 2 stk PDB 210 CV052672	20/360	1200560
	CV052719	Distribusjonsblokk lask for 3 stk PDB 210 CV052672	20/360	1200561

Tilkobling

Inngående	Cu	
1 X	4 - 35 mm²	Enkjernet / flertrådet leder Cu
	2,5 - 25 mm²	Mangetrådet med endehylse
	M8	Umbraco
	3,5 Nm	Moment
	19 mm	Avmantlingslengde
Bro / Utgående		
1 X kombinert	1,5 - 16 mm²	Enkjernet / flertrådet leder Cu
	1,5 - 10 mm²	Mangetrådet med endehylse
	M6	PZ2
	2,5 Nm	Moment
	19 mm	Avmantlingslengde
	Gaffel M6	Laskeskinne
Utgående		
2 X	2,5 - 25 mm²	Enkjernet / flertrådet leder Cu
	1,5 - 16 mm²	Mangetrådet med endehylse
	M6	Umbraco
	2,5 Nm	Moment
	14 mm	Avmantlingslengde
3 X	1,5 - 16 mm²	Enkjernet / flertrådet leder Cu
	1,5 - 10 mm²	Mangetrådet med endehylse
	M6	Umbraco
	2,5 Nm	Moment
	12 mm	Avmantlingslengde

PDB 220

CV052726

INNGÅENDE		UTGÅENDE	
1 x	70 - 10 mm² (2/0 - 8 AWG) 50 - 6 mm² (1/0 - 10 AWG)	2 x	25 - 2,5 mm² (4 - 14 AWG) 16 - 1,5 mm² (6 - 16 AWG)
1 x	Flat kabel 15,5 x 5 mm	3 x	16 - 1,5 mm² (6 - 16 AWG) 10 - 1,5 mm² (8 -16 AWG)

> Modulært system
> DIN-skinne TS 35 eller monteringsplate

INNFØRING AV RUND ELLER FLAT LEDER

For aluminium og kobberledere (Al / Cu)

NOMINELL SPENNING	NOMINELL STRØM		STANDARDER
1000 V AC/DC	215 A Cu	Inngående Flat leder 5 x 15,5 mm	IEC 60947-7-1
1000 V AC/DC	192 A Cu	Inngående 1 x 70 mm²	IEC 60947-7-1
600 V AC	160 A Cu / 135 A Al	Inngående 1 x 2/0 AWG	UL-1059

Modell	Varenummer	Beskrivelse	SP	El nummer
PDB 220	CV052726	Distribusjonsblokk Al/Cu 1x70mm²/1x15,5x3,5mm Fleksibel/3x16mm²/2x25mm²	1/36	1200562

Dimensjoner:

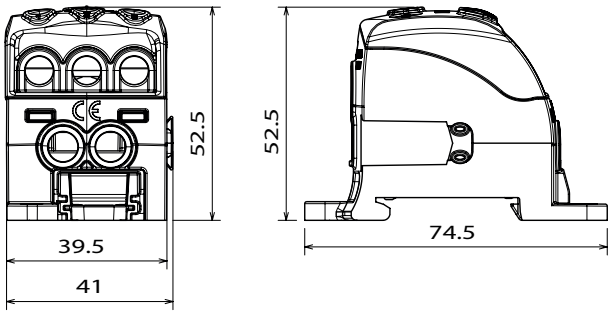

AL / CU

Tilkobling

Inngående	Cu	
1 X	10 - 70 mm²	Enkjernet / flertrådet leder Cu
	6 - 50 mm²	Mangetrådet med endehylse
	M10	Umbraco
	10 Nm	Moment
	17 mm	Avmantlingslengde
1 X	15,5 x 5 mm	Flat leder Cu
	M5	Umbraco x 2
	2 Nm	Moment
	17 mm	Avmantlingslengde
Utgående		
2 X	2,5 - 25 mm²	Enkjernet / flertrådet leder Cu
	1,5 - 16 mm²	Mangetrådet med endehylse
	M6	Umbraco
	2 Nm	Moment
	12 mm	Avmantlingslengde
3 X	1,5 - 16 mm²	Enkjernet / flertrådet leder Cu
	1,5 - 10 mm²	Mangetrådet med endehylse
	M6	Umbraco
	2 Nm	Moment
	12 mm	Avmantlingslengde

PDB 270

CV052733

INNGÅENDE		UTGÅENDE / BRO	
1 x	95 - 16 mm² (3/0 - 6 AWG) 70 - 10 mm² (2/0 - 8 AWG)	2 x	35 - 4 mm² (2 - 12 AWG) 25 - 2,5 mm² (4 - 14 AWG)
		UTGÅENDE	
		8 x	25 - 2,5 mm² (4 - 14 AWG) 16 - 1,5 mm² (6 - 16 AWG)

> Modulært system
> DIN-skinne TS 35 eller monteringsplate

For aluminium og kobberledere (Al / Cu)

NOMINELL SPENNING	NOMINELL STRØM		STANDARDER
1000 V AC/DC	270 A Cu	Inngående 2 x 35 mm²	IEC 60947-7-1
1000 V AC/DC	232 A Cu	Inngående 1 x 95 mm²	IEC 60947-7-1
600 V AC	200 A Cu / 155 A Al	Inngående 1 x 3/0 AWG	UL-1059

Modell	Varenummer	Beskrivelse	SP	El nummer
PDB 270	CV052733	Distribusjonsblokk Al/Cu 1x95mm²/2x35mm²/8x25mm² PDB 270 Grå	1/18	1200563

Dimensjoner:

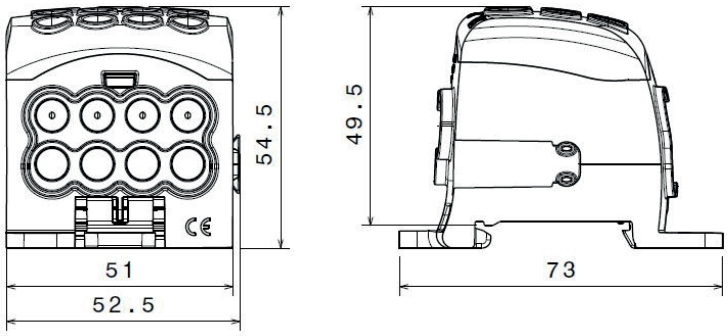

AL / CU

Tilkobling

Inngående	Cu	
1 X	16 - 95 mm²	Enkjernet / flertrådet leder Cu
	10 - 70 mm²	Mangetrådet med endehylse
	M12	Umbraco
	14 Nm	Moment
	14 mm	Avmantlingslengde
Bro / utgående		
2 X	4 - 35 mm²	Enkjernet / flertrådet leder Cu
	2,5 - 25 mm²	Mangetrådet med endehylse
	M8	Umbraco
	3,5 Nm	Moment
	12 mm	Avmantlingslengde
Utgående		
8 X	2,5 - 25 mm²	Enkjernet / flertrådet leder Cu
	1,5 - 16 mm²	Mangetrådet med endehylse
	M6	Umbraco
	2,5 Nm	Moment
	12 mm	Avmantlingslengde

PDB 400

CV052740

INNGÅENDE		UTGÅENDE	
1 x	120 - 35 mm² (250 - 2 AWG) 95 - 25 mm² (3/0 - 4 AWG)	2 x	35 - 4 mm² (2 - 12 AWG) 25 - 2,5 mm² (4 - 14 AWG)
1 x	Flat leder 24 x 10 mm	3 x	25 - 2,5 mm² (4 - 14 AWG) 16 - 1,5 mm² (6 - 16 AWG)
		4 x	16 - 1,5 mm² (6 - 16 AWG) 10 - 1,5 mm² (8 -16 AWG)

> Modulært system
> DIN-skinne TS 35 eller monteringsplate

INNFØRING AV RUND ELLER FLAT LEDER

For aluminium og kobberledere (Al / Cu)

NOMINELL SPENNING	NOMINELL STRØM		STANDARDER
1000 V AC / 1500 V DC	400 A Cu	Inngående flat leder Cu 24x10 mm	IEC 60947-7-1
1000 V AC / 1500 V DC	250 A Cu	Inngående 1 x 120 mm²	IEC 60947-7-1
600 V AC	250 A Cu / 205 A Al	Inngående 1 x 250 kcmil	UL-1059

Modell	Varenummer	Beskrivelse	SP	El nummer
PDB 400	CV052740	Distribusjonsblokk Al/Cu 1x120mm²/1x24x10mm Fleksibel/2x35mm²/3x25mm²/4x16mm²	1/18	1200564

Dimensjoner:

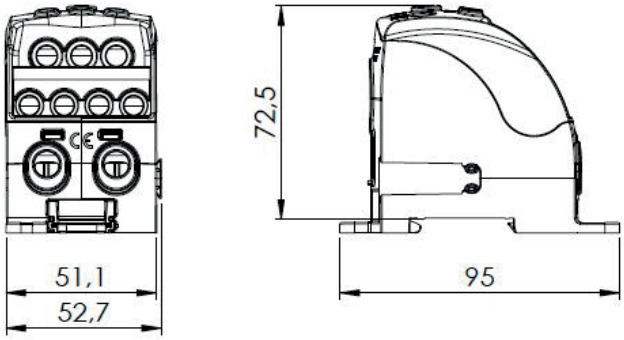

AL / CU

Tilkobling

Inngående	Cu	
1 X	35 - 120 mm²	Enkjernet / flertrådet leder Cu
	25 - 95 mm²	Mangetrådet med endehylse
	M14	Umbraco
	19 Nm	Moment
	27 mm	Avmantlingslengde
1 X	24 x 10 mm	Flat leder Cu
	M14	Umbraco x 2
	19 Nm	Moment
	27 mm	Avmantlingslengde
Utgående		
2 X	4 - 35 mm²	Enkjernet / flertrådet leder Cu
	2,5 - 25 mm²	Mangetrådet med endehylse
	M8	Umbraco
	2,5 Nm	Moment
	18 mm	Avmantlingslengde
3 X	2,5 - 25 mm²	Enkjernet / flertrådet leder Cu
	1,5 - 16 mm²	Mangetrådet med endehylse
	M6	Umbraco
	2 Nm	Moment
	12 mm	Avmantlingslengde
4 X	1,5 - 16 mm²	Enkjernet / flertrådet leder Cu
	1,5 - 10 mm²	Mangetrådet med endehylse
	M6	Umbraco
	2 Nm	Moment
	12 mm	Avmantlingslengde

PDB 490

CV052757

INNGÅENDE		UTGÅENDE	
1 x	185 - 95 mm² (350 - 3/0 AWG) 150 - 70 mm² (300 - 2/0 AWG)	2 x	35 - 4 mm² (2 - 12 AWG) 25 - 2,5 mm² (4 - 14 AWG)
1 x	Flat kabel 24 x 10 mm	3 x	25 - 2,5 mm² (4 - 14 AWG) 16 - 1,5 mm² (6 - 16 AWG)
		4 x	16 - 1,5 mm² (6 - 16 AWG) 10 - 1,5 mm² (8 -16 AWG)

> Modulært system
> DIN-skinne TS 35 eller monteringsplate

INNFØRING AV RUND ELLER FLAT LEDER

For aluminium og kobberledere (Al / Cu)

NOMINELL SPENNING	NOMINELL STRØM		STANDARDER
1000 V AC / 1500 V DC	490 A Cu	Inngående Flexi Bar 24 x 10 mm	IEC 60947-7-1
1000 V AC / 1500 V DC	353 A Cu	Inngående 1 x 185 mm²	IEC 60947-7-1
600 V AC	310 A Cu / 250 A Al	Inngående 1 x 350 kcmil	UL-1059

Modell	Varenummer	Beskrivelse	SP	El nummer
PDB 490	CV052757	Distribusjonsblokk Al/Cu 1x185mm²/1x24x10mm Fleksibel/2x35mm²/3x25mm²/4x16mm²	1/18	1200565

Dimensjoner:

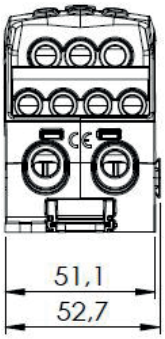

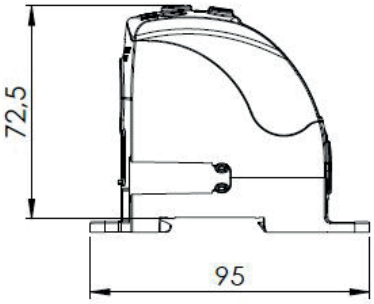

AL / CU

Tilkobling

Inngående	Cu	
1 X	95 - 185 mm²	Enkjernet / flertrådet leder Cu
	70 - 150 mm²	Mangetrådet med endehylse
	M14	Umbraco
	19 Nm	Moment
	27 mm	Avmantlingslengde
1 X	24 x 10 mm	Flat leder Cu
	M6	Umbraco x 2
	3 Nm	Moment
	22 mm	Avmantlingslengde
Utgående		
2 X	4 - 35 mm²	Enkjernet / flertrådet leder Cu
	2,5 - 25 mm²	Mangetrådet med endehylse
	M8	Umbraco
	2,5 Nm	Moment
	18 mm	Avmantlingslengde
3 X	2,5 - 25 mm²	Enkjernet / flertrådet leder Cu
	1,5 - 16 mm²	Mangetrådet med endehylse
	M6	Umbraco
	2 Nm	Moment
	12 mm	Avmantlingslengde
4 X	1,5 - 16 mm²	Enkjernet / flertrådet leder Cu
	1,5 - 10 mm²	Mangetrådet med endehylse
	M6	Umbraco
	2 Nm	Moment
	12 mm	Avmantlingslengde

KOBLINGSKLEMMER (CENTECH)

Cenika AS lagerfører koblingsklemmer Al/Cu fra Cenika AS sin egenproduserte merkevare Centech.

Vi lagerfører koblingsklemmer for Al/Cu kabler fra 2,5mm^2 opptil 240mm^2.

Koblingsklemmene lagerføres som enkle, doble og trippel klemmer, i fargene grå, blå og gul/grønn.

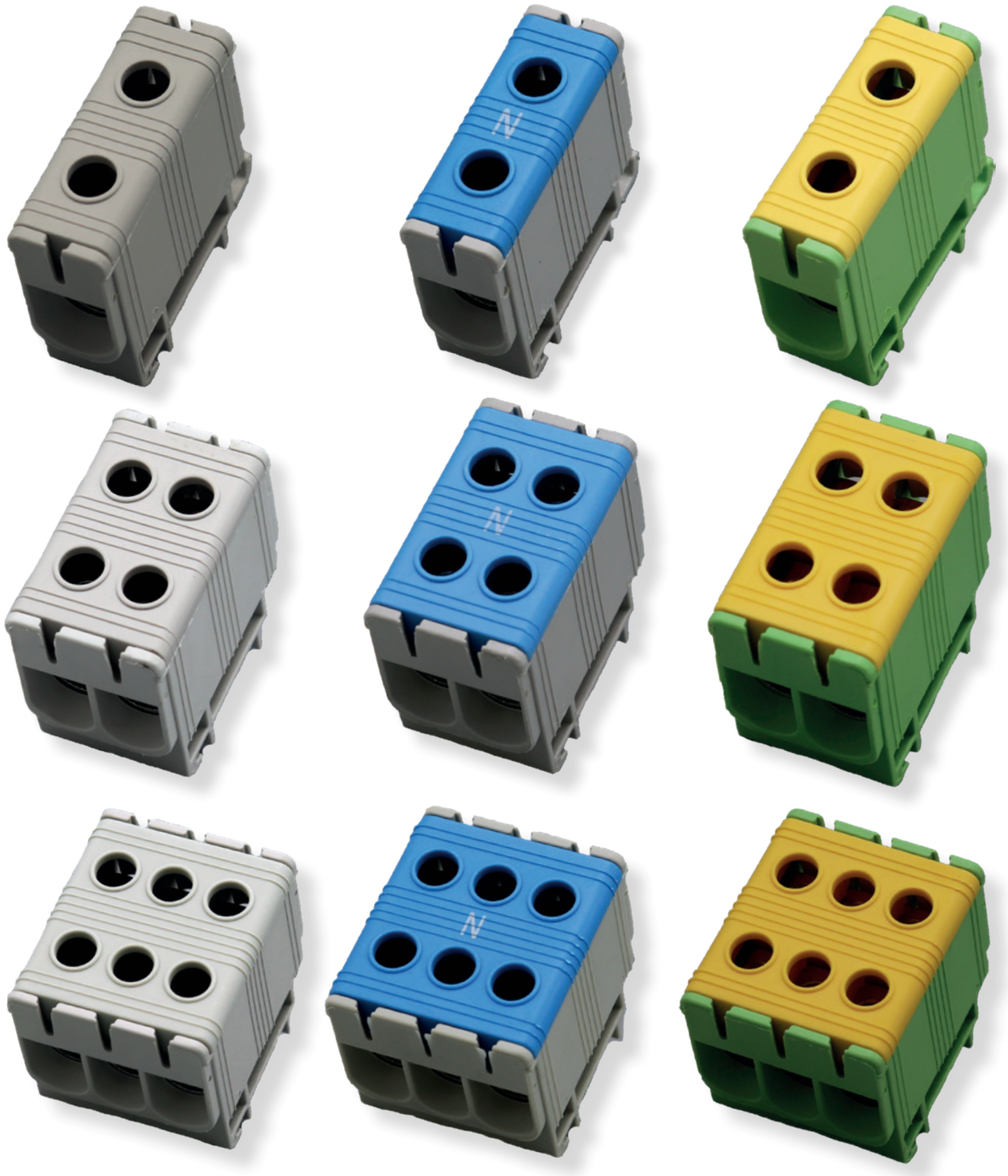

PRODUKTFORDELER

- Centech koblingsklemmer. Vår komplette serie dekker tverrsnitt fra 2,5mm² til 240mm², Al/Cu.
- Koblingsklemmene kan leveres i enkel, dobbel og trippel variant. Farger er grå, blå og gul/grønn.
- Ved behov for IP30 kan også egne avdekkinger til dette tilføres koblingsklemmene.
- Klemmene festes enkelt på DIN-skinne.
- 240mm²-varianten har spor til DIN-skinne, men må skrus fast i montasjeplaten i tillegg.
- Alle klemmene er halogenfrie.
- Godkjent etter IEC EN 61238-1 og IEC EN 60947-7-1.
- For enkjernet, flertrådet og mangetrådet leder med endehylse.
- Se datablad for tverrsnitt inn på klemme. Ikke godkjent for mangetrådet leder uten endehylse.
- Ved terminering av aluminiumsleder skal leder rundpresses, børstes og fettes. Umbracohode på skruer.

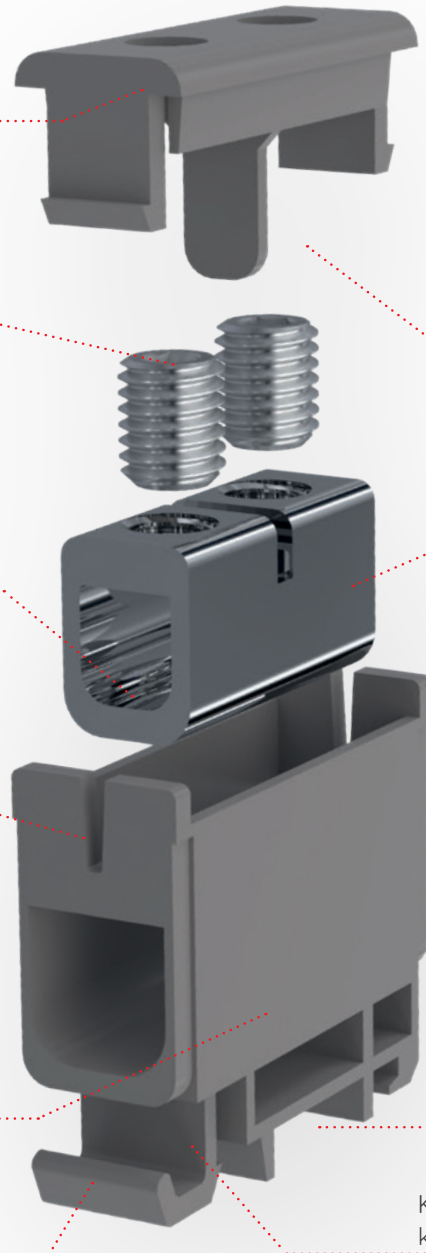

KOBLINGSKLEMME AL/CU

Kobl.klemme Al/Cu 50mm² ENKEL

INNGÅENDE		UTGÅENDE	
1 x	2,5 mm² - 50 mm² 2,5 mm² - 35 mm²	1 x	2,5 mm² - 50 mm² 2,5 mm² - 35 mm²

> Passer på DIN-skinne TS 35

AL / CU

CV013215

CV013222

CV013239

For aluminium og kobberledere (Al / Cu)

NOMINELL SPENNING	NOMINELL STRØM	STANDARDER
750 V	Cu: Per pol 160A. Al: Per pol 145A	IEC EN 61238-1 IEC EN 60947-7-1

Tiltrekkingsmoment Nm

4 Nm (2.5-4mm²), 12 Nm (6-50mm²)

Modell	Varenummer	Beskrivelse	SP	El nummer
Centech Universalklemme	CV013215	Kobl.klemme Al/Cu 50mm² enkel grå	10/400	1221612
	CV013222	Kobl.klemme Al/Cu 50mm² enkel blå	10/400	1221613
	CV013239	Kobl.klemme Al/Cu 50mm² enkel gul/grønn	10/400	1221614

Kobl.klemme Al/Cu 50mm² DOBBEL

INNGÅENDE		UTGÅENDE	
2 x	2,5 mm² - 50 mm² 2,5 mm² - 35 mm²	2 x	2,5 mm² - 50 mm² 2,5 mm² - 35 mm²

> Passer på DIN-skinne TS 35

AL / CU

CV013246

CV013253

CV013260

CV061315

For aluminium og kobberledere (Al / Cu)

NOMINELL SPENNING	NOMINELL STRØM	STANDARDER
750 V	Cu: Per pol 160A. Maks In: 320A. Al: Per pol 145A. Max In 290A	IEC EN 61238-1 IEC EN 60947-7-1

Tiltrekkingsmoment Nm

4 Nm (2.5-4mm²), 12 Nm (6-50mm²)

Modell	Varenummer	Beskrivelse	SP	El nummer
Centech Universalklemme	CV013246	Kobl.klemme Al/Cu 50mm² dobbel grå	10/240	1221615
	CV013253	Kobl.klemme Al/Cu 50mm² dobbel blå	10/240	1221616
	CV013260	Kobl.klemme Al/Cu 50mm² dobbel gul/grønn	10/240	1221617
	CV061315	Kobl.klemme Al/Cu 50mm² dobbel gul/grønn/blå	10/240	1200508

KOBLINGSKLEMME AL/CU

Kobl.klemme Al/Cu 50mm² TRIPPEL

INNGÅENDE		UTGÅENDE	
3 x	2,5 mm² - 50 mm² 2,5 mm² - 35 mm²	3 x	2,5 mm² - 50 mm² 2,5 mm² - 35 mm²

> Passer på DIN-skinne TS 35

AL / CU

CV034015

CV034022

CV034039

For aluminium og kobberledere (Al / Cu)

NOMINELL SPENNING	NOMINELL STRØM	STANDARDER
750 V	Cu: Per pol 160A. Maks In: 480A Al: Per pol 145A. Max In 435A	IEC EN 61238-1 IEC EN 60947-7-1
Tiltrekkingsmoment Nm		
4 Nm (2.5-4mm²), 12 Nm (6-50mm²)		

Modell	Varenummer	Beskrivelse		SP	El nummer
Centech Universalklemme	CV034015	Kobl.klemme Al/Cu 50mm² trippel grå		4/160	1225313
	CV034022	Kobl.klemme Al/Cu 50mm² trippel blå		4/160	1225312
	CV034039	Kobl.klemme Al/Cu 50mm² trippel gul/grønn		4/160	1225314

Kobl.klemme Al/Cu 95mm² ENKEL

INNGÅENDE		UTGÅENDE	
1 x	16 mm² - 95 mm² 16 mm² - 70 mm²	1 x	16 mm² - 95 mm² 16 mm² - 70 mm²

> Passer på DIN-skinne TS 35 35

AL / CU

CV013277

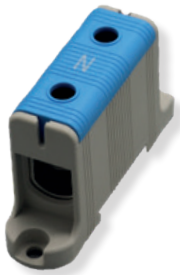
CV013284

CV013291

For aluminium og kobberledere (Al / Cu)

NOMINELL SPENNING	NOMINELL STRØM	STANDARDER
750 V	Cu: Per pol 245A. Al: Per pol 220A	IEC EN 61238-1 IEC EN 60947-7-1
Tiltrekkingsmoment Nm		
14 Nm (16-95mm²)		

Modell	Varenummer	Beskrivelse		SP	El nummer
Centech Universalklemme	CV013277	Kobl.klemme Al/Cu 95mm² enkel grå		10/192	1221618
	CV013284	Kobl.klemme Al/Cu 95mm² enkel blå		10/192	1221619
	CV013291	Kobl.klemme Al/Cu 95mm² enkel gul/grønn		10/192	1221620

KOBLINGSKLEMME AL/CU

Kobl.klemme Al/Cu 95mm² DOBBEL

INNGÅENDE		UTGÅENDE	
2 x	16 mm² - 95 mm² 16 mm² - 70 mm²	2 x	16 mm² - 95 mm² 16 mm² - 70 mm²

> Passer på DIN-skinne TS 35

AL / CU

CV013307

CV013314

CV013321

CV061322

For aluminium og kobberledere (Al / Cu)

NOMINELL SPENNING	NOMINELL STRØM	STANDARDER
750 V	Cu: Per pol 245A. Maks In 490A. Al: Per pol 220A. Maks In 440A	IEC EN 61238-1 IEC EN 60947-7-1

Tiltrekkingsmoment Nm

14 Nm (16-95mm²) - 20 Nm (CV061322)

Modell	Varenummer	Beskrivelse	SP	El nummer
Centech Universalklemme	CV013307	Kobl.klemme Al/Cu 95mm² dobbel grå	6/108	1221704
	CV013314	Kobl.klemme Al/Cu 95mm² dobbel blå	6/108	1221705
	CV013321	Kobl.klemme Al/Cu 95mm² dobbel gul/grønn	6/108	1221706
	CV061322	Kobl.klemme Al/Cu 95mm² dobbel gul/grønn/blå	6/108	1200509

Kobl.klemme Al/Cu 95mm² TRIPPEL

INNGÅENDE		UTGÅENDE	
3 x	16 mm² - 95 mm² 16 mm² - 70 mm²	3 x	16 mm² - 95 mm² 16 mm² - 70 mm²

> Passer på DIN-skinne TS 35

AL / CU

CV034046

CV034053

CV034060

For aluminium og kobberledere (Al / Cu)

NOMINELL SPENNING	NOMINELL STRØM	STANDARDER
750 V	Cu: Per pol 245A. Maks In 735A. Al: Per pol 220A. Maks In 660A	IEC EN 61238-1 IEC EN 60947-7-1

Tiltrekkingsmoment Nm

14 Nm (16-95mm²)

Modell	Varenummer	Beskrivelse	SP	El nummer
Centech Universalklemme	CV034046	Kobl.klemme Al/Cu 95mm² trippel grå	3/64	1225316
	CV034053	Kobl.klemme Al/Cu 95mm² trippel blå	3/64	1225315
	CV034060	Kobl.klemme Al/Cu 95mm² trippel gul/grønn	3/64	1225317

KOBLINGSKLEMME AL/CU

Kobl.klemme Al/Cu 150mm² ENKEL

INNGÅENDE		UTGÅENDE	
1 x	35 mm² - 150 mm² 35 mm² - 120 mm²	1 x	35 mm² - 150 mm² 35 mm² - 120 mm²

> Passer på DIN-skinne TS 35

AL / CU

CV013338

CV013345

CV013352

For aluminium og kobberledere (Al / Cu)

NOMINELL SPENNING	NOMINELL STRØM	STANDARDER
750 V	Cu: Per pol 320A. Al: Per pol 290A	IEC EN 61238-1 IEC EN 60947-7-1

Tiltrekkingsmoment Nm

14 Nm (35-95mm²), 24 Nm (120-150mm²)

Modell	Varenummer	Beskrivelse		SP	El nummer
Centech Universalklemme	CV013338	Kobl.klemme Al/Cu 150mm² enkel grå		10/100	1221707
	CV013345	Kobl.klemme Al/Cu 150mm² enkel blå		10/100	1221708
	CV013352	Kobl.klemme Al/Cu 150mm² enkel gul/grønn		10/100	1221709

Kobl.klemme Al/Cu 150mm² DOBBEL

INNGÅENDE		UTGÅENDE	
2 x	35 mm² - 150 mm² 35 mm² - 120 mm²	2 x	35 mm² - 150 mm² 35 mm² - 120 mm²

> Passer på DIN-skinne TS 35

AL / CU

CV013369

CV013376

CV013383

For aluminium og kobberledere (Al / Cu)

NOMINELL SPENNING	NOMINELL STRØM	STANDARDER
750 V	Cu: Per pol 320A. Maks In 640A. Al: Per pol 290A. Maks In 580A.	IEC EN 61238-1 IEC EN 60947-7-1

Tiltrekkingsmoment Nm

14 Nm (35-95mm²), 24 Nm (120-150mm²)

Modell	Varenummer	Beskrivelse		SP	El nummer
Centech Universalklemme	CV013369	Kobl.klemme Al/Cu 150mm² dobbel grå		6/64	1221710
	CV013376	Kobl.klemme Al/Cu 150mm² dobbel blå		6/64	1221711
	CV013383	Kobl.klemme Al/Cu 150mm² dobbel gul/grønn		6/64	1221712

KOBLINGSKLEMME AL/CU

Kobl.klemme Al/Cu 150mm² TRIPPEL

INNGÅENDE		UTGÅENDE	
3 x	35 mm² - 150 mm² 35 mm² - 120 mm²	3 x	35 mm² - 150 mm² 35 mm² - 120 mm²

> Passer på DIN-skinne TS 35

AL / CU

CV034077

CV034084

CV034091

For aluminium og kobberledere (Al / Cu)

NOMINELL SPENNING	NOMINELL STRØM	STANDARDER
750 V	Cu: Per pol 320A. Maks In 960A. Al: Per pol 290A. Maks In 870A.	IEC EN 61238-1 IEC EN 60947-7-1

Tiltrekkingsmoment Nm

14 Nm (35-95mm²), 24 Nm (120-150mm²)

Modell	Varenummer	Beskrivelse		SP	El nummer
Centech Universalklemme	CV034077	Kobl.klemme Al/Cu 150mm² trippel grå		2/44	1225307
	CV034084	Kobl.klemme Al/Cu 150mm² trippel blå		2/44	1225306
	CV034091	Kobl.klemme Al/Cu 150mm² trippel gul/grønn		2/44	1225308

Kobl.klemme Al/Cu 240mm² ENKEL

INNGÅENDE		UTGÅENDE	
1 x	35 mm² - 240 mm² 35 mm² - 185 mm²	1 x	35 mm² - 240 mm² 35 mm² - 185 mm²

> Passer på DIN-skinne TS 35
> Plasseres over DIN-skinne og skrues fast i montasjeplate

AL / CU

CV013390

CV013406

CV013413

For aluminium og kobberledere (Al / Cu)

NOMINELL SPENNING	NOMINELL STRØM	STANDARDER
750 V	Cu: Per pol 425A. Al: Per pol 380A.	IEC EN 61238-1 IEC EN 60947-7-1

Tiltrekkingsmoment Nm

12 Nm (35-70mm²), 40 Nm (95-240mm²)

Modell	Varenummer	Beskrivelse		SP	El nummer
Centech Universalklemme	CV013390	Kobl.klemme Al/Cu 240mm² enkel grå		2/60	1221713
	CV013406	Kobl.klemme Al/Cu 240mm² enkel blå		2/60	1221714
	CV013413	Kobl.klemme Al/Cu 240mm² enkel gul/grønn		2/60	1221715

KOBLINGSKLEMME AL/CU

Kobl.klemme Al/Cu 240mm² DOBBEL

INNGÅENDE	UTGÅENDE
2 x 35 mm² - 240 mm² 35 mm² - 185 mm²	2 x 35 mm² - 240 mm² 35 mm² - 185 mm²

> Passer på DIN-skinne TS 35
> Plasseres over DIN-skinne og skrues fast i montasjeplate

AL / CU

CV013420

CV013437

CV013444

For aluminium og kobberledere (Al / Cu)

NOMINELL SPENNING	NOMINELL STRØM	STANDARDER
750 V	Cu: Per pol 425A. Maks In 730A Al: Per pol 380A. Maks In 630A	IEC EN 61238-1 IEC EN 60947-7-1

Tiltrekkingsmoment Nm

12 Nm (35-70mm²), 40 Nm (95-240mm²)

Modell	Varenummer	Beskrivelse		SP	El nummer
Centech Universalklemme	CV013420	Kobl.klemme Al/Cu 240mm² dobbel grå		3/30	1221716
	CV013437	Kobl.klemme Al/Cu 240mm² dobbel blå		3/30	1221717
	CV013444	Kobl.klemme Al/Cu 240mm² dobbel gul/grønn		3/30	1221718

Kobl.klemme Al/Cu 240mm² TRIPPEL

INNGÅENDE	UTGÅENDE
3 x 35 mm² - 240 mm² 35 mm² - 185 mm²	3 x 35 mm² - 240 mm² 35 mm² - 185 mm²

> Passer på DIN-skinne TS 35
> Plasseres over DIN-skinne og skrues fast i montasjeplate

AL / CU

CV034107

CV034114

CV034121

For aluminium og kobberledere (Al / Cu)

NOMINELL SPENNING	NOMINELL STRØM	STANDARDER
750 V	Cu: Per pol 425A. Maks In 1035A Al: Per pol 380A. Maks In 880A.	IEC EN 61238-1 IEC EN 60947-7-1

Tiltrekkingsmoment Nm

12 Nm (35-70mm²), 40 Nm (95-240mm²)

Modell	Varenummer	Beskrivelse		SP	El nummer
Centech Universalklemme	CV034107	Kobl.klemme Al/Cu 240mm² trippel grå		2/8	1225310
	CV034114	Kobl.klemme Al/Cu 240mm² trippel blå		2/8	1225309
	CV034121	Kobl.klemme Al/Cu 240mm² trippel gul/grønn		2/8	1225311

TILBEHØR TIL KOBLINGSKLEMMER (CENTECH)

IP 30 AVDEKKING & MERKESKILT 10/14Nm

FOR KOBLINGSKLEMMER

- Avdekking produsert i halogenfri plast
- Passer til **Centech Koblingsklemmer**
- 1 stk avdekking dekker 1 pol

Modell	Varenummer	Beskrivelse		SP	Størrelse	Elnummer
Centech avdekking	CV058148	Kobl.klemme Al/Cu 50mm² avdekking x1 CK 50-C		1	50 mm²	1201110
	CV058155	Kobl.klemme Al/Cu 95mm² avdekking x1 CK 95-C		1	95 mm²	1201111
	CV058162	Kobl.klemme Al/Cu 150mm² avdekking x1 CK 150-C		1	150 mm²	1201112
	CV058179	Kobl.klemme Al/Cu 240mm² avdekking x1 CK 240-C		1	240 mm²	1201113
Merkeskilt	CV059220	Merkeskilt kobl.klemme Al/Cu 50mm² 10Nm		1	50 mm²	1200468
	CV059237	Merkeskilt kobl.klemme Al/Cu 95mm² 14Nm		1	95 mm²	1200469

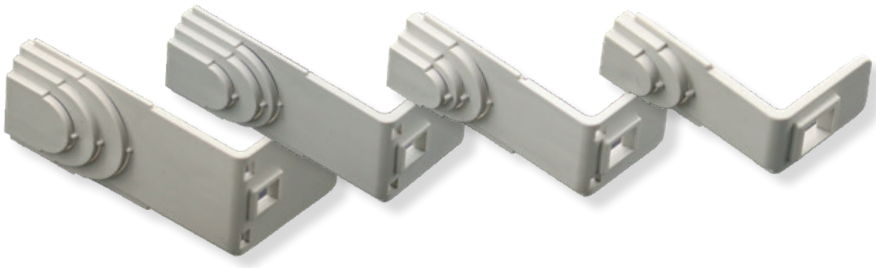

HUSK Å SJEKKE VÅRE VARMEPRODUKTER I VÅR VARMEKATALOG PÅ CENIKA.NO

KVALITET TIL MARKEDETS BESTE PRISER

DISTRIBUSJONSKLEMMER AL/CU (HLAK)

Distrubusjons- og avgreningsterminaler (HLAK) er det første valget når du skal koble til strømledere.
HORA eTec-komponenter er også egnet for bruk til andre bruksområder, for eksempel større koblingsbokser.

HORA eTec sine distribusjons- og avgreningsterminaler gjør at man innhenter store besparelser i kostnader på grunn av det optimaliserte designet i koblingshuset, og forenklet skruemontering som reduserer installasjonstiden.
Designet på terminalene holder skruene festet til plasthuset og forhindrer effekttap. De avrundede kantene sikrer et brukervennlig design. Plasthusene er selvslukkende og halogenfrie. Identisk design på hver 25mm^2 og 35mm^2 variant av HLAK-terminalene sikrer ubegrenset med kombinasjoner av disse terminalene, som kan klikkes sammen og settes ved siden av hverandre.
Alle terminalene kan monteres horisontalt og vertikalt på TS 35-skinner i henhold til IEC 60715 / DIN EN 50022.
Måten disse terminalene er laget på gjør at de er egnet for spenninger opp til 1000V AC eller DC.

Hele terminalserien er sertifisert og godkjent i henhold til IEC, VDE, UL, CSA og FI.
Alle versjoner har også blitt testet hos SGS Fimko for uavhengig test av effektttap. HORA eTec sine HLAK-terminaler er godkjent for runde eller sektorformede ledere, enkjernet, flertrådet og mangetrådet leder med endehylse, i kobber eller aluminium.

HORA eTec HLAK-serie er for tiden en av de smaleste terminalene på markedet. Modulbredden på 17,8 mm på 25mm^2 HLAK-terminaler er plassbesparende og man kan derfor innhente store kostnader.
Alle HLAK-terminaler oppfyller EF-direktivet om begrensning av farlige stoffer i elektrisk og elektronisk utstyr (RoHS). Klemmer i med grå, blå og grønn farge er tilgjengelige.

PRODUKTFORDELER

> Passer for alle runde og sektorformede ledere.Enkjernet, flertrådet og mangetrådet med endeylse. Aluminium og kobber.
> Komptakt og smalt design med avrundede hjørner.
> For horisontal og vertikal installasjon
> Selvslukkende halogenfritt plasthus

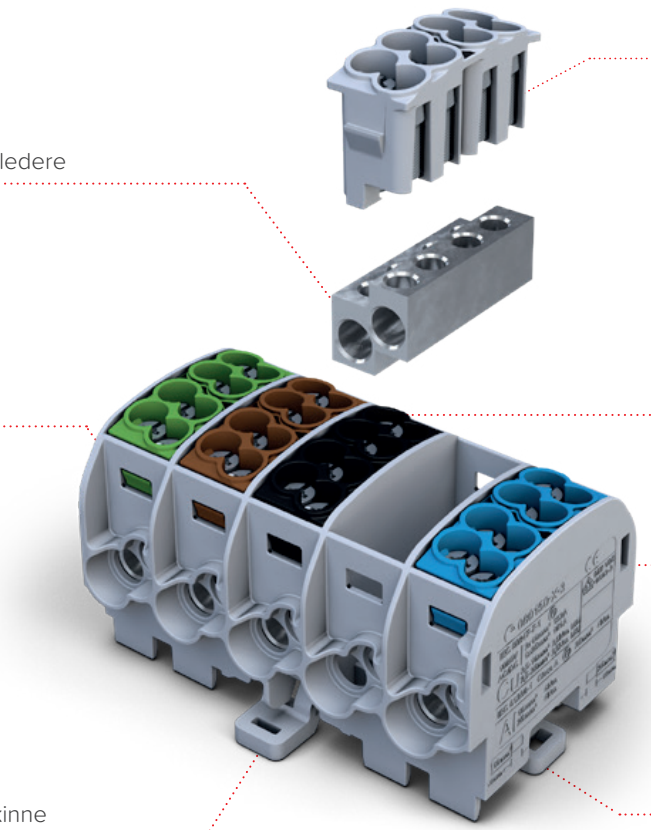

SERTIFIKATER

> IEC 60947-7-1
> IEC 61238-1 (Klasse A)
> UL-1059
> CSA C22.2 No.158-10
> DIN VDE 0603-2

SERTIFISERING

SIKKERHET

DISTRIBUSJONSKLEMMER AL/CU

DISTRIBUSJONSKLEMMER AL/CU 2 INN / 2 UT

CV058186

INNGÅENDE		UTGÅENDE	
2 x	25 mm² - 2,5 mm² (4 - 14 AWG) 16 mm² - 1,5 mm² (6 - 16 AWG)	2 x	16 mm² - 2,5 mm² (6 - 14 AWG) 10 mm² - 1,5 mm² (8 - 16 AWG)

> Modulært system
> Passer på DIN-skinne TS 35

AL / CU

CV058193

CV058209

For aluminium og kobberledere (Al / Cu)

NOMINELL SPENNING	NOMINELL STRØM	STANDARDER
1000 V AC/DC	Cu 152A (2x16mm²), Cu 101A (1x25mm²) Al 100A (1x25mm²)	IEC 60947-7-1

Modell	Varenummer	Beskrivelse		SP	El nummer
HLAK 25/16 til aluminium/ kobberledere	CV058186	Distribusjonsklemme grå Al/Cu 2x25 - 2x16		5	1201215
	CV058193	Distribusjonsklemme blå Al/CU 2x25 - 2x16		5	1201216
	CV058209	Distribusjonsklemme grønn Al/Cu 2x25 - 2x16		5	1201217

	2 x 25 mm² (round conductor)			2 x 16 mm² (round conductor)		
	Cu		Al	Cu		Al
25 mm²	2,5 Nm	-	4 Nm	-	-	-
16 mm²	2,5 Nm	2,5 Nm	4 Nm	2,5 Nm	-	4 Nm
10 mm²	2,5 Nm	2,5 Nm	-	2,5 Nm	2,5 Nm	-
6 mm²	2,5 Nm	2,5 Nm	-	2,5 Nm	2,5 Nm	-
4 mm²	2,5 Nm	2,5 Nm	-	2,5 Nm	2,5 Nm	-
2,5 mm²	2,5 Nm	2,5 Nm	-	2,5 Nm	2,5 Nm	-
1,5 mm²	-	2,5 Nm	-	-	2,5 Nm	-
Avmantlings lengde	19 mm			19 mm		
Skrue	M6 +/- PZ2			M6 +/- PZ2		

Dimensjoner:

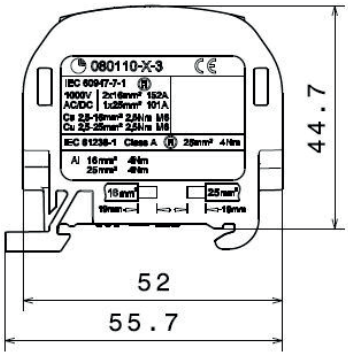

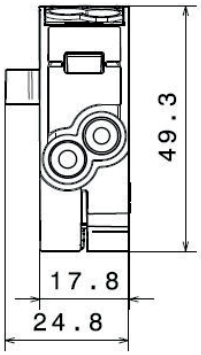

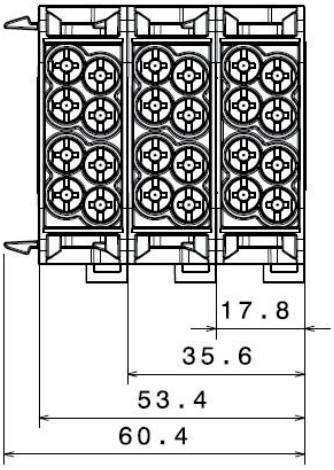

DISTRIBUSJONSKLEMMER AL/CU

DISTRIBUSJONSKLEMMER AL/CU 4 INN / 4 UT

CV058186

INNGÅENDE		UTGÅENDE	
4 x	25 mm² - 2,5 mm² (4 - 14 AWG) 16 mm² - 1,5 mm² (6 - 16 AWG)	4 x	16 mm² - 2,5 mm² (6 - 14 AWG) 10 mm² - 1,5 mm² (8 - 16 AWG)

> Modulært system
> Passer på DIN-skinne TS 35

AL / CU

CV058193

CV058209

	4 x 25 mm² (round conductor)			4 x 16 mm² (round conductor)		
	Cu		Al	Cu		Al
25 mm²	2,5 Nm	-	4 Nm	-	-	-
16 mm²	2,5 Nm	2,5 Nm	4 Nm	2,5 Nm	-	4 Nm
10 mm²	2,5 Nm	2,5 Nm	-	2,5 Nm	2,5 Nm	-
6 mm²	2,5 Nm	2,5 Nm	-	2,5 Nm	2,5 Nm	-
4 mm²	2,5 Nm	2,5 Nm	-	2,5 Nm	2,5 Nm	-
2,5 mm²	2,5 Nm	2,5 Nm	-	2,5 Nm	2,5 Nm	-
1,5 mm²	-	2,5 Nm	-	-	2,5 Nm	-
Avmantlings lengde	19 mm			19 mm		
Skrue	M6 +/- PZ2			M6 +/- PZ2		

Dimensjoner:

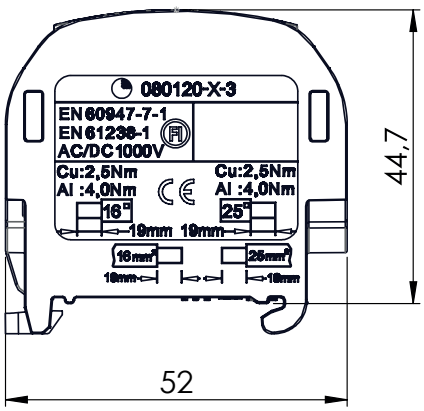

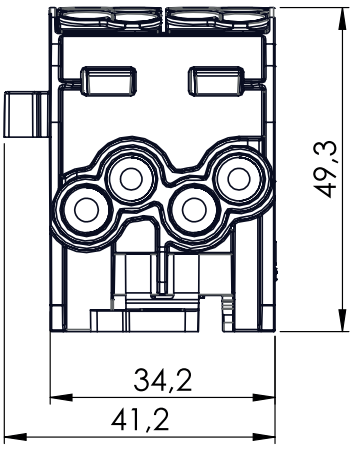

DISTRIBUSJONSKLEMMER AL/CU

DISTRIBUSJONSKLEMMER AL/CU 2 INN / 2 UT

CV058339

INNGÅENDE		UTGÅENDE	
2 x	35 mm² - 4 mm² (2 - 12 AWG) 25 mm² - 2,5 mm² (4 - 14 AWG)	2 x	25 mm² - 2,5 mm² (4 - 14 AWG) 16 mm² - 1,5 mm² (6 - 16 AWG)

> Modulært system
> Passer på DIN-skinne TS 35

AL / CU

CV058346

CV058353

For aluminium og kobberledere (Al / Cu)

NOMINELL SPENNING	NOMINELL STRØM	STANDARDER
1000 V AC/DC	Cu 202A (2x25mm²), Cu 125A (1x35mm²) Al 125A (1x35mm²)	IEC 60947-7-1

Modell	Varenummer	Beskrivelse		SP	El nummer
HLAK 35/25 til aluminium/ kobberledere	CV058339	Distribusjonsklemme Al/CU 2x35-2x25 Grå		5/60	1201207
	CV058346	Distribusjonsklemme Al/CU 2x35-2x25 Blå		5/60	1201208
	CV058353	Distribusjonsklemme Al/CU 2x35-2x25 Grønn		5/60	1201209

	2 x 35 mm² (round conductor)			2 x 25 mm² (round conductor)		
	Cu		Al	Cu		Al
35 mm²	3,5 Nm	-	8 Nm	-	-	-
25 mm²	3,5 Nm	3,5 Nm	6 Nm	2,5 Nm	-	6 Nm
16 mm²	3,5 Nm	3,5 Nm	4 Nm	2,5 Nm	2,5 Nm	4 Nm
10 mm²	3,5 Nm	3,5 Nm	-	2,5 Nm	2,5 Nm	-
6 mm²	3,5 Nm	3,5 Nm	-	2,5 Nm	2,5 Nm	-
4 mm²	3,5 Nm	3,5 Nm	-	2,5 Nm	2,5 Nm	-
2,5 mm²	-	3,5 Nm	-	2,5 Nm	2,5 Nm	-
1,5 mm²	-	-	-	-	2,5 Nm	-
Avmantlings lengde	22 mm			18 mm		
Skrue	M8 +/- PZ2			M6 +/- PZ2		

Dimensjoner:

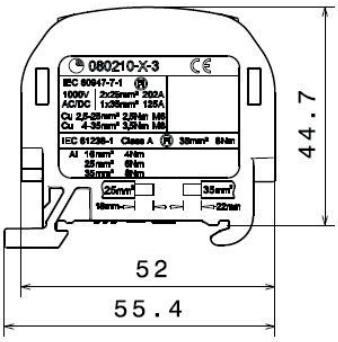

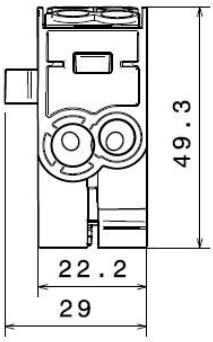

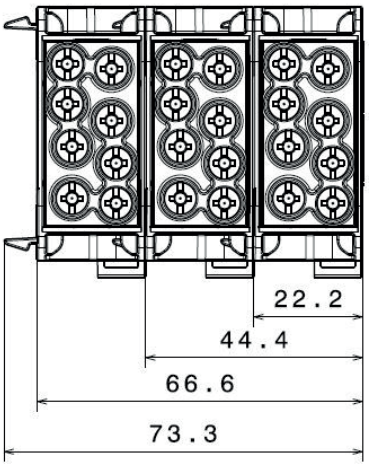

DISTRIBUSJONSKLEMMER AL/CU

DISTRIBUSJONSKLEMMER AL/CU 4 INN / 4 UT

CV058247

> Modulært system
> Passer på DIN-skinne TS 35

AL / CU

CV058254

CV058261

For aluminium og kobberledere (Al / Cu)

NOMINELL SPENNING	NOMINELL STRØM	STANDARDER
1000 V AC/DC	Cu 202A (2x25mm²), Cu 125A (1x35mm²) Al 125A (1x35mm²)	IEC 60947-7-1

Modell	Varenummer	Beskrivelse		SP	El nummer
HLAK 35 til aluminium/ kobberledere	CV058247	Distribusjonsklemme grå Al/CU 4x35 - 4x25		2	1201218
	CV058254	Distribusjonsklemme blå Al/CU 4x35 - 4x25		2	1201219
	CV058261	Distribusjonsklemme grønn Al/CU 4x35 - 4x25		2	1201220

	4 x 35 mm² (round conductor)			4 x 25 mm² (round conductor)		
	Cu		Al	Cu		Al
35 mm²	3,5 Nm	-	8 Nm	-	-	-
25 mm²	3,5 Nm	3,5 Nm	6 Nm	2,5 Nm	-	6 Nm
16 mm²	3,5 Nm	3,5 Nm	4 Nm	2,5 Nm	2,5 Nm	4 Nm
10 mm²	3,5 Nm	3,5 Nm	-	2,5 Nm	2,5 Nm	-
6 mm²	3,5 Nm	3,5 Nm	-	2,5 Nm	2,5 Nm	-
4 mm²	3,5 Nm	3,5 Nm	-	2,5 Nm	2,5 Nm	-
2,5 mm²	-	3,5 Nm	-	2,5 Nm	2,5 Nm	-
1,5 mm²	-	-	-	-	2,5 Nm	-
Avmantlings lengde	22 mm			18 mm		
Skrue	M8 +/- PZ2			M6 +/- PZ2		

Dimensjoner:

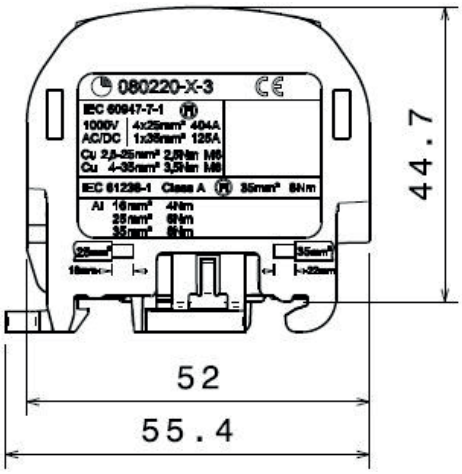

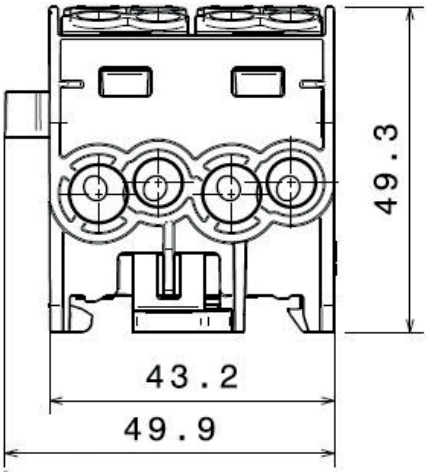

DISTRIBUSJONSKLEMMER AL/CU

DISTRIBUSJONSKLEMME

CV058216

> Modulært system
> Passer på DIN-skinne TS 35

AL / CU

CV058223

CV058230

For aluminium og kobberledere (Al / Cu)

NOMINELL SPENNING	NOMINELL STRØM	STANDARDER
1000 V AC/DC	Cu 300A (2x50mm²), Cu 192A (1x70mm²) Al 300A (2x50mm²)	IEC 60947-7-1

Modell	Varenummer	Beskrivelse		SP	El nummer
HLAK 70 til aluminium/ kobberledere	CV058216	Distribusjonsklemme grå Al/Cu 2x70 -2x50		3	1201221
	CV058223	Distribusjonsklemme blå Al/Cu 2x70 -2x51		3	1201222
	CV058230	Distribusjonsklemme grønn Al/Cu 2x70 -2x52		3	1201223

	2 x 70 mm² (round conductor)			2 x 50 mm² (round conductor)		
	Cu		Al	Cu		Al
70 mm²	10 Nm	-	18 Nm	-	-	-
50 mm²	10 Nm	10 Nm	10 Nm	6 Nm	-	10 Nm
35 mm²	10 Nm	10 Nm	8 Nm	6 Nm	6 Nm	8 Nm
25 mm²	10 Nm	10 Nm	6 Nm	6 Nm	6 Nm	6 Nm
16 mm²	10 Nm	10 Nm	4 Nm	6 Nm	6 Nm	4 Nm
10 mm²	10 Nm	10 Nm	-	6 Nm	6 Nm	-
6 mm²	-	10 Nm	-	6 Nm	6 Nm	-
4 mm²	-	-	-	-	6 Nm	-
Avmantlings lengde	25 mm			18 mm		
Skrue	M10 (SW 4 mm)			M8 (SW 4 mm)		

Dimensjoner:

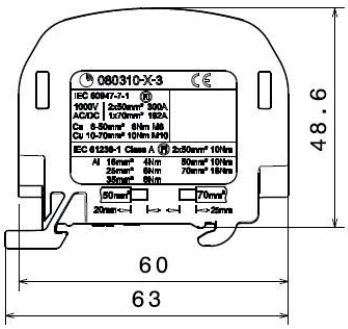

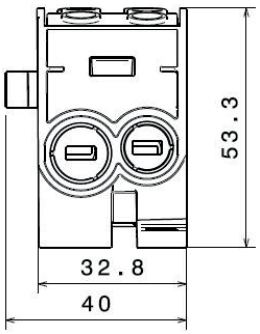

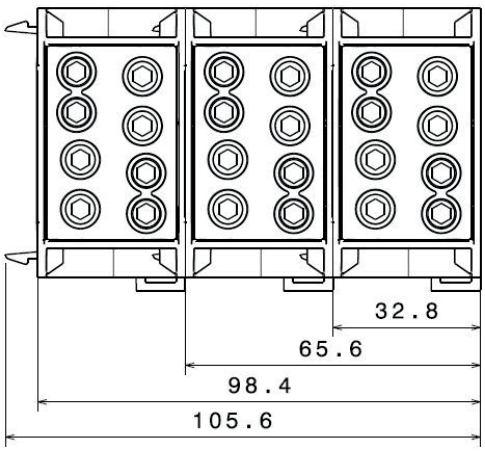

ABS

REKKEKLEMMER

AVK 2,5

Bredde 5mm

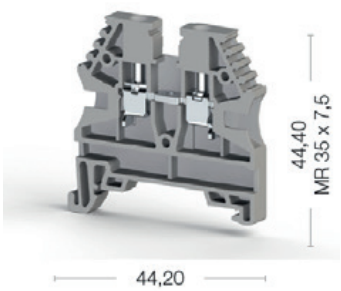

AVK 4

Bredde 6mm

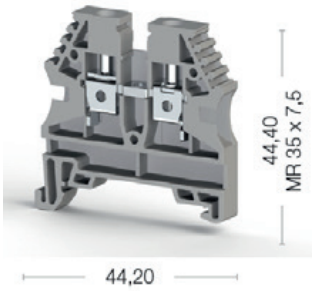

	Varenummer	ELnummer	Farge	Varenummer	ELnummer	Farge
	CK304120	1221624		CK304130	1221625	
	CK304121	1221634		CK304131	1221635	

Elektriske karakterer	Spenning, V ~	Strøm, A	Tverrsnitt	Spenning, V ~	Strøm, A	Tverrsnitt
CE (EN 60947-7-1)	750	24	2,5 mm²	750	32	4 mm²
UL - CuLus	600	20	AWG 26-12	600	30	AWG 26-10
VDE (IEC 60947-7-1)	750	24	2,5 mm²	750	32	4 mm²
CSA	600	20	AWG 28-12	600	30	AWG 28-10
ATEX	630	23		630	30.5	

Tilkoblingsdata		
Ledertverrsnitt enkjernet (min - maks)	0,2-4 mm²	0,2-6 mm²
Ledertverrsnitt flertådet (min - maks)	0,2-4 mm²	0,2-6 mm²
To mangetrådede ledere med samme tverrsnitt i dobbel endehylse med plastkrage (maks)	0,25-2,5 mm²	0,25-4 mm²
AWG leder	AWG 24-12	AWG 24-10
Avisoleringslengde	9-10 mm	9-10 mm
Moment (min - maks)	0,4-0,6 Nm	0,5-0,8 Nm
Type skrutrekker	IKT 3 (0,6x3,5)	IKT 3 (0,6x3,5)

Endeplate - Endestopper

Type	Varenummer	SP	Type	Varenummer	SP
NPP/AVK 2,5-10	**CK444120**	100	NPP/AVK 2,5-10	**CK444120**	100
KD3	**CK495049**	100	KD3	**CK495049**	100

Lasker skru

Type	Varenummer	SP	Type	Varenummer	SP
UK 2,5/2	**CK474122**	25	UK 4/2	**CK474132**	25
UK 2,5/10	**CK474129**	5	UK 4/10	**CK474139**	5

Lasker innstikk

Type	Varenummer	SP	Type	Varenummer	SP
TKO 2,5/10	**CK476269**	5	TKO 4/10	**CK476279**	5

Tekniske data		
Nominell impulsspenning / forurensning	8/3	8/3
Isolasjonsmaterialegruppe / Målepinnekode i henhold til IEC 60947-1	1/A3	1/A4
Beskyttelsesklasse / beskyttelsesleder type	IP 20 / -	IP 20 / -
Antall i hel kartong	100	100

AVK 6

Bredde 8mm

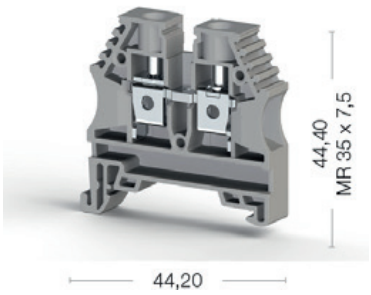

Varenummer	ELnummer	Farge
CK304140	1221626	
CK304141	1221636	

Spenning, V ~	Strøm, A	Tverrsnitt
630	41	6 mm²
600	50	AWG 26-8
630	41	6 mm²
600	40	AWG 26-8
630	41	

Type	Varenummer	SP
UK 6/2	**CK474142**	25
UK 6/10	**CK474149**	5

Type	Varenummer	SP
TKO 6/10	**CK476289**	5

8/3
1/B5
IP 20 / -
100

AVK 10

Bredde 10mm

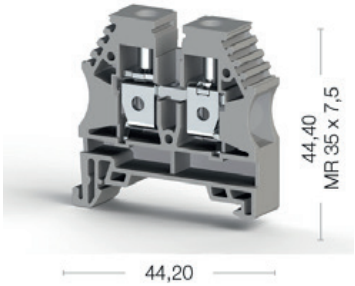

Varenummer	ELnummer	Farge
CK304150	1221627	
CK304151	1221637	

Spenning, V ~	Strøm, A	Tverrsnitt
630	57	10 mm²
600	65	AWG 16-6
630	57	10 mm²
600	65	AWG 16-6
630	57	

0,5-16 mm²
0,5-16 mm²
0,5-10 mm²
AWG 20-6
10-12 mm
1,2-1,8 Nm
IKT 4 (0,8x4)

Type	Varenummer	SP
NPP/AVK 2,5-10	**CK444120**	100
KD3	**CK495049**	100

Type	Varenummer	SP
TKO 10/2	**CK474152**	25
TKO 10/10	**CK474159**	5

8/3
1/B6
IP 20 / -
100

AVK 16

Bredde 12mm

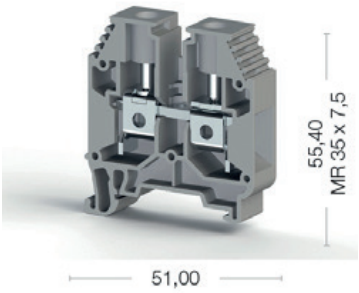

Varenummer	ELnummer	Farge
CK304160	1221628	
CK304161	1221638	

Spenning, V ~	Strøm, A	Tverrsnitt
750	76	16 mm²
600	85	AWG 12-4
750	76	16 mm²
630	71	

2,5-25 mm²
2,5-25 mm²
2,5-16 mm²
AWG 14-4
12-14 mm
1,2-2,0 Nm
IKT 5 (1,0x5,5)

Type	Varenummer	SP
NPP/AVK 16	**CK444160**	100
APP/AVK 16		25

Type	Varenummer	SP
UK 16/2	**CK474162**	25

Type	Varenummer	SP

8/3
1/B7
IP 20 / -
50

REKKEKLEMMER

AVK 35 RD

Bredde 16mm

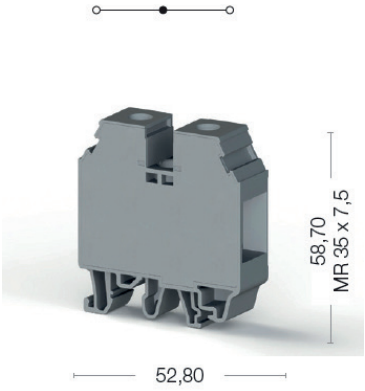

AVK 2,5/4T

Bredde 6mm

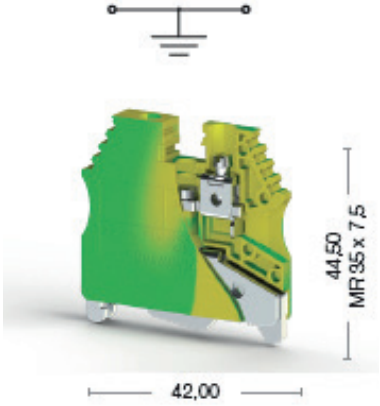

Varenummer	ELnummer	Farge
CK304170	1221629	
CK304171	1221639	

Varenummer	ELnummer	Farge
CK334120	1221642	

Elektriske karakterer	Spenning, V ~	Strøm, A	Tverrsnitt	Spenning, V ~	Strøm, A	Tverrsnitt
CE (EN 60947-7-1)	750	125	35 mm²			2,5-4 mm²
UL - CuLus	600	115	AWG 12-2	300		AWG 26-10
VDE (IEC 60947-7-1)	750	125				4 mm²
CSA	600	115	AWG 12-2			AWG 28-10
ATEX	630	125				

Tilkoblingsdata		
Ledertverrsnitt enkjernet (min - maks)	6-50 mm²	0,2-4 mm²
Ledertverrsnitt flertrådet (min - maks)	6-50 mm²	0,2-4 mm²
To mangetrådede ledere med samme tverrsnitt i dobbel endehylse med plastkrage (maks)	10-35 mm²	0,25-2,5 mm²
AWG leder	AWG 16-2	AWG 24-10
Avisoleringslengde	16-18 mm	9-10 mm
Moment (min - maks)	2,5-3,5 Nm	0,5-0,8 Nm
Type skrutrekker	IKT 6 (1,2x6,5)	IKT 3 (0,6x3,5)

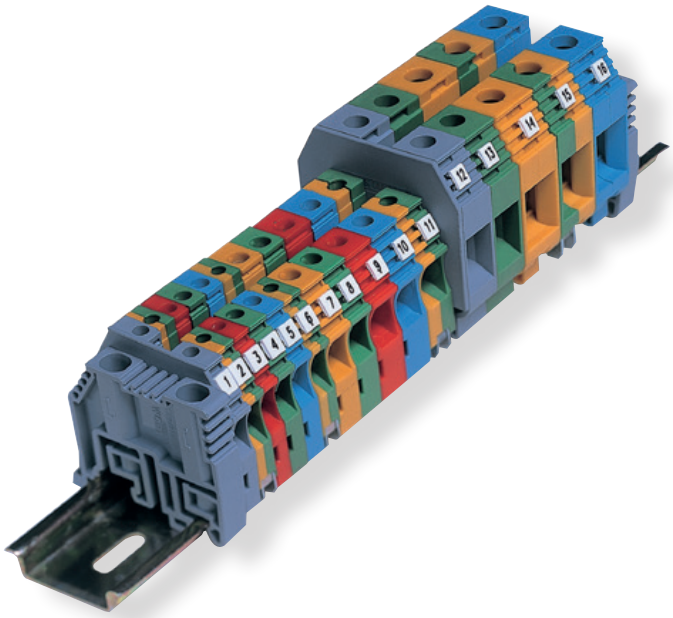

Tekniske data		
Nominell impulsspenning / forurensning	8/3	8/3
Isolasjonsmaterialegruppe / Målepinnekode i henhold til IEC 60947-1	1/B7	1/A4
Beskyttelsesklasse / beskyttelsesleder type	IP 20 / -	IP 20 / PE
Antall i hel kartong	50	50

AVK 10 T

Bredde 8mm

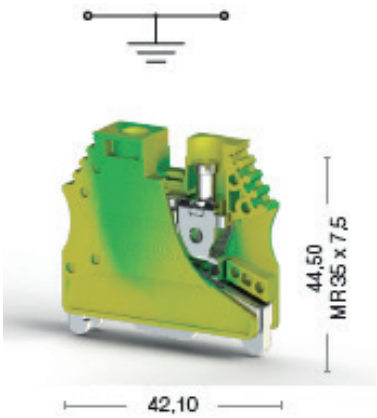

Varenummer	ELnummer	Farge
CK334140	1221643	

Spenning, V ~	Strøm, A	Tverrsnitt
		10 mm²
300		AWG 16-6

0,5-16 mm²
0,5-16 mm²
0,5-10 mm²
AWG 20-6
10-12 mm
1,2-1,8 Nm
IKT 4 (0,8x4)

Endeplate - rekkekle

Type	Varenummer	SP

Lasker skru

Type	Varenummer	SP

Lasker innstikk

Type	Varenummer	SP

8/3
1/B6
IP 20 / PE
25

AVK 16 T RD

Bredde 12mm

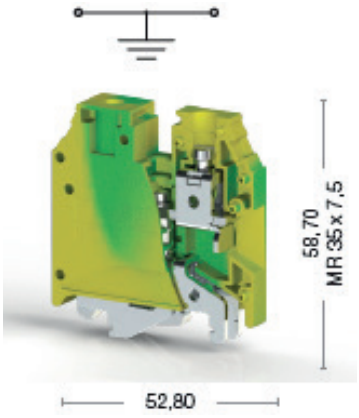

Varenummer	ELnummer	Farge
CK334200	1225319	

Spenning, V ~	Strøm, A	Tverrsnitt
		16 mm²
		AWG 12-4
		16 mm²
		AWG 12-4
630		

2,5-25 mm²
2,5-25 mm²
2,5-16 mm²
AWG 14-4
12-14 mm
1,2-2,0 Nm
IKT 5 (1,0x5,5)

Type	Varenummer	SP

Type	Varenummer	SP

Type	Varenummer	SP

8/3
1/B7
IP 20 / PE
50

AVK 4 CE

Bredde 6mm

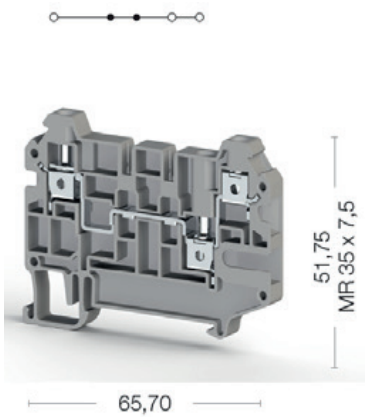

Varenummer	ELnummer	Farge
CK325109	1221628	

Spenning, V ~	Strøm, A	Tverrsnitt
500	32	4 mm²

0,2-6 mm²
0,2-6 mm²
0,25-4 mm²
AWG 24-10
9-10 mm
0,5-0,8 Nm
IKT 3 (0,6x3,5)

Type	Varenummer	SP
NPP/AVK 4 CE	CK450179	25

Type	Varenummer	SP
UK 4/2	**CK474132**	25
UK 4/10	**CK474139**	5

Type	Varenummer	SP

6/3
1/A4
IP 20 / -
50

REKKEKLEMMER

PIK 2,5N

Bredde 5mm

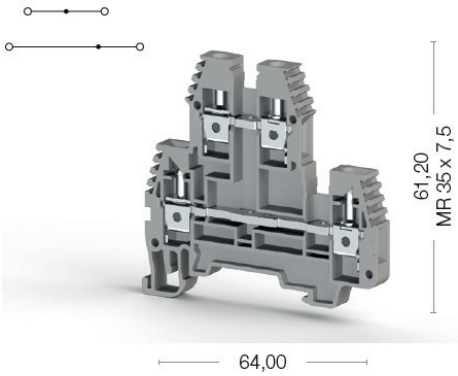

PIK 4N

Bredde 6mm

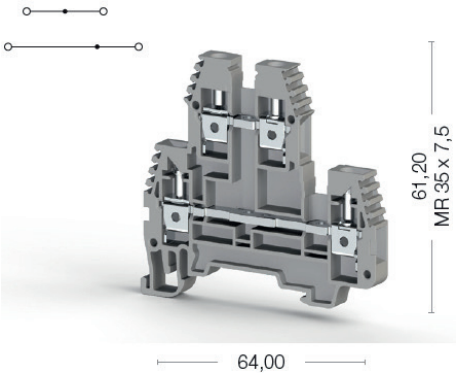

Varenummer	ELnummer	Farge	Varenummer	ELnummer	Farge
CK317109	1221641		CK319109		

Spenning, V ~	Strøm, A	Tverrsnitt	Spenning, V ~	Strøm, A	Tverrsnitt
500	24	2,5 mm²	500	32	4 mm²
300	20	AWG 26-12	300	30	AWG 26-10
400	21,5		400	29.5	

Tilkoblingsdata		
Ledertverrsnitt enkjernet (min - maks)	0,2-4 mm²	0,2-6 mm²
Ledertverrsnitt flertrådet (min - maks)	0,2-4 mm²	0,2-6 mm²
To mangetrådede ledere med samme tverrsnitt i dobbel endehylse med plastkrage (maks)	0,25-2,5 mm²	0,25-4 mm²
AWG leder	AWG 24-12	AWG 24-10
Avisoleringslengde	9-10 mm	9-10 mm
Moment (min - maks)	0,4-0,6 Nm	0,5-0,8 Nm
Type skrutrekker	IKT 3 (0,6x3,5)	IKT 3 (0,6x3,5)

Endeplate	Type	Varenummer	SP	Type	Varenummer	SP
	NPP/PIK 2,5-4N			NPP/PIK 2,5-4N		

Lasker skru	Type	Varenummer	SP	Type	Varenummer	SP
	UK 2,5/2	**CK474122**	25	UK 4/2	**CK474132**	25
	UK 2,5/10	**CK474129**	5	UK 4/10	**CK474139**	5
	Merk: Bare laveste tilkobling kan brukes					

Tekniske data		
Nominell impulsspenning / forurensning	6/3	8/3
Isolasjonsmaterialegruppe / Målepinnekode i henhold til IEC 60947-1	1/A3	1/A4
Beskyttelsesklasse / beskyttelsesleder type	IP 20 / -	IP 20 / -
Antall i hel kartong	100	100

REKKEKLEMMER

ASK 2 S

Bredde 8mm

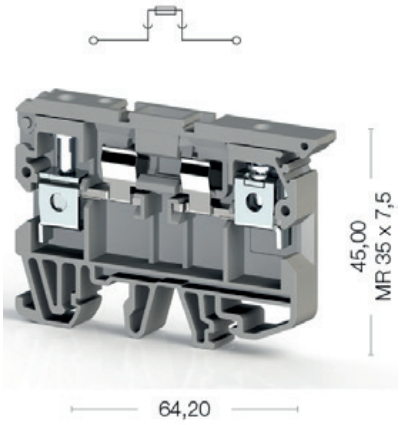

ASK 3 A

Bredde 6,2mm

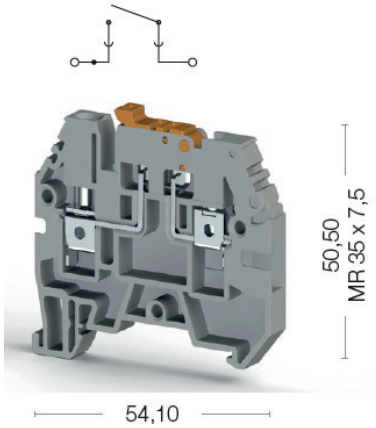

Varenummer	ELnummer	Farge	Varenummer	ELnummer	Farge
CK351109	1221645		CK353109	1221646	

Elektriske karakterer	Spenning, V ~	Strøm, A	Tverrsnitt	Spenning, V ~	Strøm, A	Tverrsnitt
CE (EN 60947-7-3)	500	6,3	6 mm²	500	16	4 mm²
UL	300	6,3	AWG 26-8	600	16	AWG 26-10
VDE (IEC 60947-7-1)						
CSA						
ATEX	400	21,5				

Tilkoblingsdata		
Ledertverrsnitt enkjernet (min - maks)	0,2-10 mm²	0,2-6 mm²
Ledertverrsnitt flertrådet (min - maks)	0,2-10 mm²	0,2-6 mm²
To mangetrådede ledere med samme tverrsnitt i dobbel endehylse med plastkrage (maks)	0,25-6 mm²	0,25-4 mm²
AWG leder	AWG 24-8	AWG 24-10
Avisoleringslengde	10-12 mm	9-10 mm
Moment (min - maks)	0,8-1,2 Nm	0,5-0,8 Nm
Type skrutrekker	IKT 3 (0,6x3,5)	IKT 3 (0,6x3,5)

Endeplate	Type	Varenummer	SP	Type	Varenummer	SP
	NPP/ASK 2	**CK450049**	25	NPP/ASK 3	**CK450059**	10

Lasker skru	Type	Varenummer	SP	Type	Varenummer	SP
				UK 4/2	**CK474132**	25

Tekniske data		
Nominell impulsspenning / forurensning	6/3	6/3
Isolasjonsmaterialegruppe / Målepinnekode i henhold til IEC 60947-1	1/B5	1/A4
Beskyttelsesklasse / beskyttelsesleder type	IP 20 / -	IP 20 / -
Sikringstype	G/5x20-5x25	
Antall i hel kartong	50	100

REKKEKLEMME MERKING

Varenummer	Forpakning	EL-nummer	Beskrivelse
CK496119	500		REKKEKLEMME MODULÆR GRUPPEMERKING GE
CK505020	500	1221678	REKKEKLEMME MERKING DY5 VERTIKAL (1-10) 500pk
CK505021	500	1221679	REKKEKLEMME MERKING DY5 VERTIKAL (11-20) 500pk
CK505022	500	1221680	REKKEKLEMME MERKING DY5 VERTIKAL (21-30) 500pk
CK505023	500	1221681	REKKEKLEMME MERKING DY5 VERTIKAL (31-40) 500pk
CK505024	500	1221682	REKKEKLEMME MERKING DY5 VERTIKAL (41-50) 500pk
CK505030	500	1221683	REKKEKLEMME MERKING DY5 VERTIKAL (10-100) 500pk
CK505040	500	1221684	REKKEKLEMME MERKING DY5 VERTIKAL (1-50) 500pk
CK505041	500	1221685	REKKEKLEMME MERKING DY5 VERTIKAL (51-100) 500pk
CK505042	500	1221686	REKKEKLEMME MERKING DY5 VERTIKAL (101-150) 500pk
CK505043	500	1221687	REKKEKLEMME MERKING DY5 VERTIKAL (151-200) 500pk
CK505044	500	1221688	REKKEKLEMME MERKING DY5 VERTIKAL (201-250) 500pk
CK505045	500	1221689	REKKEKLEMME MERKING DY5 VERTIKAL (251-300) 500pk
CK505046	500	1221690	REKKEKLEMME MERKING DY5 VERTIKAL (301-350) 500pk
CK505047	500	1221691	REKKEKLEMME MERKING DY5 VERTIKAL (351-400) 500pk
CK505048	500	1221692	REKKEKLEMME MERKING DY5 VERTIKAL (401-450) 500pk
CK505049	500	1221693	REKKEKLEMME MERKING DY5 VERTIKAL (451-500) 500pk
CK505050	500	1221694	REKKEKLEMME MERKING DY5 VERTIKAL (501-550) 500pk
CK505051	500	1221695	REKKEKLEMME MERKING DY5 VERTIKAL (551-600) 500pk
CK505052	500	1221696	REKKEKLEMME MERKING DY5 VERTIKAL (601-650) 500pk
CK505053	500	1221697	REKKEKLEMME MERKING DY5 VERTIKAL (651-700) 500pk
CK505054	500	1221698	REKKEKLEMME MERKING DY5 VERTIKAL (701-750) 500pk
CK505055	500	1221699	REKKEKLEMME MERKING DY5 VERTIKAL (751-800) 500pk
CK505056	500	1221700	REKKEKLEMME MERKING DY5 VERTIKAL (801-850) 500pk
CK505057	500	1221701	REKKEKLEMME MERKING DY5 VERTIKAL (851-900) 500pk
CK505058	500	1221702	REKKEKLEMME MERKING DY5 VERTIKAL (901-950) 500pk
CK505059	500	1221703	REKKEKLEMME MERKING DY5 VERTIKAL (951-999) 500pk
CK505090	500		REKKEKLEMME MERKING DY5 VERTIKAL (L1) 500pk
CK505091	500		REKKEKLEMME MERKING DY5 VERTIKAL (L2) 500pk
CK505092	500		REKKEKLEMME MERKING DY5 VERTIKAL (L3) 500pk
CK505095	500		REKKEKLEMME MERKING DY5 VERTIKAL (+) 500pk
CK505096	500		REKKEKLEMME MERKING DY5 VERTIKAL (-) 500pk
CK505097	500		REKKEKLEMME MERKING DY5 VERTIKAL (JORD) 500pk

ISOLERTE ENDEHYLSER ENKLE LANGE

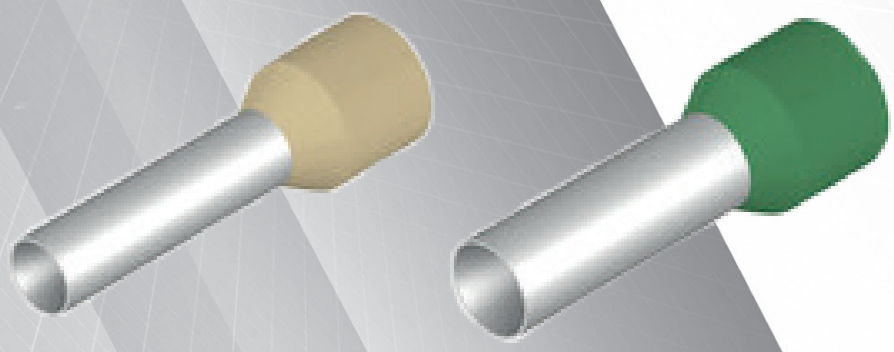

Varenummer	Elnummer	Beskrivelse	Type	Tversnitt mm2	L (mm)	AWG	Antall
CV045667		ISOLERT LANG ENDEHYLSE 10/18 ELFENBEN	10/18	10	28		100
CV052795		ISOLERT LANG ENDEHYLSE 16/18 GRØNN	16/18	16	28		100
Produsert med polypropylen krage som har en varmebestandighet opp til 105°C							

ISOLERTE ENDEHYLSER ENKLE

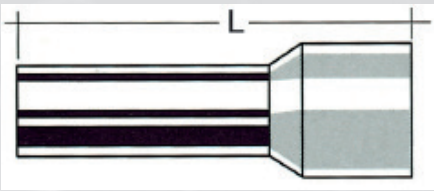

Varenummer	Elnummer	Beskrivelse	Type	Tversnitt mm²	L (mm)	AWG	Antall
CK570010	1803900	ISOLERT ENDEHYLSE 0,50/8 ORANGE (500 PK)	IKY 0,5/8	0,50	14	22	500
CK570020	1803901	ISOLERT ENDEHYLSE 0,75/8 HVIT (500 PK)	IKY 0,75/8	0,75	14	20	500
CK570030	1803902	ISOLERT ENDEHYLSE 1,0/8 GUL (500 PK)	IKY 1,0/8	1,0	14	16	500
CK570040	1803903	ISOLERT ENDEHYLSE 1,5/8 RØD (500 PK)	IKY 1,5/8	1,5	14	16	500
CK570050	1803904	ISOLERT ENDEHYLSE 2,5/8 BLÅ (250 PK)	IKY 2,5/8	2,5	15	14	250
CK570060	1803905	ISOLERT ENDEHYLSE 4,0/9 GRÅ (250 PK)	IKY 4/9	4	16	12	250
CK570070	1803906	ISOLERT ENDEHYLSE 6,0/12 SORT (100 PK)	IKY 6/12	6	20	10	100
CK570080	1803907	ISOLERT ENDEHYLSE 10/12 ELFENBEN (100 PK)	IKY 10/12	10	21	7	100
CK570090	1803908	ISOLERT ENDEHYLSE 16/12 GRØNN (50 PK)	IKY 16/12	16	22	5	50
CK570100	1803909	ISOLERT ENDEHYLSE 25/16 BRUN (20 PK)	IKY 25/16	25	29	4	20
CK570110	1803910	ISOLERT ENDEHYLSE 35/16 BEIGE (20 PK)	IKY 35/16	35	30	2	20
CK570120	1803911	ISOLERT ENDEHYLSE 50/20 OLIVEN (20 PK)	IKY 50/20	50	36	1	20

Isolerte type endehylser er laget av E-Cu med tinnbelegg. (DIN 46228/4) Materialet til isolasjonsdelene polyamid 6.6.

ISOLERTE ENDEHYLSER DOBLE

Varenummer	Elnummer	Beskrivelse	Type	Tversnitt mm²	Antall
CK572010	1803921	ISOLERT DOBBEL ENDEHYLSE IKY 2x0,50/8 ORANGE	IKY - 2 x 0,5/8	2 x 0,50	500
CK572020	1803922	ISOLERT DOBBEL ENDEHYLSE IKY 2x0,75/8 HVIT	IKY - 2 x 0,75/8	2 x 0,75	500
CK572030	1803923	ISOLERT DOBBEL ENDEHYLSE IKY 2x1,0/8 GUL	IKY - 2 x 1/8	2 x 1,0	500
CK572040	1803924	ISOLERT DOBBEL ENDEHYLSE IKY 2x1,5/8 RØD	IKY - 2 x 1,5/8	2 x 1,5	250
CK572050	1803925	ISOLERT DOBBEL ENDEHYLSE IKY 2x2,5/10 BLÅ	IKY - 2 x 2,5/10	2 x 2,5	200
CK572060	1803926	ISOLERT DOBBEL ENDEHYLSE IKY 2x4/12 GRÅ	IKY - 2 x 4/12	2 x 4	100
CK572070	1803927	ISOLERT DOBBEL ENDEHYLSE IKY 2x6/14 SORT	IKY - 2 x 6/14	2 x 6	75
CK572080	1803928	ISOLERT DOBBEL ENDEHYLSE IKY 2x10/14 ELFENBEN	IKY - 2 x 10/14	2 x 10	50
CK572090	1803929	ISOLERT DOBBEL ENDEHYLSE IKY 2x16/14 GRØNN	IKY - 2 x 16/14	2 x 16	20

Isolerte type endehylser er laget av E-Cu med tinnbelegg iht DIN 46228/4.

UISOLERTE ENDEHYLSER ENKLE

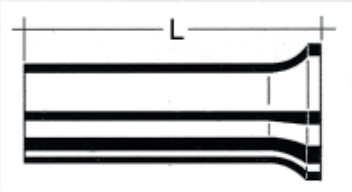

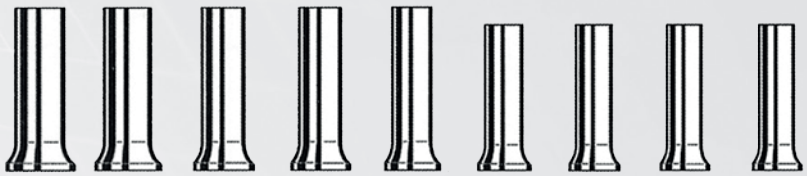

Varenummer	Elnummer	Beskrivelse	Type	Tversnitt mm²	L (mm)	AWG	Antall
CK571010	1803912	UISOLERT ENDEHYLSE 0,50/10 (1000 PK)	KY 0,5/10	0,50	10	20	1000
CK571020	1803913	UISOLERT ENDEHYLSE 0,75/10 (1000 PK)	KY 0,75/10	0,75	10	18	1000
CK571030	1803914	UISOLERT ENDEHYLSE 1,0/10 (1000 PK)	KY 1,0/10	1,0	10	17	1000
CK571040	1803915	UISOLERT ENDEHYLSE 1,5/10 (1000 PK)	KY 1,5/10	1,5	10	15	1000
CK571050	1803916	UISOLERT ENDEHYLSE 2,5/12 (1000 PK)	KY 2,5/12	2,5	12	13	1000
CK571060	1803917	UISOLERT ENDEHYLSE 4/12 (500 PK)	KY 4/12	4	12	11	500
CK571070	1803918	UISOLERT ENDEHYLSE 6/12 (250 PK)	KY 6/12	6	12	9	250
CK571080	1803919	UISOLERT ENDEHYLSE 10/12 (100 PK)	KY 10/12	10	12	7	100
CK571090	1803920	UISOLERT ENDEHYLSE 16/12 (100 PK)	KY 16/12	16	12	5	100

FLEKSIBLER

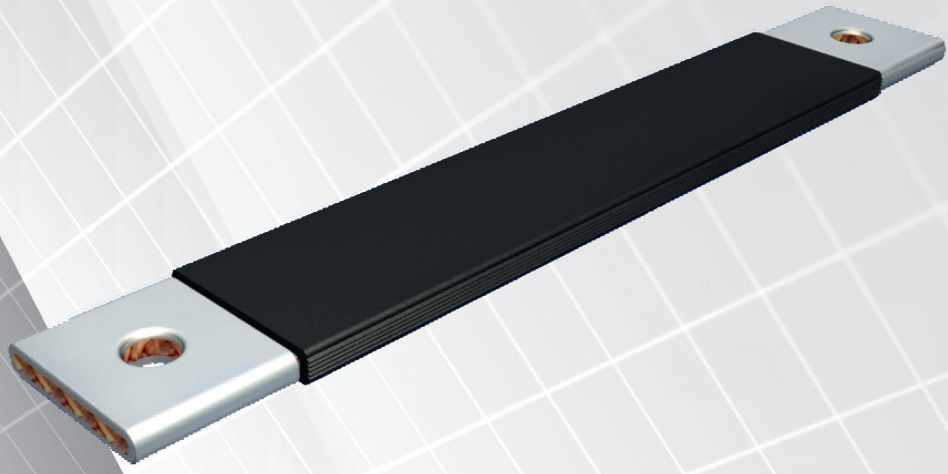

Fleksible isolerte ledere for tilkobling til skinnesystemer og effektbrytere

- Fortinnede kopperterminaler
- Ledertykkelse 0,2mm
- Selvslukkende iht UL94 V0
- Maks spenning 1000VAC-1500VDC
- Temperaturområde –40⁰C til + 105⁰C
- Dielektrisk styrke isolasjon 20kV/mm
- Isolasjonstykkelse 2mm

SPESIELLE BETEGNELSER :

TVERRSNITT (mm²)
TRÅD-DIAMETER (mm)
TOTAL LENGDE (mm)
TERMINAL BREDDE (mm)

XYZ U/W-L/B K

R : Ren kobberterminal
S : Tinnbelagt kobberterminal
A : Sølvbelagt kobberterminal
N : Nikkelbelagt kobberterminal

R : Ren kobberleder
S : Tinnbelagt kobberleder

F : Flat flettet kobberleder
C : Vridd kobberleder
R : Rundflettet kobberleder

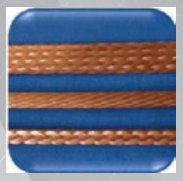

SN : Varmtinnet terminal
PVC : PVC isolasjon
PE : Krympet polyolefinisolasjon
SIL : Silikonisolasjon
FV : Glassfiberisolasjon

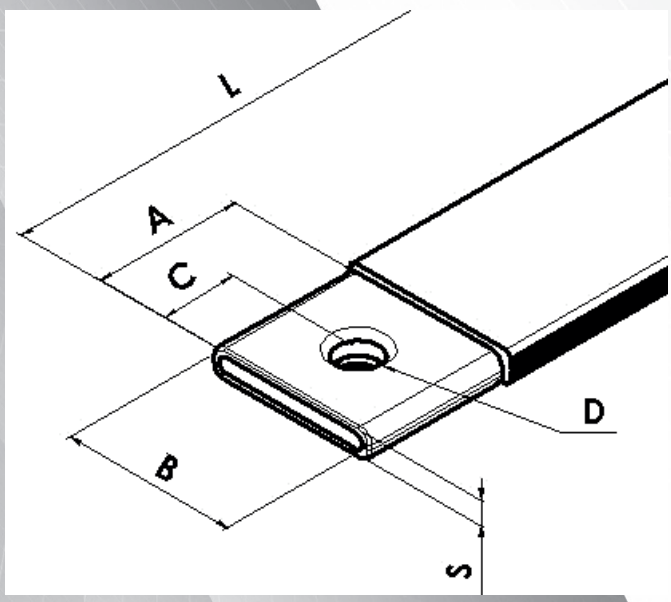

FLEKSIBLER PSS

TINNBELAGT KOBBER	TVERRSNITT (mm²)	A (mm)	B (mm)	C (mm)	S (mm)	D (mm)	ANT.HULL	STRØMFØRINGSEVNE 65⁰C	105⁰C
PSS 16/020- L /13	16	12/17	12/17	6/8,5	3,3	6/10	D1	102A	160A
PSS 25/020- L /20	25	20	20	10	3,5	10	D1	136A	216A
PSS 50/020- L /20	50	20	20	10	5	11	D1	196A	304A
PSS 70/020- L /20	70	20	20	10	5	11	D1	230A	360A
PSS 100/020- L /30	100	32	32	16	6	11	D1	306A	488A
PSS 240/020- L /30	240	32	32	20	9,5	13	D1	518A	832A

FLEKSIBLER

FLEKSIBLER PSS

VARENUMMER	BESKRIVELSE	STRØMFØRINGSEVNE 65ºC	105ºC
CV042142	FLEKSIBLER, PSS 16/020-248/12, L 230 mm	102A	160A
CV042159	FLEKSIBLER, PSS 16/020-318/12, L 300 mm	102A	160A
CV042165	FLEKSIBLER, PSS 16/020-388/12, L 370 mm	102A	160A
CV042172	FLEKSIBLER, PSS 16/020-458/12, L 440 mm	102A	160A
CV042189	FLEKSIBLER, PSS 16/020-528/12, L 510 mm	102A	160A
CV042196	FLEKSIBLER, PSS 16/020-598/12, L 580 mm	102A	160A
CV042203	FLEKSIBLER, PSS 25/020-250/20, L 230 mm	136A	216A
CV042210	FLEKSIBLER, PSS 25/020-320/20, L 300 mm	136A	216A
CV042227	FLEKSIBLER, PSS 25/020-390/20, L 370 mm	136A	216A
CV042234	FLEKSIBLER, PSS 25/020-460/20, L 440 mm	136A	216A
CV042241	FLEKSIBLER, PSS 25/020-530/20, L 510 mm	136A	216A
CV042258	FLEKSIBLER, PSS 25/020-600/20, L 580 mm	136A	216A
CV042264	FLEKSIBLER, PSS 50/020-250/20, L 230 mm	196A	304A
CV042271	FLEKSIBLER, PSS 50/020-320/20, L 300 mm	196A	304A
CV042288	FLEKSIBLER, PSS 50/020-390/20, L 370 mm	196A	304A
CV042295	FLEKSIBLER, PSS 50/020-460/20, L 440 mm	196A	304A
CV042302	FLEKSIBLER, PSS 50/020-530/20, L 510 mm	196A	304A
CV042319	FLEKSIBLER, PSS 50/020-600/20, L 580 mm	196A	304A
CV042326	FLEKSIBLER, PSS 70/020-250/20, L 230 mm	230A	360A
CV042333	FLEKSIBLER, PSS 70/020-320/20, L 300 mm	230A	360A
CV042340	FLEKSIBLER, PSS 70/020-390/20, L 370 mm	230A	360A
CV042357	FLEKSIBLER, PSS 70/020-460/20, L 440 mm	230A	360A
CV042363	FLEKSIBLER, PSS 70/020-530/20, L 510 mm	230A	360A
CV042370	FLEKSIBLER, PSS 70/020-600/20, L 580 mm	230A	360A
CV042387	FLEKSIBLER, PSS 100/020-255/30, L 230 mm	306A	488A
CV042394	FLEKSIBLER, PSS 100/020-325/30, L 300 mm	306A	488A
CV042401	FLEKSIBLER, PSS 100/020-395/30, L 370 mm	306A	488A
CV042418	FLEKSIBLER, PSS 100/020-465/30, L 440 mm	306A	488A
CV042425	FLEKSIBLER, PSS 100/020-535/30, L 510 mm	306A	488A
CV042432	FLEKSIBLER, PSS 100/020-605/30, L 580 mm	306A	488A
CV042449	FLEKSIBLER, PSS 240/020-255/30, L 230 mm	518A	832A
CV042456	FLEKSIBLER, PSS 240/020-325/30, L 300 mm	518A	832A
CV042462	FLEKSIBLER, PSS 240/020-395/30, L 370 mm	518A	832A
CV042479	FLEKSIBLER, PSS 240/020-465/30, L 440 mm	518A	832A
CV042486	FLEKSIBLER, PSS 240/020-535/30, L 510 mm	518A	832A
CV042493	FLEKSIBLER, PSS 240/020-605/30, L 580 mm	518A	832A

FLEKSIBLER RSS

VARENUMMER	BESKRIVELSE	STRØMFØRINGSEVNE 65ºC	105ºC
CV042500	FLEKSIBLER, RSS 16/020-248/12 PE, L 230 mm	102A	160A
CV042510	FLEKSIBLER, RSS 16/020-318/12 PE, L 300 mm	102A	160A
CV042520	FLEKSIBLER, RSS 16/020-388/12 PE, L 370 mm	102A	160A
CV042530	FLEKSIBLER, RSS 16/020-458/12 PE, L 440 mm	102A	160A
CV042540	FLEKSIBLER, RSS 16/020-528/12 PE, L 510 mm	102A	160A
CV042550	FLEKSIBLER, RSS 16/020-598/12 PE, L 580 mm	102A	160A
CV042569	FLEKSIBLER, RSS 25/020-250/20 PE, L 230 mm	136A	216A
CV042579	FLEKSIBLER, RSS 25/020-320/20 PE, L 300 mm	136A	216A
CV042589	FLEKSIBLER, RSS 25/020-390/20 PE, L 370 mm	136A	216A
CV042599	FLEKSIBLER, RSS 25/020-460/20 PE, L 440 mm	136A	216A
CV042609	FLEKSIBLER, RSS 25/020-530/20 PE, L 510 mm	136A	216A
CV042619	FLEKSIBLER, RSS 25/020-600/20 PE, L 580 mm	136A	216A

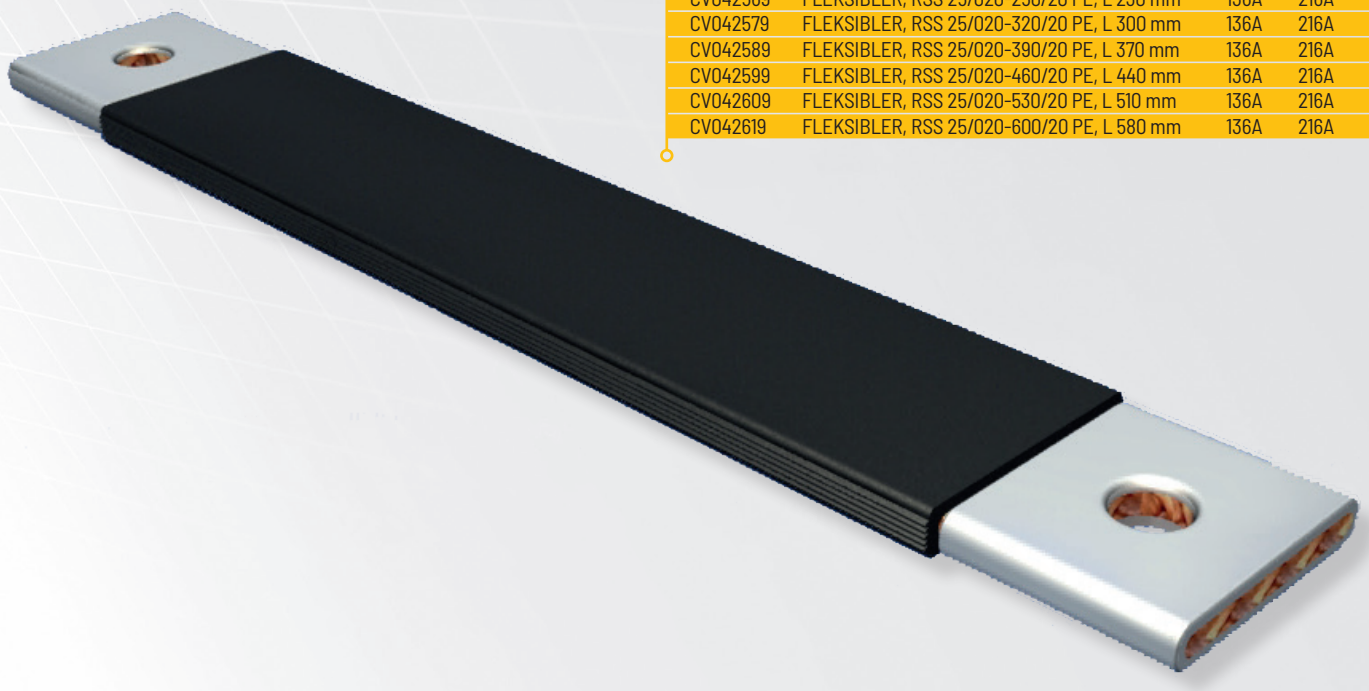

YKG

Cenika AS lagerfører et stort spekter av avgangsklemmer og tilbehør til skinnene for våre tavlesystem.

YKG serien er meget enkel i bruk, og krever ingen boring eller tilpassing av skinnene før montering.

Vi har både avgangsklemmer, skjøtestykker og distribusjonsklemmer i denne serien.

Ta kontakt med teknisk avdeling for ytterligere informasjon og veiledning.

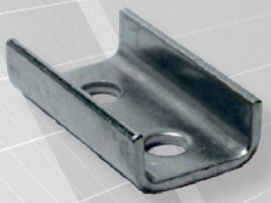

YKG 15

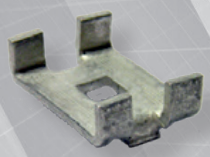

YKG 26

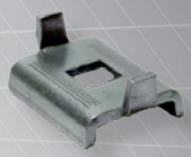

YKG 27

YKG 45

YKM 14 M10

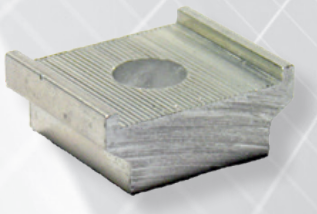

YKG 51/30

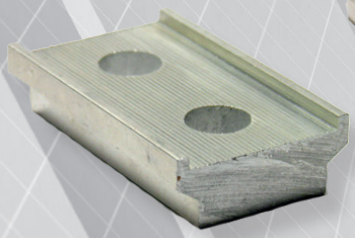

YKG 51/60Ti

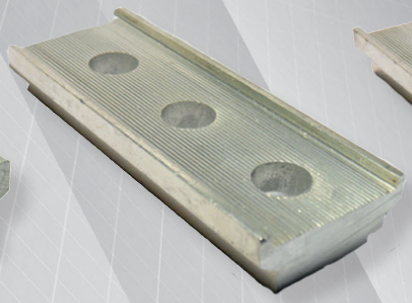

YKM 51/100Ti

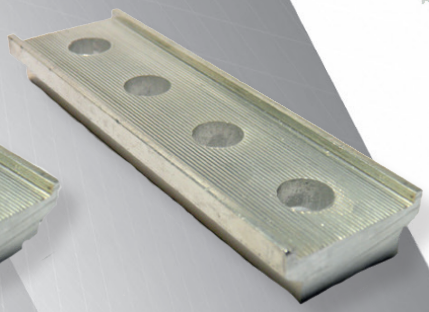

YKG 51/120Ti

YKG KOBLINGSSETT

YKG

VARENUMMER	BESKRIVELSE
CV037183	YKG 15
CV037177	YKG 26
CV037160	YKG 27
CV037282	YKG 45
CV030353	YKG 28.3 LÅSEBRIKKE M10
CV030346	YKG 51/30 TI AVSTANDSBRIKKE
CV037190	YKG 51/60 TI AVSTANDSBRIKKE
CV030360	YKG 51/100 TI AVSTANDSBRIKKE
CV030339	YKG 51/120 TI AVSTANDSBRIKKE
CV037108	YKM 14 M10
CV037115	YKM 12 M10

YKG KOBLINGSETT

VARENUMMER	BESKRIVELSE	
CV037221	YKG 6	KOBLINGSSETT
CV037276	YKG 7	KOBLINGSSETT
CV037252	YKG 17.1	KOBLINGSSETT
CV037269	YKG 25	KOBLINGSSETT

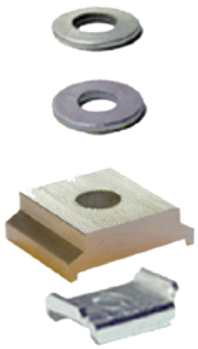

KOBLINGSETT YKG 6
Varenr CV037221

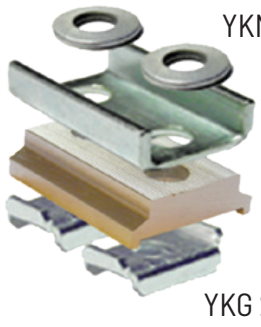

KOBLINGSETT YKG 7
Varenr CV037276

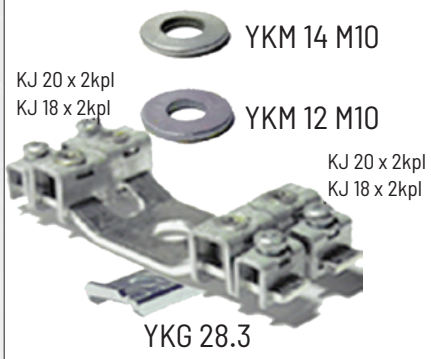

KOBLINGSETT YKG 17.1
Varenr CV037252

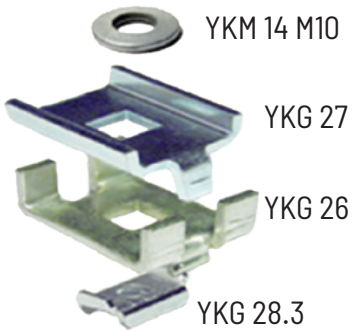

KOBLINGSETT YKG 25
Varenr CV037269

AL/CU OVERGANG

AL / CU OVERGANGER MED KABEL

Varenummer	El-nummer	Beskrivelse
CV011280		PISK SORT/GRÅ/BRUN 16/50mm² 345mm
CV013833		PISK M/SPLITT BLÅ-GUL/GRØNN 16/50mm² 345/800mm
CV013574		PISK BLÅ 16/50mm² 345mm
CV014519		PISK GUL/GRØNN 16/50mm² 345mm
CV020374	1225318	PISK SORT 16/50mm² 345mm

AL / CU OVERGANG

Varenummer	El-nummer	Beskrivelse	Moment
CV005494	1615671	AL/CU KLEMME 16-50mm²	7,5 Nm

JORDSKINNER-/KLEMMER

JORDSKINNER

Varenummer	El-nummer	Beskrivelse
CV016513	1221601	JORDSKINNE 1 METER 130 HULLS
CV013499	1221602	JORDSKINNE KLB24+1
CV028462		JORDSKINNE 261mm INKL. KLB24+1
CV028479		JORDSKINNE 409mm INKL. KLB24+1
CV028493		JORDSKINNE 709mm INKL. KLB24+1

JORDSKINNEKLEMMER

Varenummer	El-nummer	Beskrivelse
CV033810	1225303	JORDSKINNEKLEMME 5mm / 1,5-16mm²
CV033766	1225304	JORDSKINNEKLEMME 5mm / 1,5-35mm²
CV033735	1225305	JORDSKINNEKLEMME 5mm / 16-70mm²
CV033827	1225300	JORDSKINNEKLEMME 10mm / 1,5-16mm²
CV033773	1225301	JORDSKINNEKLEMME 10mm / 1,5-35mm²
CV033780	1225302	JORDSKINNEKLEMME 10mm / 16-70mm²

JORDKLEMMER

Varenummer	El-nummer	Beskrivelse
CV010115	1221621	JORDKLEMME GUL/GRØNN 12 PE
CV010122	1221622	JORDKLEMME GUL/GRØNN 15 PE
CV010139	1221623	N KLEMME N12 BLÅ
CK334120	1221642	REKKEKLEMME AVK 2,5/4 GUL/GRØNN
CK334140	1221643	REKKEKLEMME AVK 10T GUL/GRØNN
CK334200	1225319	REKKEKLEMME AVK 16T RD GUL/GRØNN

PISK SETT SORT/GRÅ/BRUN
CV011280

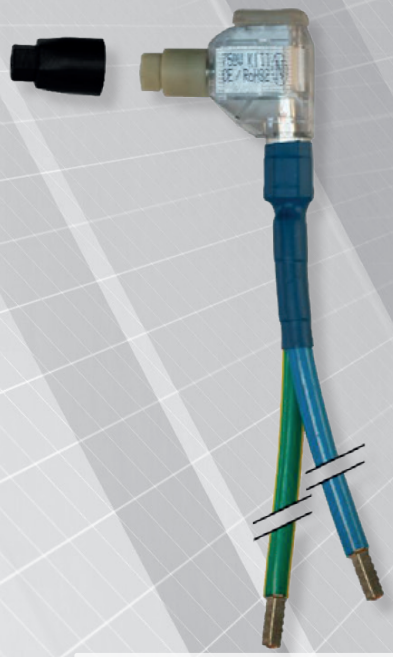

PISK M/SPLITT BLÅ/GUL
CV013833

PISK GUL/GRØNN
CV014519

PISK BLÅ
CV013574

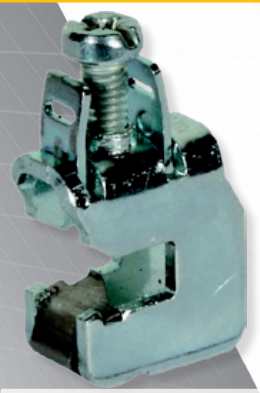

JORDSKINNEKLEMME

N KLEMME N12 BLÅ

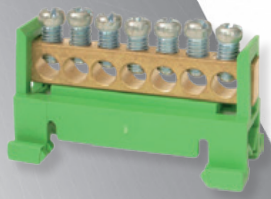

JORDKLEMME
GUL/GRØNN 15 PE

Kabelkanal

Slisset kabelkanaler for montasje i tavler og skap

- Flammehemmende og selvslukkende iht. UL94-V0.
- Driftstemperatur: -5°C til 60°C.
- Standard: Iht. IEC60695-2-12 og EN 50085-2-3.
- Slisser: Smal konfigurasjon, 4-6-4 med 4mm åpning og 6mm vegg.
- Farge: RAL7030 Grå.
- Lengde: 2 meter.

KABELKANAL

KABELKANAL GRÅ SLISSET

Varenummer	El-nummer	Beskrivelse
CV081467	1205467	KABELKANAL GRÅ SLISSET 4/6/4 B25H30 (LENGDE À 2M/PK Á 100M)
CV081474	1205468	KABELKANAL GRÅ SLISSET 4/6/4 B40H40 (LENGDE À 2M/PK Á 52M)
CV081481	1205469	KABELKANAL GRÅ SLISSET 4/6/4 B40H80 (LENGDE À 2M/PK Á 40M)
CV081498	1205470	KABELKANAL GRÅ SLISSET 4/6/4 B60H60 (LENGDE À 2M/PK Á 24M)
CV081504	1205471	KABELKANAL GRÅ SLISSET 4/6/4 B60H80 (LENGDE À 2M/PK Á 24M)
CV081511	1205472	KABELKANAL GRÅ SLISSET 4/6/4 B80H80 (LENGDE À 2M/PK Á 20M)
CV081528	1205473	KABELKANAL GRÅ SLISSET 4/6/4 B100H80 (LENGDE À 2M/PK Á 16M)
CV081535	1205474	KABELKANAL GRÅ SLISSET 4/6/4 B120H80 (LENGDE À 2M/PK Á 12M)

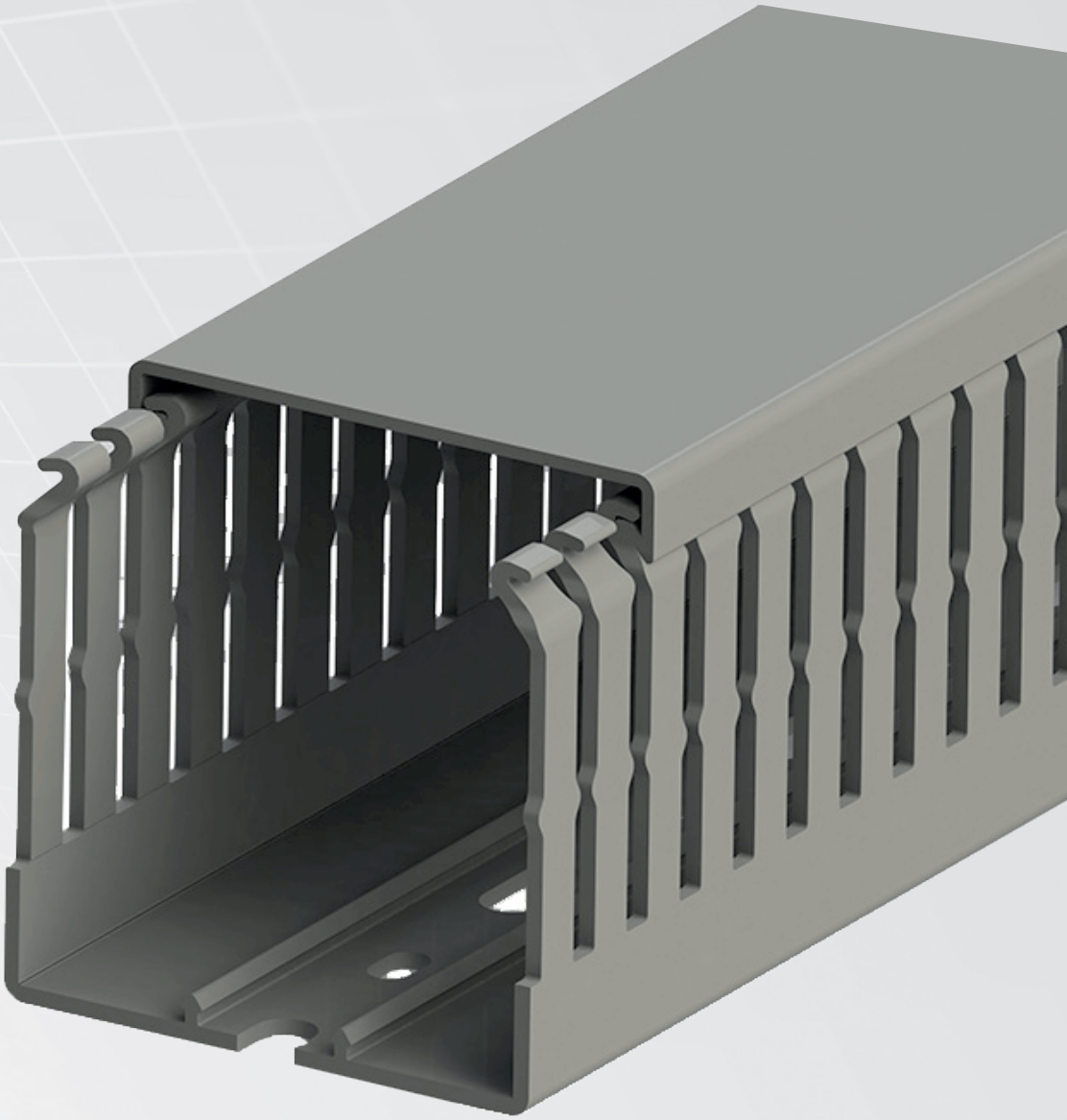

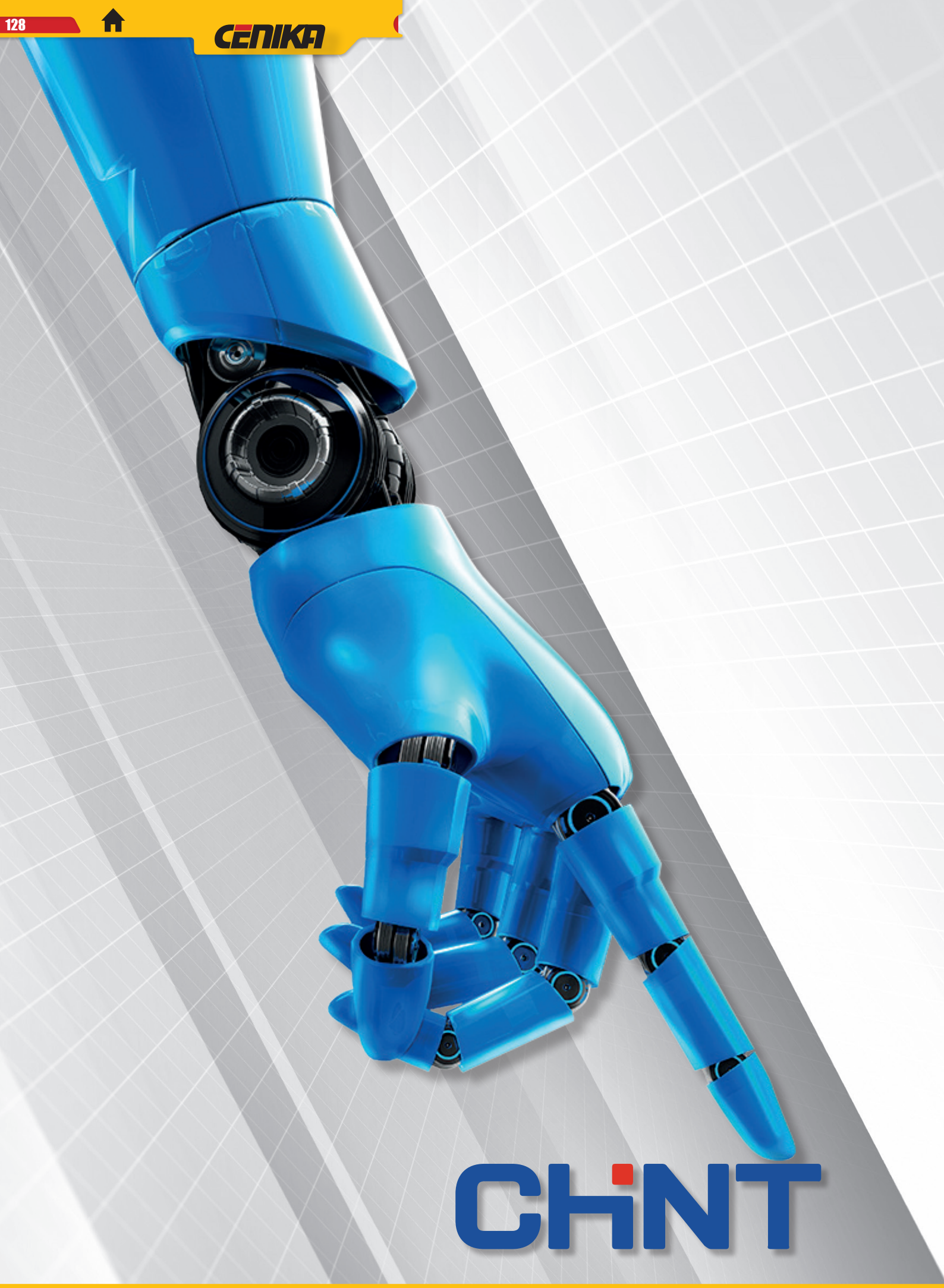
CHINT

VENDER NETT/AGGREGAT

NXZ - SERIE

Varenummer	Elnummer	Beskrivelse
CV058599	4301314	Vender nett/agr aut 63A 3P/4P smart/modbus NXZB-63H/4CT
CV058544	4301315	Vender nett/agr aut 125A 3P/4P smart/modbus NXZ-125/4B
CV058568	4301316	Vender nett/agr aut 250A 3P/4P smart/modbus NXZ-250/4B
CV058575	4301317	Vender nett/agr aut 630A 3P/4P smart/modbus NXZ-630/4B

VENDER NETT/AGR AUT 125A
CV058544

JORDFEILVARSLERRELÈ OG SUMTRAFOER

JORDFEILVARSLERRELÈ

Varenummer	Beskrivelse
CV044004	JORDFEILVARSLERRELÉ 25mA TIL 25A 3 MODUL
CV057660	JORDFEILVARSLERRELÈ 30mA TIL 30A 4 KANALER
CV058933	JORDFEILVARSLERRELÈ TYPE B 30mA TIL 3A

SUMTRAFO

Varenummer	Beskrivelse
CV044028	SUMTRAFO 35mm
CV044035	SUMTRAFO 60mm
CV044042	SUMTRAFO 80mm
CV044059	SUMTRAFO 110mm
CV044066	SUMTRAFO 160mm
CV044073	SUMTRAFO 210mm
CV044080	SUMTRAFO 110mm DELBAR
CV044097	SUMTRAFO 160mm DELBAR
CV044103	SUMTRAFO 210mm DELBAR

SUMTRAFO DELBAR

Varenummer	Beskrivelse
CV044080	SUMTRAFO 110mm DELBAR
CV044097	SUMTRAFO 160mm DELBAR
CV044103	SUMTRAFO 210mm DELBAR

SUMTRAFO TYPE B

Varenummer	Beskrivelse
CV058940	SUMTRAFO TYPEB 22MM CTB-1/22
CV058957	SUMTRAFO TYPEB 28MM CTB-1/28
CV058964	SUMTRAFO TYPEB 35MM CTB-1/35
CV058971	SUMTRAFO TYPEB 60MM CTB-1/60
CV058988	SUMTRAFO TYPEB 80MM CTB-1/80
CV058995	SUMTRAFO TYPEB 110MM CTB-1/110
CV059008	SUMTRAFO TYPEB 160MM CTB-1/160
CV059015	SUMTRAFO TYPEB 210MM CTB-1/210 RUND

JORDFEILVARLSER RELÈ
TYPE B - CV058933

JORDFEILVARSLER RELÈ
4 KANALER

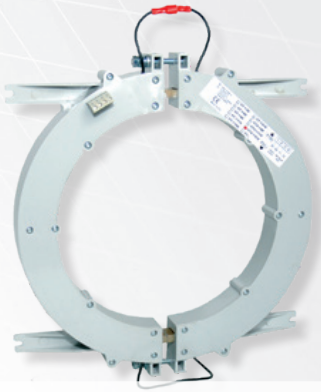

DELBAR SUMTRAFO

JORDFEILVARSLER RELÈ

SUMTRAFO

TERMOSTATER
VARMEELEMENTER

TERMOSTATER

Varenummer	El nummer	Beskrivelse
CV027564	5406701	TERMOSTAT-10 TIL 50 GR NO THV DIN-MONT FOR KJØLING I SKAP
CV027557	5406700	TERMOSTAT-10 TIL 50 GR NC THR DIN-MONT FOR VARMEEL I SKAP
CV046220		TERMOSTAT ETN4-1991.9 M/ROMFØLER
CV046213		TERMOSTAT ETN4-1991 M/GULVFØLER
CV036040		TERMOSTAT DIGITAL FOR DIN MONTERING 2-KANAL 10A AC1
CV036033		TERMOSTAT DIGITAL FOR DIN MONTERING 1-KANAL 8A AC1

VARMEELEMENT KOMPAKT VIFTE

Varenummer	El nummer	Beskrivelse
CV054911	5400090	VARMEELEMENT KOMPAKT VIFTE 250W
CV054928	5400091	VARMEELEMENT KOMPAKT VIFTE 400W

VARMEELEMENT INTEGRERT TERMOSTAT

Varenummer	El nummer	Beskrivelse
CV054867	5400568	VARMEELEMENT 25W MED INTEGRERT TERMOSTAT
CV054874	5400569	VARMEELEMENT 50W MED INTEGRERT TERMOSTAT
CV054881	5400570	VARMEELEMENT 75W MED INTEGRERT TERMOSTAT
CV054898	5400571	VARMEELEMENT 100W MED INTEGRERT TERMOSTAT
CV054904	5400572	VARMEELEMENT 150W MED INTEGRERT TERMOSTAT

VARMEELEMENT MED KABEL

Varenummer	El nummer	Beskrivelse
CV027571	5406702	VARMEELEMENT 25W M/40CM KABEL
CV027588	5406703	VARMEELEMENT 50W M/40CM KABEL

VARMEELEMENT KOMPAKT VIFTE

VARMEELEMENT M/KABEL

TERMOSTAT

NYHET

MID-GODKJENTE MODULÆRE MÅLERE FOR ALLE TYPER NETTSYSTEM. ENKLE Å INSTALLERE OG ENKLE Å LESE AV.

MÅLER 1-FASE DIREKTE
CV080835

CENIKA

MÅLERE

- MID GODKJENTE
- TILKOBLINGSMOMENT PULSE 0,5-1,5MM²: 0,2 Nm
- TILKOBLINGSMOMENT LOAD 4-25MM²: 2,5 Nm

1 - FASE MÅLERE

Varenummer	El nummer	Beskrivelse
CV080835	8200207	MÅLER 1-FASE SDM120D 1MODUL 45A MID
CV080842	8262014	MÅLER 1-FASE SDM120 MODBUS 1MODUL 45A
CV080859	8262015	MÅLER 1-FASE SDM120 MBUS 1MODUL 45A

3 + N - FASE MÅLERE IT / TT / TN

Varenummer	El nummer	Beskrivelse
CV080897	8200208	MÅLER SDM72Bi 3P/3+N DIREKTE IT/TT/TN MID
CV083324	8230003	MÅLER SDM630 MODBUS 3P/3+N DIREKTE IT/TT/TN MID
CV080880	8200311	MÅLER SDM630 3P/3+N MBUS DIREKTE IT/TT/TN MID

TRAFOMÅLING IT / TT / TN

Varenummer	El nummer	Beskrivelse
CV080873	8200314	MÅLER SDM630MCT 3P/3+N MBUS TRAFOMÅLING IT/TT/TN MID
CV080866	8200313	MÅLER SDM630MCT 3P/3+N MODBUS TRAFOMÅLING IT/TT/TN MID
CV082839	8061693	MÅLER SDM630MCT 2-KANALS FOR 100MA TRAFO
CV082846	8061694	MÅLER SDM630MCT 4-KANALS FOR 100MA TRAFO
CV083089	8230001	MÅLER SDM630MCT-RC FOR ROGOWSKI MED MODBUS

MÅLER 3P/3+N DIREKTE
CV080897

CENIKA

PRODUKTENE I
"ENTES POWER QUALITY & ENERGY" GRUPPEN ER
UTVIKLET FOR Å MÅLE ULIKE ELEKTRISKE PARAMETERE .
MED SINE KOMMUNIKASJONSFUNKSJONER KAN ALLE MÅLINGER SPORES FRA EN ENKELT SENTRAL.
ENERGIKVALITET OG EFFEKTIVITETSANALYSE KAN
UTFØRES MED NETTVERKSANALYSATORER I ELEKTRISKE DISTRIBUSJONS / TRANSMISJONSSYSTEMER,
I FOR EKSEMPEL INDUSTRIANLEGG OG BYGNINGER.

NETTANALYSATOR

NETTANALYSATOR

Varenummer	El nummer	Beskrivelse
CV046855	8003180	NETTANALYSATOR MPR-34S 68*68mm
CV046848	8003180	NETTANALYSATOR MPR-45 92*92mm
CV046862	8003182	NETTANALYSATOR MPR-47S 92*92mm
CV083034	8002603	NETTANALYSATOR MCS-D60 MODBUS RTU / TCP IP
CV083027	8061702	NETTANALYSATOR SMART X96-1 100MA MODBUS RTU
CV082822	8061692	NETTANALYSATOR SMART X96-5F 1-5A MODBUS RTU
CV083010	8061701	NETTANALYSATOR SMART X96-5H 1-5A TCP-IP
CV083096	8003137	NETTANALYSATOR SMART X96-3RC FOR ROGOWSKI

MÅLER 3P/3+N MBUS TRAFO
CV080873

CENIKA

MÅLETRAFO

Slisset kabelkanaler for montasje i tavler og skap

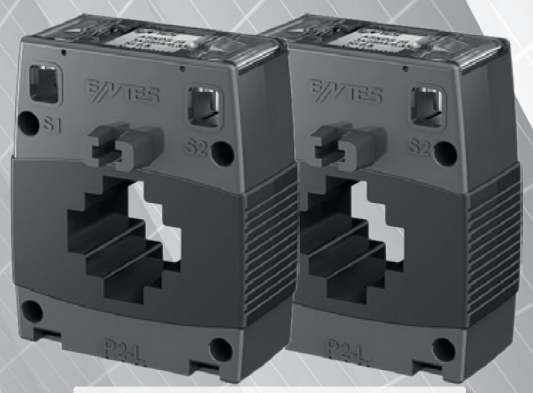

MÅLETRAFO 50/5 1VA KL:1
CV057769

ENT-SERIE

Varenummer	El nummer	Beskrivelse
CV057769	8200283	MÅLETRAFO 50/5 1VA KL:1 KABELÅPNING 30,5*10,5MM ENT.A30MN
CV057776	8200285	MÅLETRAFO 80/5 2,5VA KL:1 KABELÅPNING 30,5*10,5MM ENT.A30MN
CV058094	8200276	MÅLETRAFO 125/5 2,5VA KL:1 KABELÅPNING 30,5*10,5MM ENT.A30MN
CV058100	8200279	MÅLETRAFO 250/5 2,5VA KL:0,5 KABELÅPNING 30,5*10,5MM ENT.A30MN
CV058117	8200282	MÅLETRAFO 400/5 5VA KL:0,5 KABELÅPNING 40,5*10,5MM ENT.A40MN
CV081665	8200284	MÅLETRAFO 600/5 5VA KL:0,5 KABELÅPNING 40,5*10,5MM ENT.A40MN
CV081672	8200286	MÅLETRAFO 800/5 10VA KL:0,5 KABELÅPNING 40,5*10,5MM ENT.A40MN
CV057813	8200287	MÅLETRAFO 800/5 10VA KL:0,5 KABELÅPNING 61,4*32MM ENT.A60
CV057820	8200277	MÅLETRAFO 1250/5 10VA KL:0,5 KABELÅPNING 61,4*32MM ENT.A60
CV057837	8200278	MÅLETRAFO 1600/5 15VA KL:0,5 KABELÅPNING 81,4*32MM ENT.A80
CV057844	8200280	MÅLETRAFO 2500/5 15VA KL:0,5 KABELÅPNING 101,4*52MM ENT.A100
CV057851	8200281	MÅLETRAFO 3200/5 15VA KL:0,5 KABELÅPNING 101*52MM ENT.A100
CV057851	8200281	MÅLETRAFO 3200/5 15VA KL:0,5 KABELÅPNING 101*52MM ENT.A100

KOMPATIBLE MÅLERE

Varenummer	El nummer	Beskrivelse
CV080873	8200314	MÅLER SDM630MCT 3P/3+N MBUS TRAFOMÅLING IT/TT/TN MID
CV080866	8200313	Måler SDM630MCT 3P/3+N Modbus Trafomåling IT/TT/TN MID

KOMPATIBLE NETTANALYSATORER

Varenummer	El nummer	Beskrivelse
CV046855	8003180	NETTANALYSATOR MPR-34S 68*68MM
CV046848	8003181	NETTANALYSATOR MPR-45 92*92MM
CV046862	8003182	NETTANALYSATOR MPR-47S 92*92MM
CV082822	8061692	NETTANALYSATOR SMART X96-5F 1-5A MODBUS RTU
CV083010	8061701	NETTANALYSATOR SMART X96-5H 1-5A TCP-IP

STRØMTRAFO 3-FASE 125A/100MA
CV082853

100MA RJ12 MÅLETRAFOER

3-FASE TRAFOER

Varenummer	El nummer	Beskrivelse
CV082853	8061695	STRØMTRAFO 3-FASE 125A/100MA LYSÅPNING 21*25MM ESCT-RJ335
CV082860	8061696	STRØMTRAFO 3-FASE 250A/100MA LYSÅPNING 21*25MM ESCT-RJ335
CV082877	8061697	STRØMTRAFO 3-FASE 400A/100MA LYSÅPNING 32*27MM ESCT-RJ345
CV082884	8061698	STRØMTRAFO 3-FASE 630A/100MA LYSÅPNING 32*27MM ESCT-RJ345
CV082891	8061699	STRØMTRAFO 3-FASE 1000A/100MA LYSÅPNING 52*40MM ESCT-RJ370

MÅ BRUKES MED CRJ-31 ADAPTER

Varenummer	El nummer	Beskrivelse
CV082792	8061689	STRØMTRAFO DELBAR 20A/100MA LYSÅPNING 9,3*10,3MM ESCT-TU10
CV082808	8061690	STRØMTRAFO DELBAR 50A/100MA LYSÅPNING 9,3*10,3MM ESCT-TU10

KOMPATIBLE MÅLERE

Varenummer	El nummer	Beskrivelse
CV082839	8061693	MÅLER SDM630MCT 2-KANALS FOR 100MA TRAFO
CV082846	8061694	MÅLER SDM630MCT 4-KANALS FOR 100MA TRAFO

STRØMTRAFO DELBAR 20A/100MA
CV082792

KOMPATIBLE NETTANALYSATORER

Varenummer	El nummer	Beskrivelse
CV083027	8061702	NETTANALYSATOR SMART X96-1 100MA MODBUS RTU

STRØMMODUL MCS-I32
CV083119

SPENNINGSMODUL MCS-U22
CV083102

TILBEHØR

MCS MODULER

- BRUKES SAMMEN MED NETTANALYSATOR MCS-D60.

Varenummer	El nummer	Beskrivelse
CV083102	8003138	SPENNINGSMODUL MCS-U22 FOR NETTANALYSATOR MCS-D60
CV083119	8003139	STRØMMODUL MCS-I32 FOR NETTANALYSATOR MCS-D60

CRJ-31 ADAPTER

- BRUKES FOR Å KNYTTE 3 DELBARE STRØMTRAFOER TIL ÉN RJ12 PLUGG.

Varenummer	El nummer	Beskrivelse
CV082815	8003136	ADAPTER FOR ESCT-TA DELBARE TRAFOER

RJ12 KABLER FOR 100MA

- BRUKES FOR Å KNYTTE 3 DELBARE STRØMTRAFOER TIL ÉN RJ12 PLUGG.

Varenummer	El nummer	Beskrivelse
CV082914	8001539	RJ12 KABEL 1 METER
CV082921	8001540	RJ12 KABEL 2 METER
CV082938	8001541	RJ12 KABEL 3 METER
CV082945	8001542	RJ12 KABEL 4 METER
CV082952	8001543	RJ12 KABEL 5 METER
CV082969	8001544	RJ12 KABEL 6 METER
CV082976	8001545	RJ12 KABEL 7 METER
CV082983	8001546	RJ12 KABEL 8 METER
CV082990	8001547	RJ12 KABEL 9 METER
CV083003	8001548	RJ12 KABEL 10 METER

RJ12 KABEL 1 METER
CV082914

RJ12 KABEL 1 METER
CV082914

NYHET

MÅLETRAFO

Enkel installasjon med fleksibler spoler.
Ingen fare for havari ved åpen ende.

ESCT-RC-serien er fleksible strømtransdusere basert på Rogowski-prinsippet.
ESCT-RC-spoler er tilgjengelig i forskjellige størrelser.
Rogowski-spole er en ekstremt komfortabel og tidseffektiv løsning for strømmåling.

- Enkel å benytte mot ledere som er store og vanskelige å nå
- Ingen farer ved åpen sekundærkrets
- Ingen strømtrekk fra hovedkretsen

ROGOWSKI-SPOLER

Varenummer	El nummer	Beskrivelse
CV083386	8002608	MÅLETRAFO 50/5 1VA KL:1 KABELÅPNING 30,5*10,5MM ENT.A30MN
CV082761	8061686	MÅLETRAFO 80/5 2,5VA KL:1 KABELÅPNING 30,5*10,5MM ENT.A30MN
CV082778	8061687	MÅLETRAFO 125/5 2,5VA KL:1 KABELÅPNING 30,5*10,5MM ENT.A30MN
CV082785	8061688	MÅLETRAFO 250/5 2,5VA KL:0,5 KABELÅPNING 30,5*10,5MM ENT.A30MN

KOMPATIBLE MÅLERE

Varenummer	El nummer	Beskrivelse
CV083089	8230001	MÅLER SDM630MCT-RC FOR ROGOWSKI MED MODBUS

KOMPATIBLE NETTANALYSATORER:

Varenummer	El nummer	Beskrivelse
CV083096	8003137	NETTANALYSATOR SMART X96-3RC FOR ROGOWSKI

MÅLER SDM630MCT-RC FOR ROGOWSKI MED MODBUS
CV083089

TILBEHØR

INTEGRATOR FOR ROGOWSKI

Varenummer	El nummer	Beskrivelse
CV084567		INTEGRATOR FOR ROGOWSKI 1/1000A ESCT-RCI-01
CV084581		INTEGRATOR FOR ROGOWSKI 1/1500A ESCT-RCI-01
CV084604		INTEGRATOR FOR ROGOWSKI 1/3000A ESCT-RCI-01
CV084543		INTEGRATOR FOR ROGOWSKI 1/500A ESCT-RCI-01
CV084550		INTEGRATOR FOR ROGOWSKI 5/1000A ESCT-RCI-DA05-1
CV084574		INTEGRATOR FOR ROGOWSKI 5/1500A ESCT-RCI-DA05-1
CV084598		INTEGRATOR FOR ROGOWSKI 5/3000A ESCT-RCI-DA05-1
CV084536		INTEGRATOR FOR ROGOWSKI 5/500A ESCT-RCI-DA05-1

NETTANALYSATOR SMART X96-3RC FOR ROGOWSKI
CV083096

INTEGRATOR FOR ROGOWSKI 1A

INTEGRATOR FOR ROGOWSKI 5A

TRANSFORMATORER

Meth S.A.S ble startet opp i 1980 i nærheten av Verona i Italia.

Meth er en produsent av industrielle kontrollsystemer og elektriske transformatorer. De har vekt på kvalitet og maks ytelse av produkter ervervet gjennom 25 års erfaring i bransjen, siden 1995 internasjonalt.
Meth sine nasjonale og internasjonale sertifiseringer er et resultat av en kontinuerlig innsats i å oppdatere sine produkter for å møte internasjonale standarder og krav.
Meth er spesialister på produksjon av enkelt fase transformatorer fra 1VA til 15kVA, og 3 fase transformatorer fra 20VA til 315kVA, i flere forskjellige konfigurasjoner.

Alle produktene innehar europeiske eller nordamerikanske godkjenninger som UL, CSA, KEMA og ENEC.
Meths lange erfaring og topp teknologi tillater de i å utvikle nye produkter for å møte dagens konstant skiftende etterspørsel og krav.
Sertifisert for ISO 9001:2000

Cenika kan tilby følgende:

Enfase transformatorer for medisinsk bruk
1000VA til 7500VA

Enfase isolasjon og sikkerhetstransformatorer
30VA til 10000VA

Diverse singelfase sikkerhetstranformator

Kontrolltransformatorer
Klasse F. 40VA til 1000VA

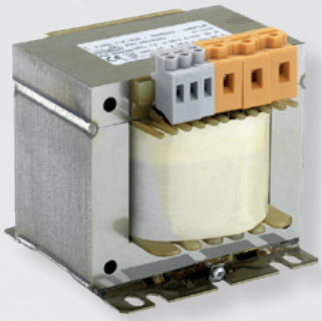

ELECTRIC TRANSFORMERS
POWER FOR YOUR SYSTEM

Centech Transformatorer.
Tørrisolerte transformatorer komplett med kapsling for montasje i tørre rom.
Kan brukes som 230/400V og 400/230V.

Pris på større transformatorer og andre spenningsforhold - på forespørsel.

Eksempel på kapsling IP23

Trefase isolasjon og sikkerhetstransformator 100VA til 30000VA

TRANSFORMATORER

VARENUMMER	ELNUMMER	BESKRIVELSE
CV020558	6602118	Trafo 6kVA Pri:230V Sek:400V YNd11 IP23
CV021830	6602119	Trafo 6kVA Pri:400V Sek:230V YNd11 IP23
CV022002		Trafo 6kVA Pri:400V Sek:400V DYN11 IP23
CV020565	6602120	Trafo 10kVA Pri:230V Sek:400V YNd11 IP23
CV021845	6602121	Trafo 10kVA Pri:400V Sek:230V YNd11 IP23
CV022019		Trafo 10kVA Pri:400V Sek:400V DYN11 IP23
CV020572	6602122	Trafo 15kVA Pri:230V Sek:400V YNd11 IP23
CV021852	6602123	Trafo 15kVA Pri:400V Sek:230V YNd11 IP23
CV022026		Trafo 15kVA Pri:400V Sek:400V DYN11 IP23
CV040117	6602124	Trafo 16kVA Pri:230V Sek:400V YNd11 IP23
CV040100		Trafo 16kVA Pri:400V Sek:230V YNd11 IP23
CV020589	6602125	Trafo 20kVA Pri:230V Sek:400 YNd11 IP23
CV021869	6602126	Trafo 20kVA Pri:400V Sek:230V YNd11 IP23
CV022033		Trafo 20kVA Pri:400V Sek:400V DYN11 P23
CV021996	6602127	Trafo 25kVA Pri:230V Sek:400V YNd11 IP23
CV021876		Trafo 25kVA Pri:400V Sek:230V YNd11 IP23
CV019859		Trafo 25kVA Pri:400V Sek:400V DYN11 IP23
CV020595	6602128	Trafo 30kVA Pri:230V Sek:400V YNd11 IP23
CV021882	6602129	Trafo 30kVA Pri:400V Sek:230V YNd11 IP23
CV019866		Trafo 30kVA Pri:400V Sek:400V DYN11 IP23
CV020602	6602130	Trafo 40kVA Pri:230V Sek:400V YNd11 IP23
CV021899		Trafo 40kVA Pri:400V Sek:230V YNd11 IP23
CV019750		Trafo 40kVA Pri:400V Sek:400V DYN11 IP23
CV020619	6602131	Trafo 50kVA Pri:230V Sek:400V YNd11 IP23
CV021906		Trafo 50kVA Pri:400V Sek:230V YNd11 IP23
CV019767		Trafo 50kVA Pri:400V Sek:400V DYN11 IP23
CV020626	6602132	Trafo 60kVA Pri:230V Sek:400V YNd11 IP23
CV021913		Trafo 60kVA Pri:400V Sek:230V YNd11 IP23
CV019774		Trafo 60kVA Pri:400V Sek:400V DYN11 IP23
CV020633		Trafo 80kVA Pri:230V Sek:400V YNd11 IP23
CV021920		Trafo 80kVA Pri:400V Sek:230V YNd11 IP23
CV019780		Trafo 80kVA Pri:400V Sek:400V DYN11 IP23
CV020640		Trafo 100kVA Pri:230V Sek:400V YNd11 IP23
CV021937		Trafo 100kVA Pri:400V Sek:230V YNd11 IP23
CV019797		Trafo 100kVA Pri:400V Sek:400V YNd11 IP23
CV021562		Trafo 125kVA Pri:230V Sek:400V YNd11 IP23
CV021944		Trafo 125kVA Pri:400V Sek:230V YNd11 IP23
CV019804		Trafo 125kVA Pri:400V Sek:400V DYN11 IP23
CV021579		Trafo 160kVA Pri:230V Sek:400V YNd11 IP23
CV021951		Trafo 160kVA Pri:400V Sek:230V YNd11 IP23
CV019811		Trafo 160kVA Pri:400V Sek:400V DYN11 IP23
CV021585		Trafo 200kVA Pri:230V Sek:400V YNd11 IP23
CV021968		Trafo 200kVA Pri:400V Sek:230V YNd11 IP23
CV019828		Trafo 200kVA Pri:400V Sek:400V DYN11 IP23
CV046312		Trafo 250kVA Pri:230V Sek:400V YNd11 IP55
CV021975		Trafo 250kVA Pri:400V Sek:230V YNd11 IP23
CV019835		Trafo 250kVA Pri:400V Sek:400V DYN11 IP23
CV021609		Trafo 315kVA Pri:230V Sek:400V YNd11 IP23
CV021982		Trafo 315kVA Pri:400V Sek:230V YNd11 IP23
CV019842		Trafo 315kVA Pri:400V Sek:400V DYN11 IP23

3-FASE TRANSFORMATORER IP23 230/400 YNd11

YTELSE		TOMGANGS TAP	DRIFTSTAP	EFFEKTIVITET	KORTSLUTNING SPENNING	Ie (X)	DIMENSJON (LxBxH)	VEKT EKSL. KAPSLING	KAPSLING TYPE
20	kVA	145	520	96,8	2,9	27	420X240X385	120	2
25	kVA	155	755	96,5	3,9	20	480X250X440	140	3
30	kVA	190	750	96,9	3,2	22	480X270X440	160	3
40	kVA	235	950	97,1	2,95	23	480X300X440	190	3
50	kVA	245	1265	97,1	4,75	13	600X330X550	220	4
60	kVA	270	1565	97	4,85	13	600X340X550	230	4
80	kVA	360	1760	97,4	4,1	15	600X360X550	280	4
100	kVA	440	2310	97,3	3,9	16	600X420X550	330	4
125	kVA	390	2600	97,6	4,55	12	720X410X720	390	5
160	kVA	505	2560	98,1	3,4	14	720X450X720	510	5
200	kVA	595	2970	98,2	3,4	14	720X470X720	565	5
250	kVA	660	3615	98,3	3,7	13	720X510X720	640	5
315	kVA	810	3985	98,5	3,4	14	720X550X720	775	5

KAPSLING	DIMENSJON (LxBxH)	VEKT
2	640X550X560	41 KG
3	740X650X650	50 KG
4	860X750X820	60 KG
5	1100X850X1040	90 KG

LAVTAPSTRAFO T3SLN

CE

Generelle data

Standard inngående spenning	230V
Standard utgående spenning	400V
Nominell effekt	fra 6,3 til 20kVA
Isolasjonsklasse	klasse F-H
Temperatur klasse	klasse B
Standard omgivelsestemperatur	Ta=40°C

Beskyttelsesgrad	IP20
Standard vektorgruppe	YNd11 (andre på forespørsel)
Startstrøm	Mellom 8-13 x In
Testspenning	4,2kV
Terminaler	Klemmer

Bruk

Trefase transformatorer med svært lave tap og lav startstrøm, høy effektivitet og meget kompakt konstruksjon for å spare plass og redusere energiforbruket.
Konstruksjon i henhold til følgende standarder:

Standard

EN 61558, p.2-4 og 2009/125/EC

LAVTAPSTRANSFORMATORER

VARENUMMER	ELNUMMER	BESKRIVELSE
CV057233	6602133	Trafo Lavtap Slimline 6,3kVA pri:230V sek:400V dYN 11 IP20 T3SL
CV057240	6602134	Trafo Lavtap Slimline 10kVA pri:230V sek:400V dYN 11 IP20 T3SL
CV057257	6602135	Trafo Lavtap Slimline 12,5kVA pri:230V sek:400V dYN 11 IP20 T3SL
CV057264	6602136	Trafo Lavtap Slimline 16kVA pri:230V sek:400V dYN 11 IP20 T3SL
CV057271	6602137	Trafo Lavtap Slimline 20kVA pri:230V sek:400V dYN 11 IP20 T3SL
CV043941	6602138	Trafo Lavtap Slimline 25kVA pri:230V sek:400V dYN 11 IP20 T3SL

AUTOTRANSFORMATOR A3T

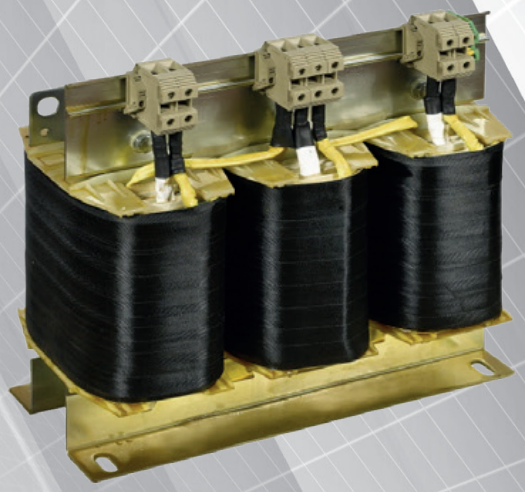

AT3 20kVA

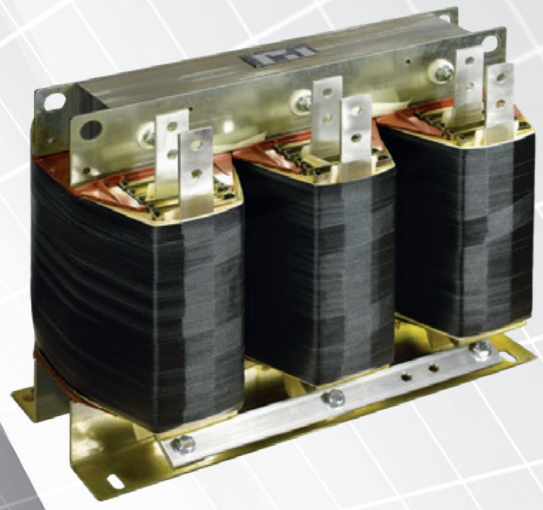

AT3 100kVA

Generelle data

Nominell inngangsspenning	230V
Nominell utgangsspenning	400V
Nominell effekt	opp til 500kVA (autotransformatorer)
Isolasjon klasse	klasse F
Temperatur klasse	klasse F
Omgivelsestemperatur	Ta=40°C

Beskyttelsesgrad	IP23 (med kapsling)
Standard vektorgruppe	Yna0
Testspenning	3kV/1`
Terminaler	Iht datablad

Bruk:

Autotransformatorer er beregnet for bruk i IT og TT systemer der det ikke er nødvendig med galvanisk skille mellom last og nett.
Konstruksjon i henhold til følgende standarder :

Standarder:

EN 60076

Stålkapsling for transformatorer

På forespørsel:

Transformatorene kan tilpasses med :

- forskjellige spenninger
- standarder
- justerbare spenningsnivåer på primær eller sekundær
- forskjellige innkapslinger
- hjul for bevegelse
- vibrasjonsdempere
- elektrostatisk skjerm mellom primær og sekundær
- temperaturkontrollenhet med 3 PT100 elementer

AUTOTRANSFORMATORER

VARENUMMER	ELNUMMER	BESKRIVELSE
CV058407	6602139	Trafo auto 20kVA pri:230V Sek:400V Yna0 IP23 AT3
CV058414	6602140	Trafo auto 30kVA pri:230V sek:400V Yna0 IP23 AT3
CV058421	6602141	Trafo auto 40kVA pri:230V sek:400V Yna0 IP23 AT3
CV058438	6602142	Trafo auto 50kVA pri:230V sek:400V Yna0 IP23 AT3
CV058445	6602143	Trafo auto 60kVA pri:230V sek:400V Yna0 IP23 AT3
CV058469		Trafo auto 100kVA pri:230V sek:400V Yna0 IP23 AT3 (pris på forespørsel)

STYRESTRØMSTRAFO

Bruksområde
Transformator med sekundærspenning> 50 V
Sikkerhetstransformator med
sekundærspenning ≤ 50 V

Disse er egnet for en hvilken som helst
industri / sivil anvendelse for elektrisk isolering av
inngangs og utgangs sider.
Produsert i henhold til standardene nedenfor.

Standarder
CEI-EN 61558,2-4 - TRANSFORMATOR
IEC 61558,2-4 - TRANSFORMATOR
UI 5085 1-2 - LAVSPENT TRANSFORMATORER
CEI-EN 61558,2-6 - SIKKERHETSTRANSFORMATORER
IEC 61558,2-6 - SIKKERHETSTRANSFORMATORER

Sertifiseringer
KEMA FILE 3502609.01-02-03-04-05
FILE E169331-VOL. 2-SEC. 1-2
FILE E169331-VOL. 1-SEC. 1-2
FILE E215141-VOL. 1-SEC. 1

STYRESTRØMTRAFO

Varenummer	Elnummer	Beskrivelse
CV036292	6602102	STYRESTRØMTRAFO 230-400/24V 50VA 1 FAS T1Q
CV036309	6602103	STYRESTRØMTRAFO 230-400/24V 75VA 1 FAS T1QD
CV036316	6602104	STYRESTRØMTRAFO 230-400/24V 100VA 1 FAS T1QD
CV036323	6602105	STYRESTRØMTRAFO 230-400/24V 150VA 1 FAS T1QD
CV036330	6602106	STYRESTRØMTRAFO 230-400/24V 200VA 1 FAS T1QD
CV036347	6602107	STYRESTRØMTRAFO 230-400/24V 250VA 1 FAS T1QD
CV036354	6602108	STYRESTRØMTRAFO 230-400/24V 300VA 1 FAS T1QD
CV036361	6602109	STYRESTRØMTRAFO 230-400/24V 400VA 1 FAS T1QD
CV036378	6602110	STYRESTRØMTRAFO 230-400/24V 500VA 1 FAS T1QD
CV036385	6602111	STYRESTRØMTRAFO 230-400/24V 600VA 1 FAS T1Q (SKAFFEVARE)

STYRESTRØMTRAFO DOBBELTISOLERT

Varenummer	Elnummer	Beskrivelse
CV036391	6602112	STYRESTRØMTRAFO 230-400/24V 50VA 1 FAS DOBBELISOLERT T1L
CV036408	6602113	STYRESTRØMTRAFO 230-400/24V 75VA 1 FAS DOBBELISOLERT TL1
CV036415	6602114	STYRESTRØMTRAFO 230-400/24V 100VA 1 FAS DOBBELISOLERT T1L
CV036422	6602115	STYRESTRØMTRAFO 230-400/24V 200VA 1 FAS DOBBELISOLERT TL1
CV036439	6602116	STYRESTRØMTRAFO 230-400/24V 250VA 1 FAS DOBBELISOLERT T1L
CV036446	6602117	STYRESTRØMTRAFO 230-400/24V 300VA 1 FAS DOBBELISOLERT T1L

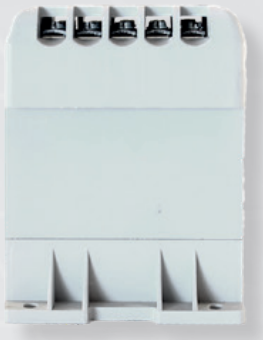

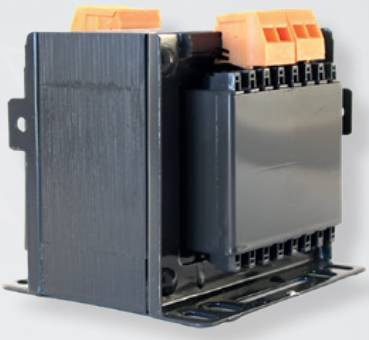

KONTAKTOR 12-150A

Lovato kontaktorer fra Italia er kjent for sin høye kvalitet, og blir brukt over hele verden.
Vi har derfor valgt å legge BF serien til lager hos oss. Denne dekker et bredt bruksområde.
Vi har oppgitt alle laster som AC3 verdier.

Vi fører tre størrelser som standard :
45 mm bredde kontaktorer (3P og 4P opp til 18A).
Opp til 38A i AC3 (18,5kW) 400V 30HK 480V UL

55 mm bredde kontaktorer (3P, 4P 73mm bredde)
Opp til 95A i AC3 (45kW) 400V / 60HK 480V UL

75 mm bredde kontaktorer (3P,4P 102mm bredde)
Opp til 150A i AC3 (75kW) 400V / 100HK 480V UL

KONTAKTORER

KONTAKTORER 3 POL 230V

Varenummer	Elnummer	Beskrivelse
CV064309	4101202	Kontaktor BF1210 3P+1NO 12A AC3 230VAC 50/60Hz spole
CV064316	4101203	Kontaktor BF1810 3P+1NO 18A AC3 230VAC 50/60Hz spole
CV064323	4101204	Kontaktor BF2510 3P+1NO 25A AC3 230VAC 50/60Hz spole
CV064330	4101205	Kontaktor BF3200 3P 32A AC3 230VAC 50/60Hz spole
CV064347	4101206	Kontaktor BF3800 3P 38A AC3 230VAC 50/60Hz spole
CV064354	4101207	Kontaktor BF5000 3P 50A AC3 230VAC 50/60Hz spole
CV064361	4101208	Kontaktor BF6500 3P 65A AC3 230VAC 50/60Hz spole
CV064378	4101209	Kontaktor BF8000 3P 80A AC3 230VAC 50/60Hz spole
CV064385	4101210	Kontaktor BF9400 3P 94A AC3 230VAC 50/60Hz spole
CV064392	4101211	Kontaktor BF11500 3P 115A AC3 230VAC 50/60Hz spole
CV064408	4101212	Kontaktor BF15000 3P 150A AC3 230VAC 50/60Hz spole

KONTAKTORER 4 POL 230V

Varenummer	Elnummer	Beskrivelse
CV064415	4101213	Kontaktor BF12T4 4P 12A AC3 230VAC 50/60Hz spole
CV064422	4101214	Kontaktor BF18T4 4P 18A AC3 230VAC 50/60Hz spole
CV064439	4101215	Kontaktor BF26T4 4P 26A AC3 230VAC 50/60Hz spole
CV064446	4101216	Kontaktor BF38T4 4P 38A AC3 230VAC 50/60Hz spole
CV064453	4101217	Kontaktor BF40T4 4P 40A AC3 230VAC 50/60Hz spole
CV064460	4101218	Kontaktor BF50T4 4P 50A AC3 230VAC 50/60Hz spole
CV064477	4101219	Kontaktor BF65T4 4P 65A AC3 230VAC 50/60Hz spole
CV064484	4101220	Kontaktor BF80T4 4P 80A AC3 230VAC 50/60Hz spole
CV064491	4101221	Kontaktor BF95T4 4P 95A AC3 230VAC 50/60Hz spole
CV064507	4101222	Kontaktor BF115T4 4P 115A AC3 230VAC 50/60Hz spole
CV064514	4101223	Kontaktor BF150T4 4P 150A AC3 230VAC 50/60Hz spole

KONTAKTORER 24V AC

Varenummer	Elnummer	Beskrivelse
CV064521	4101224	Kontaktor BF1210A024 3P+1NO 12A AC3 24VAC spole
CV064538	4101225	Kontaktor BF1810A024 3P+1NO 18A AC3 24VAC spole
CV064545	4101226	Kontaktor BF3200A024 3P 32A AC3 24VAC spole

KONTAKTORER 24V DC

Varenummer	Elnummer	Beskrivelse
CV064552	4101227	Kontaktor BF1210D024 3P+1NO 12A AC3 24VDC spole
CV064569	4101228	Kontaktor BF1810D024 3P+1NO 18A AC3 24VDC spole
CV064576	4101229	Kontaktor BF3200D024 3P 32A AC3 24VDC spole

FRONTBESKYTTELSE

Varenummer	Elnummer	Beskrivelse
CV066280	4120297	Kontaktor BF-serie frontbeskyttelse BF09-38

HJELPEKONTAKT

Varenummer	Elnummer	Beskrivelse
CV064583	4101230	Hjelpekontakt BF kontaktor 1NO+1NC
CV064590	4101231	Hjelpekontakt BF kontaktor 1NO+3NC
CV064613	4101233	Hjelpekontakt BF kontaktor 2NO
CV064606	4101232	Hjelpekontakt BF kontaktor 2NC
CV064620	4101234	Hjelpekontakt BF kontaktor 2NO+2NC
CV064637	4101235	Hjelpekontakt BF kontaktor 3NO+1NC
CV064644	4101236	Hjelpekontakt BF kontaktor 4NC
CV064651	4101237	Hjelpekontakt BF kontaktor 4NO

KONTAKTOR 12-250A

Lovato kontaktorer fra Italia er kjent for sin høye kvalitet, og blir brukt over hele verden.
Vi har derfor valgt å legge BF serien til lager hos oss. Denne dekker et bredt bruksområde.
Vi har oppgitt alle laster som AC3 verdier.

Vi fører tre størrelser som standard :
45 mm bredde kontaktorer (3P og 4P opp til 18A).
Opp til 38A i AC3 (18,5kW) 400V 30HK 480V UL

55 mm bredde kontaktorer (3P, 4P 73mm bredde)
Opp til 95A i AC3 (45kW) 400V / 60HK 480V UL

75 mm bredde kontaktorer (3P,4P 102mm bredde)
Opp til 150A i AC3 (75kW) 400V / 100HK 480V UL

KONTAKTORER

TERMISK RELÈ BF-SERIE

Varenummer	Elnummer	Beskrivelse
CV065870	4120281	Termisk rele BF09-38 0,10-0,16A
CV065887	4120282	Termisk rele BF09-38 0,16-0,25A
CV065894	4100451	Termisk rele BF09-38 0,25-0,40A
CV065900	4100452	Termisk rele BF09-38 0,40-0,63A
CV065917	4100453	Termisk rele BF09-38 0,63-1A
CV065924	4100454	Termisk rele BF09-38 1-1,6A
CV065931	4100455	Termisk rele BF09-38 1,6-2,5A
CV065948	4100456	Termisk rele BF09-38 2,5-4A
CV065955	4100457	Termisk rele BF09-38 4-6,5A
CV065962	4100458	Termisk rele BF09-38 6,3-10A
CV065979	4100459	Termisk rele BF09-38 9-14A
CV065986	4100460	Termisk rele BF09-38 13-18A
CV065993	4100461	Termisk rele BF09-38 17-23A
CV066006	4100462	Termisk rele BF09-38 20-25A
CV066013	4100463	Termisk rele BF09-38 24-32A
CV066020	4100464	Termisk rele BF09-38 32-38A
CV066044	4120283	Termisk rele BF40-94 28-42A
CV066051	4120284	Termisk rele BF40-94 35-50A
CV066068	4120285	Termisk rele BF40-94 46-65A
CV066075	4120286	Termisk rele BF40-94 60-82A
CV066082	4120287	Termisk rele BF40-94 70-95A

KONTAKTOR 185-630A

Lovato kontaktorer fra Italia er kjent for sin høye kvalitet, og blir brukt over hele verden.
Vi har derfor valgt å legge B-serien til lager hos oss.
Denne dekker et bredt bruksområde.
Vi har oppgitt alle laster som AC3 verdier.

KONTAKTORER 3 POL 230V

Varenummer	Elnummer	Beskrivelse
CV066099	4100471	Kontaktor B180 3P 185A AC3 230VAC 50/60Hz
CV066105	4100472	Kontaktor B250 3P 265A AC3 230VAC 50/60Hz
CV066112	4100473	Kontaktor B310 3P 320A AC3 230VAC 50/60Hz
CV066129	4100474	Kontaktor B400 3P 420A AC3 230VAC 50/60Hz
CV066136	4120288	Kontaktor B500 3P 520A AC3 230VAC 50/60Hz
CV066143	4120289	Kontaktor B630 3P 630A AC3 230VAC 50/60Hz

KONTAKTORER 4 POL 230V

Varenummer	Elnummer	Beskrivelse
CV066150	4100475	Kontaktor B180 4P 185A AC3 230VAC 50/60Hz
CV066167	4100476	Kontaktor B250 4P 265A AC3 230VAC 50/60Hz
CV066174	4100477	Kontaktor B310 4P 320A AC3 230VAC 50/60Hz
CV066181	4100478	Kontaktor B400 4P 420A AC3 230VAC 50/60Hz
CV066198	4120290	Kontaktor B500 4P 520A AC3 230VAC 50/60Hz
CV066204		Kontaktor B630 4P 630A AC3 230VAC 50/60Hz

HJELPEBLOKK ADAPTER, B TIL BF SERIE

Varenummer	Elnummer	Beskrivelse
CV073578	4100113	Hjelpekontakt for B kontaktor 2NO+1NC/1NO+2NC
CV073585	4100114	Hjelpekontakt for B kontaktor 1NO+1NC
CV066211		Adapter til B-serie for hjelpekontakter fra BF-serie

TERMINALDEKSEL

Varenummer	Elnummer	Beskrivelse
CV066242	4120293	Terminaldeksel B500 3P B-serie
CV066259	4120294	Terminaldeksel B500 4P B-serie
CV066266	4120295	Terminaldeksel B630 3P B-serie
CV066273	4120296	Terminaldeksel B630 4P B-serie

TIDSBLOKK FORSINKET INNKOBLING

Varenummer	Elnummer	Beskrivelse
CV066297	4100465	Kontaktor tidsblokk BF-serie forsinket innkobling 3s
CV066303	4100466	Kontaktor tidsblokk BF-serie forsinket innkobling 30s
CV066310	4100467	Kontaktor tidsblokk BF-serie forsinket innkobling 120s

TIDSBLOKK FORSINKET UTKOBLING

Varenummer	Elnummer	Beskrivelse
CV066327	4100468	Kontaktor tidsblokk BF-serie forsinket utkobling 3s
CV066334	4100469	Kontaktor tidsblokk BF-serie forsinket utkobling 30s
CV066341	4100470	Kontaktor tidsblokk BF-serie forsinket utkobling 120s

TERMINALAVDEKKING B-SERIE

Varenummer	Elnummer	Beskrivelse
CV066228	4120291	Terminalavdekking B180 B-serie
CV066235	4120292	Terminalavdekking B250-B400 B-serie

KONTAKTORER

9-95A

- IEC/EN 61095 OG IEC/EN 60947
- OPPTIL 400V
- MERKESTRØM I AC1 FOR MODULÆRKONTAKTORER
- MERKESTRØM I AC3 FOR INDUSTRIKONTAKTORER

MODULÆRKONTAKTORER

EN 61095

Merkestrøm	Varenummer	El nummer	Beskrivelse
20 A	CV012997	4100104	MODULÆRKONTAKTOR 20A 2P-1NO/1NC 230V NCH8
20 A	CV003483	4101316	MODULÆRKONTAKTOR 20A 2P-2NO 230V NCH8
25 A	CV022460	4100105	MODULÆRKONTAKTOR 25A 4P-2NO/2NC 230V 2MOD NCH8
25 A	CV022453	4100106	MODULÆRKONTAKTOR 25A 4P-4NO 230V 2MOD NCH8
40 A	CV031094	4101500	MODULÆRKONTAKTOR 40A 2P-2NO 230V NCH8
40 A	CV027182	4101501	MODULÆRKONTAKTOR 40A 4P-4NO 230V NCH8
63 A	CV046398	4100107	MODULÆRKONTAKTOR 63A 2P-1NO/1NC 230V NCH8
63 A	CV031100	4101502	MODULÆRKONTAKTOR 63A 2P-2NO 230V NCH8
63 A	CV003490	4101317	MODULÆRKONTAKTOR 63A 4P-4NO 230V NCH8
63 A	CV039089		MODULÆRKONTAKTOR 63A 4P-2NO/2NC 230V NCH8

MODULÆRKONTAKTORER MED BRYTER

EN 61095

Merkestrøm	Varenummer	El nummer	Beskrivelse
20 A	CV059510	4100108	MODULÆRKONTAKTOR 20A 2P-2NO M/BRYTER 230V NCH8M
63 A	CV059534	4100109	MODULÆRKONTAKTOR 63A 2P-2NO M/BRYTER 230V NCH8M
63 A	CV059541	4100110	MODULÆRKONTAKTOR 63A 4P-4NO M/BRYTER 230V NCH8M

MODULÆRKONTAKTORER 24VAC SPOLE

EN 61095

Merkestrøm	Varenummer	El nummer	Beskrivelse
20 A	CV021166	4101503	MODULÆRKONTAKTOR 20A 2P-2NO 24VAC NCH8
63 A	CV021173	4101504	MODULÆRKONTAKTOR 63A 2P-2NO 24VAC NCH8
63 A	CV021189	4101505	MODULÆRKONTAKTOR 63A 4P-4NO 24VAC NCH8

HJELPEKONTAKT (KUN FOR NCH8M)

EN 61095

Varenummer	El nummer	Beskrivelse
CV059558	4100111	MODULÆRKONTAKTOR HJELPEKONTAKT 1NO/1NC NCH8M
CV059565	4100112	MODULÆRKONTAKTOR HJELPEKONTAKT 2NO NCH8M

MINIKONTAKTORER

EN 60947 VERDIER I AC3 400V OPPTIL 690V MERKESTRØM 9A

Varenummer	El nummer	Beskrivelse
CV008839	4101318	MINIKONTAKTOR NC6-0910 MED MELDEKONTAKT 230VAC
CV008846	4101319	MINIKONTAKTOR NC6-0910 MED MELDEKONTAKT 24VAC
CV008853	4101320	MINIKONTAKTOR NC6-0904 230VAC SPOLE
CV008860	4101321	MINIKONTAKTOR NC6-0904 24VAC SPOLE

HJELPEKONTAKTBLOKK

Varenummer	El nummer	Beskrivelse
CV013505	4101365	HJELPEKONTAKTBLOKK-NC6-1NO+1NC
CV013512	4101366	HJELPEKONTAKTBLOKK-NC6-2NO+2NC
CV013529	4101367	HJELPEKONTAKTBLOKK-NC6-3NO+1NC
CV013536	4101368	HJELPEKONTAKTBLOKK-NC6-1NO+3NC
CV013550	4101370	HJELPEKONTAKTBLOKK-NC6-4NC

IMPULSRELEÈR

Varenummer	El-nummer	Beskrivelse
CV057332	1400109	IMPULSRELÈ 16A 230V 2NO
CV057349	1400110	IMPULSRELÈ 32A 230V 2NO
CV036781	1400016	IMPULSRELÈ 16A 230V 1NO
CV036797	1400017	IMPULSRELÈ 32A 230V 1NO

MOTORVERNBRYTERE

- EN 60947
- OPPTIL 690 V

MOTORVERNBRYTERE

Varenummer	El-nummer	Beskrivelse
CV061407	4100297	MOTORVERNBRYTER NS2-25 1,0 - 1,6
CV061391	4100046	MOTORVERNBRYTER NS2-25 1,6 - 2,5
CV061438	4100298	MOTORVERNBRYTER NS2-25 2,5 - 4,0
CV061452	4100042	MOTORVERNBRYTER NS2-25 4,0 - 6,3
CV061469	4100040	MOTORVERNBRYTER NS2-25 6,3 - 10
CV004688	4101350	MOTORVERNBRYTER NS2-80B 16 - 25
CV004695	4101351	MOTORVERNBRYTER NS2-80B 25 - 40
CV004701	4101352	MOTORVERNBRYTER NS2-80B 40 - 63
CV004718	4101353	MOTORVERNBRYTER NS2-80B 56 - 80

TILBEHØR MOTORVERNBRYTERE

Varenummer	El nummer	Beskrivelse
CV013000	4101374	KAPSLING MED TRYKKNAPP FOR MOTORVERN IP55 NS8-MC01 MED BRYTER
CV013017	4101375	KAPSLING FOR MOTORVERN IP55 NS8-MC
CV004725		UNDERSPENNINGSUTLØSER NS8-UV (110-115)
CV004794		NS8 SHUNTTRIP (220 - 240)
CV004817		NS8 SHUNTTRIP (380/50 - 440/60)
CV004824	4101354	HJELPEKONTAKT NS2/NS8 TOPP AE20 2NO
CV004831	4101355	NS8 HJELPEKONTAKT TOPP AE11 1NC/1NO
CV004848	4101356	HJELPEKONTAKT NS2/NS8 AU-20 2NO
CV004855	4101357	HJELPEKONTAKT NS2/NS8 AU-11 1NC/1NO
CV004862	4101358	NS8 HJ/FEIL KONTAKT FA0110 1NC/1NO
CV004879	4101359	NS8 HJ/FEIL KONTAKT FA0101 1NC/1NC
CV004886	4101360	NS8 HJ/FEIL KONTAKT FA1010 1NO/1NO
CV004893	4101361	NS8 HJ/FEIL KONTAKT FA1001 1NO/1NC

EFFEKTBRYTERE

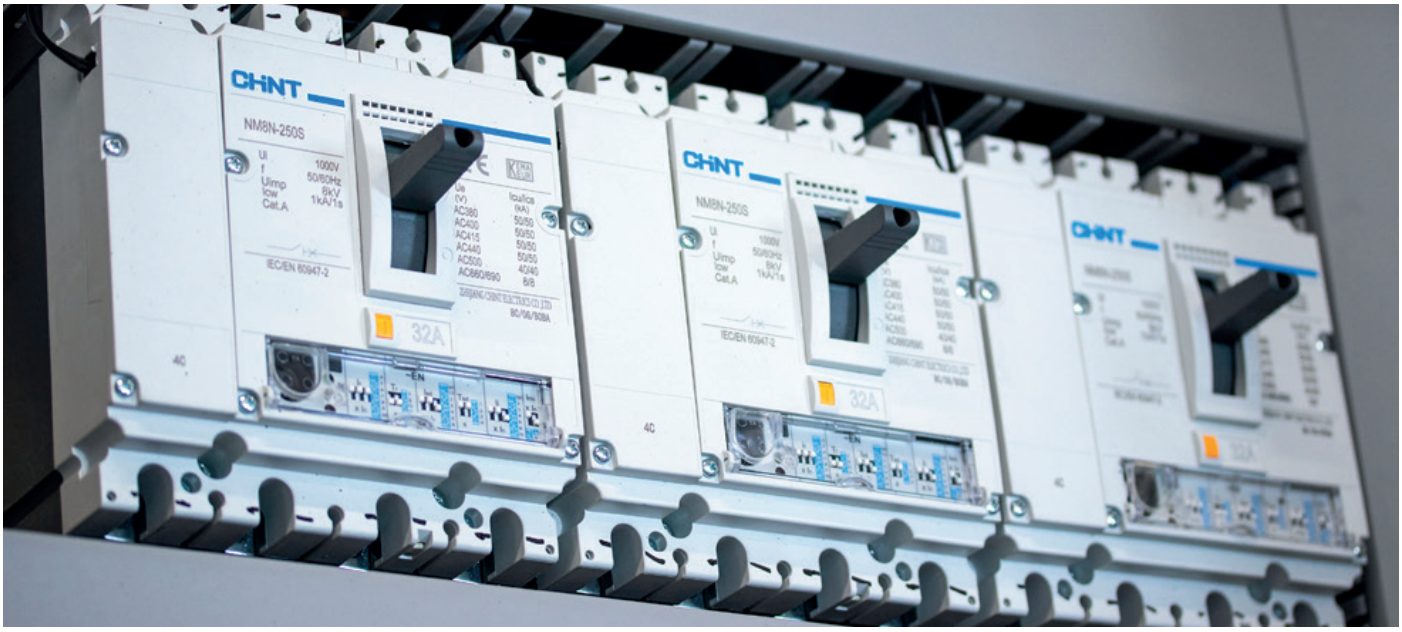

NM8N

Ny serie effektbrytere i 3 forskjellige typer:

- NM8N TM: Termisk effektbryter med skruer for innstilling (innstilling tilsvarende gamle NM8).
- NM8N EN: Elektronisk effektbryter med DIP-switch for innstilling (innstilling tilsvarende gamle NM8S).
- NM8N EM: Elektronisk effektbryter med display og knapper for innstilling.

TERMOMAGNETISKE

- IEC/EN 60947-2.
- Icu = 50 kA.
- Justerbar 0,7 - 1 x In.
- 125 og 250 leveres med heiseklemmer for Cu.

3 POLER

ART.NR	EL.NR	PRODUKTBESKRIVELSE
CV066761	4340116	Eff.bryter NM8N-125S 16A 3P TM Termisk vern 50kA
CV066778	4340118	Eff.bryter NM8N-125S 20A 3P TM Termisk vern 50kA
CV066785	4340120	Eff.bryter NM8N-125S 25A 3P TM Termisk vern 50kA
CV066792	4340122	Eff.bryter NM8N-125S 32A 3P TM Termisk vern 50kA
CV066808	4340124	Eff.bryter NM8N-125S 40A 3P TM Termisk vern 50kA
CV066815	4340126	Eff.bryter NM8N-125S 50A 3P TM Termisk vern 50kA
CV066822	4340128	Eff.bryter NM8N-125S 63A 3P TM Termisk vern 50kA
CV066839	4340130	Eff.bryter NM8N-125S 80A 3P TM Termisk vern 50kA
CV066846	4340112	Eff.bryter NM8N-125S 100A 3P TM Termisk vern 50kA
CV066853	4340114	Eff.bryter NM8N-125S 125A 3P TM Termisk vern 50kA
CV066860	4340144	Eff.bryter NM8N-250S 125A 3P TM Termisk vern 50kA
CV066877	4340148	Eff.bryter NM8N-250S 160A 3P TM Termisk vern 50kA
CV066884	4340152	Eff.bryter NM8N-250S 180A 3P TM Termisk vern 50kA
CV066891	4340154	Eff.bryter NM8N-250S 200A 3P TM Termisk vern 50kA
CV066907	4340156	Eff.bryter NM8N-250S 225A 3P TM Termisk vern 50kA
CV066914	4340160	Eff.bryter NM8N-250S 250A 3P TM Termisk vern 50kA
CV069465	4340174	Eff.bryter NM8N-630S 400A 3P TM Termisk vern 50kA
CV069489	4340176	Eff.bryter NM8N-630S 500A 3P TM Termisk vern 50kA
CV069502	4340181	Eff.bryter NM8N-800S 800A 3P TM Termisk vern 50kA

4 POLER

ART.NR	EL.NR	PRODUKTBESKRIVELSE
CV066921	4340117	Eff.bryter NM8N-125S 16A 4P TM Termisk vern 50kA
CV066938	4340119	Eff.bryter NM8N-125S 20A 4P TM Termisk vern 50kA
CV066945	4340121	Eff.bryter NM8N-125S 25A 4P TM Termisk vern 50kA
CV066952	4340123	Eff.bryter NM8N-125S 32A 4P TM Termisk vern 50kA
CV066969	4340125	Eff.bryter NM8N-125S 40A 4P TM Termisk vern 50kA
CV066976	4340127	Eff.bryter NM8N-125S 50A 4P TM Termisk vern 50kA
CV066983	4340129	Eff.bryter NM8N-125S 63A 4P TM Termisk vern 50kA
CV066990	4340131	Eff.bryter NM8N-125S 80A 4P TM Termisk vern 50kA
CV067003	4340113	Eff.bryter NM8N-125S 100A 4P TM Termisk vern 50kA
CV067010	4340115	Eff.bryter NM8N-125S 125A 4P TM Termisk vern 50kA
CV067027	4340145	Eff.bryter NM8N-250S 125A 4P TM Termisk vern 50kA
CV067034	4340151	Eff.bryter NM8N-250S 160A 4P TM Termisk vern 50kA
CV067041	4340153	Eff.bryter NM8N-250S 180A 4P TM Termisk vern 50kA
CV067058	4340155	Eff.bryter NM8N-250S 200A 4P TM Termisk vern 50kA
CV067065	4340157	Eff.bryter NM8N-250S 225A 4P TM Termisk vern 50kA
CV067072	4340163	Eff.bryter NM8N-250S 250A 4P TM Termisk vern 50kA
CV069472	4340175	Eff.bryter NM8N-630S 400A 4P TM Termisk vern 50kA
CV069496	4340177	Eff.bryter NM8N-630S 500A 4P TM Termisk vern 50kA
CV069519	4340183	Eff.bryter NM8N-800S 800A 4P TM Termisk vern 50kA

EFFEKTBRYTERE

EFFEKTBRYTER ELEKTRONISK TYPE MED DIP-SWITCH

- IEC/EN 60947-2.
- Icu = 50 kA.
- Justerbar 0,4 - 1 x In.
- 125 og 250 leveres med heiseklemmer for Cu.

3 POLER

ART.NR	EL.NR	PRODUKTBESKRIVELSE
CV067089	4340164	Eff.bryter NM8N-250S 32A 3P EN elektronisk 50kA m/DIP-switch
CV067096	4340168	Eff.bryter NM8N-250S 63A 3P EN elektronisk 50kA m/DIP-switch
CV067102	4340140	Eff.bryter NM8N-250S 100A 3P EN elektronisk 50kA m/DIP-switch
CV067119	4340146	Eff.bryter NM8N-250S 160A 3P EN elektronisk 50kA m/DIP-switch
CV067126	4340158	Eff.bryter NM8N-250S 250A 3P EN elektronisk 50kA m/DIP-switch
CV067133	4340172	Eff.bryter NM8N-400S 400A 3P EN elektronisk 50kA m/DIP-switch
CV067140	4340178	Eff.bryter NM8N-630S 630A 3P EN elektronisk 50kA m/DIP-switch
CV067157	4340180	Eff.bryter NM8N-800S 800A 3P EN elektronisk 50kA m/DIP-switch
CV067164	4340138	Eff.bryter NM8N-1600S-1000A 3P EN elektronisk 50kA m/DIP-switch
CV067171	4340139	Eff.bryter NM8N-1600S-1600A 3P EN elektronisk 50kA m/DIP-switch

4 POLER

ART.NR	EL.NR	PRODUKTBESKRIVELSE
CV067188	4340166	Eff.bryter NM8N-250S 32A 4P EN elektronisk 50kA m/DIP-switch
CV067195	4340170	Eff.bryter NM8N-250S 63A 4P EN elektronisk 50kA m/DIP-switch
CV067201	4340142	Eff.bryter NM8N-250S 100A 4P EN elektronisk 50kA m/DIP-switch
CV067218	4340149	Eff.bryter NM8N-250S 160A 4P EN elektronisk 50kA m/DIP-switch
CV067225	4340161	Eff.bryter NM8N-250S 250A 4P EN elektronisk 50kA m/DIP-switch
CV067232	4340173	Eff.bryter NM8N-400S 400A 4P EN elektronisk 50kA m/DIP-switch
CV067249	4340179	Eff.bryter NM8N-630S 630A 4P EN elektronisk 50kA m/DIP-switch
CV067256	4340182	Eff.bryter NM8N-800S 800A 4P EN elektronisk 50kA m/DIP-switch
CV067263	4340132	Eff.bryter NM8N-1600S 1000A 4P EN elektronisk 50kA m/DIP-switch
CV067270	4340134	Eff.bryter NM8N-1600S 1600A 4P EN elektronisk 50kA m/DIP-switch

EFFEKTBRYTERE

EFFEKTBRYTER ELEKTRONISK TYPE MED DISPLAY

- IEC/EN 60947-2.
- Icu = 50 kA.
- Justerbar 0,4 - 1 x In med steg på 1A.
- 125 og 250 leveres med heiseklemmer for Cu.

3 POLER

ART.NR	EL.NR	PRODUKTBESKRIVELSE
CV068239	4340165	Eff.bryter NM8N-250S 32A 3P EM elektronisk 50kA m/display
CV068246	4340169	Eff.bryter NM8N-250S 63A 3P EM elektronisk 50kA m/display
CV068253	4340141	Eff.bryter NM8N-250S 100A 3P EM elektronisk 50kA m/display
CV068260	4340147	Eff.bryter NM8N-250S 160A 3P EM elektronisk 50kA m/display
CV068277	4340159	Eff.bryter NM8N-250S 250A 3P EM elektronisk 50kA m/display

4 POLER

ART.NR	EL.NR	PRODUKTBESKRIVELSE
CV068284	4340167	Eff.bryter NM8N-250S 32A 4P EM elektronisk 50kA m/display
CV068291	4340171	Eff.bryter NM8N-250S 63A 4P EM elektronisk 50kA m/display
CV068307	4340143	Eff.bryter NM8N-250S 100A 4P EM elektronisk 50kA m/display
CV068314	4340150	Eff.bryter NM8N-250S 160A 4P EM elektronisk 50kA m/display
CV068321	4340162	Eff.bryter NM8N-250S 250A 4P EM elektronisk 50kA m/display

EFFEKTBRYTER MED MOTOR

ART.NR	EL.NR	PRODUKTBESKRIVELSE
CV068192	4340136	Eff.bryter NM8N-1600S 800A 3P EN elektronisk 50kA m/DIP-switch og motor 230VAC
CV068208	4340133	Eff.bryter NM8N-1600S 1600A 3P EN elektronisk 50kA m/DIP-switch og motor 230VAC
CV068215	4340137	Eff.bryter NM8N-1600S 800A 4P EN elektronisk 50kA m/DIP-switch og motor 230VAC
CV068222	4340135	Eff.bryter NM8N-1600S 1600A 4P EN elektronisk 50kA m/DIP-switch og motor 230VAC

EFFEKTBRYTERE

EFFEKTBRYTER MED JORDFEILMODUL

- IEC/EN 60947-2.
- Jordfeilvern type A.
- Justerbar følsomhet og forsinkelse.
- Testknapp for funksjonskontroll av jordfeilmodul.
- IΔn: 30mA, 100mA, 300mA eller 1A.
- Δt: 0ms, 60ms, 200ms, 500ms.

3 POLER

ART.NR	EL.NR	PRODUKTBESKRIVELSE
CV073127	4318919	Eff.bryter NM8NL-125S 25A 3P TM Termisk vern 50kA m/jordfeilmodul
CV073134	4318920	Eff.bryter NM8NL-125S 32A 3P TM Termisk vern 50kA m/jordfeilmodul
CV073141	4318921	Eff.bryter NM8NL-125S 40A 3P TM Termisk vern 50kA m/jordfeilmodul
CV073158	4318922	Eff.bryter NM8NL-125S 50A 3P TM Termisk vern 50kA m/jordfeilmodul
CV073165	4318923	Eff.bryter NM8NL-125S 63A 3P TM Termisk vern 50kA m/jordfeilmodul
CV073172	4318924	Eff.bryter NM8NL-125S 80A 3P TM Termisk vern 50kA m/jordfeilmodul
CV073189	4318925	Eff.bryter NM8NL-125S 100A 3P TM Termisk vern 50kA m/jordfeilmodul
CV073196	4318926	Eff.bryter NM8NL-125S 125A 3P TM Termisk vern 50kA m/jordfeilmodul
CV073202	4318927	Eff.bryter NM8NL-250S 125A 3P TM Termisk vern 50kA m/jorfeilmodul
CV073219	4318928	Eff.bryter NM8NL-250S 160A 3P TM Termisk vern 50kA m/jordfeilmodul
CV073226	4318929	Eff.bryter NM8NL-250S 180A 3P TM Termisk vern 50kA m/jordfeilmodul
CV073233	4318930	Eff.bryter NM8NL-250S 200A 3P TM Termisk vern 50kA m/jordfeilmodul
CV073240	4318931	Eff.bryter NM8NL-250S 225A 3P TM Termisk vern 50kA m/jordfeilmodul
CV073257	4318932	Eff.bryter NM8NL-250S 250A 3P TM Termisk vern 50kA m/jordfeilmodul
CV073264	4318933	Eff.bryter NM8NL-250S 32A 3P EN elektronisk 50kA m/DIP-switch m/jordfeilmodul
CV073271	4318934	Eff.bryter NM8NL-250S 63A 3P EN elektronisk 50kA m/DIP-switch m/jordfeilmodul
CV073288	4318935	Eff.bryter NM8NL-250S 100A 3P EN elektronisk 50kA m/DIP-switch m/jordfeilmodul
CV073295	4318936	Eff.bryter NM8NL-250S 160A 3P EN elektronisk 50kA m/DIP-switch m/jordfeilmodul
CV073301	4318937	Eff.bryter NM8NL-250S 250A 3P EN elektronisk 50kA m/DIP-switch m/jordfeilmodul
CV073318	4318938	Eff.bryter NM8NL-400S 400A 3P EN elektronisk 50kA m/DIP-switch m/jordfeilmodul
CV073325	4318939	Eff.bryter NM8NL-630S 630A 3P EN elektronisk 50kA m/DIP-switch m/jordfeilmodul

EFFEKTBRYTERE

EFFEKTBRYTER MED JORDFEILMODUL

- IEC/EN 60947-2.
- Jordfeilvern type A.
- Justerbar følsomhet og forsinkelse.
- Testknapp for funksjonskontroll av jordfeilmodul.
- IΔn: 30mA, 100mA, 300mA eller 1A.
- Δt: 0ms, 60ms, 200ms, 500ms.

4 POLER

ART.NR	EL.NR	PRODUKTBESKRIVELSE
CV073332	4318940	Eff.bryter NM8NL-125S 25A 4P TM Termisk vern 50kA m/jordfeilmodul
CV073349	4318941	Eff.bryter NM8NL-125S 32A 4P TM Termisk vern 50kA m/jordfeilmodul
CV073356	4318942	Eff.bryter NM8NL-125S 40A 4P TM Termisk vern 50kA m/jordfeilmodul
CV073363	4318943	Eff.bryter NM8NL-125S 50A 4P TM Termisk vern 50kA m/jordfeilmodul
CV073370	4318944	Eff.bryter NM8NL-125S 63A 4P TM Termisk vern 50kA m/jordfeilmodul
CV073387	4318945	Eff.bryter NM8NL-125S 80A 4P TM Termisk vern 50kA m/jordfeilmodul
CV073394	4318946	Eff.bryter NM8NL-125S 100A 4P TM Termisk vern 50kA m/jordfeilmodul
CV073400	4318947	Eff.bryter NM8NL-125S 125A 4P TM Termisk vern 50kA m/jordfeilmodul
CV073417	4318948	Eff.bryter NM8NL-250S 125A 4P TM Termisk vern 50kA m/jordfeilmodul
CV073424	4318949	Eff.bryter NM8NL-250S 160A 4P TM Termisk vern 50kA m/jordfeilmodul
CV073431	4318950	Eff.bryter NM8NL-250S 180A 4P TM Termisk vern 50kA m/jordfeilmodul
CV073448	4318951	Eff.bryter NM8NL-250S 200A 4P TM Termisk vern 50kA m/jordfeilmodul
CV073455	4318952	Eff.bryter NM8NL-250S 225A 4P TM Termisk vern 50kA m/jordfeilmodul
CV073462	4318953	Eff.bryter NM8NL-250S 250A 4P TM Termisk vern 50kA m/jordfeilmodul
CV073479	4318954	Eff.bryter NM8NL-250S 32A 4P EN elektronisk 50kA m/DIP-switch m/jordfeilmodul
CV073486	4318955	Eff.bryter NM8NL-250S 63A 4P EN elektronisk 50kA m/DIP-switch m/jordfeilmodul
CV073493	4318956	Eff.bryter NM8NL-250S 100A 4P EN elektronisk 50kA m/DIP-switch m/jordfeilmodul
CV073509	4318957	Eff.bryter NM8NL-250S 160A 4P EN elektronisk 50kA m/DIP-switch m/jordfeilmodul
CV073516	4318958	Eff.bryter NM8NL-250S 250A 4P EN elektronisk 50kA m/DIP-switch m/jordfeilmodul
CV073523	4318959	Eff.bryter NM8NL-400S 400A 4P EN elektronisk 50kA m/DIP-switch m/jordfeilmodul
CV073530	4318960	Eff.bryter NM8NL-630S 630A 4P EN elektronisk 50kA m/DIP-switch m/jordfeilmodul

LASTBRYTER

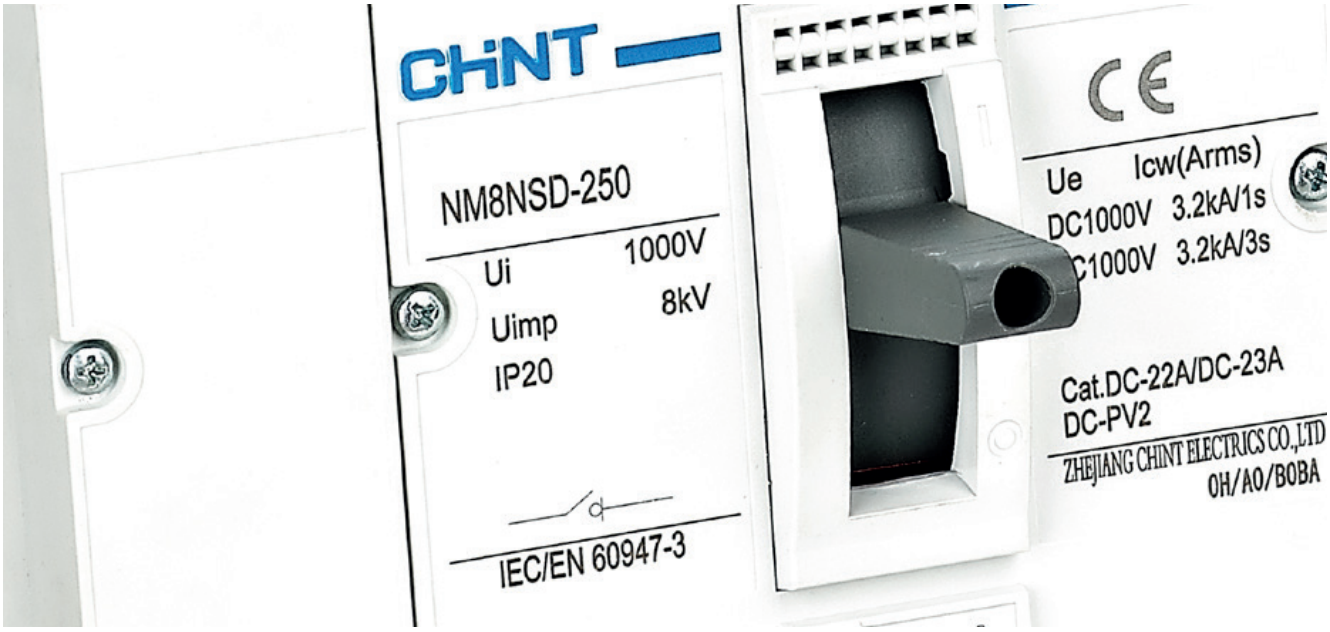

LASTBRYTER

3 POLER

ART.NR	EL.NR	PRODUKTBESKRIVELSE
CV068338	4340102	Lastbryter NM8NSD 125A AC 3P
CV068352	4340106	Lastbryter NM8NSD 250A AC 3P
CV068376	4340108	Lastbryter NM8NSD 400A AC 3P
CV068390	4340110	Lastbryter NM8NSD 800A AC 3P

4 POLER

ART.NR	EL.NR	PRODUKTBESKRIVELSE
CV068345	4340103	Lastbryter NM8NSD 125A AC 4P
CV068369	4340107	Lastbryter NM8NSD 250A AC 4P
CV068383	4340109	Lastbryter NM8NSD 400A AC 4P
CV068406	4340111	Lastbryter NM8NSD 800A AC 4P
CV068420	4340105	Lastbryter NM8NSD 1600A AC 4P

TILBEHØR

KABELKLEMMER

- Kabelklemmer for tilkobling av kobber og aluminium.
- For moment anvisning, se side 168.

ART.NR	EL.NR	PRODUKTBESKRIVELSE
CV057202	4300737	Kabelklemme NM8N 125 1x 16-95mm² Cu/Al *
CV057172	4300739	Kabelklemme NM8N 250 2x 25-150mm² Cu/Al *
CV057196	4300741	Kabelklemme NM8N 250 1x 16-95mm² Cu/Al *
CV057165	4300738	Kabelklemme NM8N 250 1x 50-240mm² Cu/Al *
CV057219	4300740	Kabelklemme NM8N 250 6x 10-35mm² Cu/Al *
CV057141	4300743	Kabelklemme NM8N 400/630 2x50-240mm² Cu/Al *
CV057158	4300744	Kabelklemme NM8N 400/630 4x 35-95mm² Cu/Al *
CV067768	4300742	Kabelklemme NM8N 400/630 1 x 50-240mm² Cu/Al *
CV073677	4300710	Kabelklemme NM8N 800 4x 50-240mm² Cu/Al
CV073684	4300711	Kabelklemme NM8N 1600 4x 50-240mm² Cu/Al
CV073691	4300712	Kabelklemme NM8N 1600 8x 50-240mm² Cu/Al

*Kompatible med NM8(S).

TERMINALDEKSER

- Terminaldeksler fåes i kort eller lang variant.

ART.NR	EL.NR	PRODUKTBESKRIVELSE
CV069816	4340232	NM8N Terminaldeksel langt 125A 3P *
CV069823	4340233	NM8N Terminaldeksel langt 125A 4P *
CV069731	4340224	NM8N Terminaldeksel kort 125A 3P *
CV069748	4340225	NM8N Terminaldeksel kort 125A 4P *
CV069830	4340234	NM8N Terminaldeksel langt 250A 3P *
CV069847	4340235	NM8N Terminaldeksel langt 250A 4P *
CV069755	4340226	NM8N Terminaldeksel kort 250A 3P *
CV069762	4340227	NM8N Terminaldeksel kort 250A 4P *
CV069854	4340236	NM8N Terminaldeksel langt 400-630A 3P *
CV069861	4340237	NM8N Terminaldeksel langt 400-630A 4P *
CV069779	4340228	NM8N Terminaldeksel kort 400-630A 3P *
CV069786	4340229	NM8N Terminaldeksel kort 400-630A 4P *
CV069793	4340230	NM8N Terminaldeksel kort 800A 3P
CV069809	4340231	NM8N Terminaldeksel kort 800A 4P
CV069878	4340238	NM8N Terminaldeksel langt 800A 3P
CV069885	4340239	NM8N Terminaldeksel langt 800A 4P

*Kompatible med NM8(S).

TILBEHØR

HJELPE/ALARMKONTAKT

- Hjelpekontakt viser effektbryterens posisjon og gir signal om den er PÅ eller AV.
- Alarmkontakt gir signal om effektbryteren har løst ut pga overbelastning, kortslutning eller jordfeil.
- Se montasjeanvisning s.18-19.

ART.NR	EL.NR	PRODUKTBESKRIVELSE
CV069526	4340101	NM8N hjelpekontakt 125A - 1600A *
CV069533	4340100	NM8N alarmkontakt 125A - 1600A *

*Kompatible med NM8(S).

ARBEIDSSTRØMSUTLØSER

- Fjernstyrt utkobling av effektbryter, ved å tilføre spenning på spolen.
- Se montasjeanvisning s.18-19

ART.NR	EL.NR	PRODUKTBESKRIVELSE
CV069656	4340211	NM8N Arbeidsstrømsutløser 125A 230V AC *
CV069663	4340213	NM8N Arbeidsstrømsutløser 250A-630A 230V AC *
CV069670	4340214	NM8N Arbeidsstrømsutløser 800A 230V AC
CV069687	4340212	NM8N Arbeidsstrømsutløser 1600A 230V AC

*Kompatible med NM8(S).

UNDERSPENNINGSUTLØSER

- Fjernstyrt utkobling av effektbryter ved bortfall av spenning over spolen.
- Se montasjeanvisning s.18-19.

ART.NR	EL.NR	PRODUKTBESKRIVELSE
CV069694	4340207	NM8N Underspenningsutløser 125A 230V AC *
CV069700	4340209	NM8N Underspenningsutløser 250A-630A 230V AC *
CV069717	4340210	NM8N Underspenningsutløser 800A 230V AC
CV069724	4340208	NM8N Underspenningsutløser 1600A 230V AC

*Kompatible med NM8(S).

TILBEHØR

HÅNDTAK DØRMONTERT

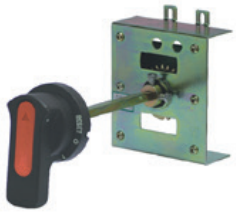

ART.NR	EL.NR	PRODUKTBESKRIVELSE
CV069588	4340192	NM8N Håndtak dørmontert 125A 3P economy *
CV069595	4340193	NM8N Håndtak dørmontert 125A 4P economy *
CV069601	4340195	NM8N Håndtak dørmontert 250A 3P economy *
CV069618	4340196	NM8N Håndtak dørmontert 250A 4P economy *
CV069625	4340197	NM8N Håndtak dørmontert 400/630A 3P/4P economy
CV069632	4340198	NM8N Håndtak dørmontert 800A 3P/4P economy
CV069649	4340194	NM8N Håndtak dørmontert 1600A 3P/4P economy

*Kompatible med NM8(S).

HÅNDTAK DIREKTEMONTERT

ART.NR	EL.NR	PRODUKTBESKRIVELSE
CV069564	4340185	NM8N Håndtak direktemontert 125A TM-vern *
CV069571	4340184	NM8N Håndtak direktemontert 125A lastbryter *
CV070386	4340188	NM8N Håndtak direktemontert 250A TM-vern *
CV070393	4340186	NM8N Håndtak direktemontert 250A EM/EN-vern *
CV070409	4340187	NM8N Håndtak direktemontert 250A lastbryter *
CV070416	4340191	NM8N Håndtak direktemontert 400/630A TM-vern
CV070423	4340189	NM8N Håndtak direktemontert 400/630A EM/EN-vern
CV070430	4340190	NM8N Håndtak direktemontert 400/630A lastbryter

*Kompatible med NM8(S).

TILBEHØR

MOTOR

- Innkoblingstid for 125 & 250: ≤ 500 ms.
- Innkoblingstid for 400/630 og 800: ≤ 1000 ms.

ART.NR	EL.NR	PRODUKTBESKRIVELSE
CV070164	4340215	NM8N Motor 125A 230V AC *
CV070171	4340216	NM8N Motor 250A 230V AC *
CV070188	4340217	NM8N Motor 400-630A 230V AC
CV070195	4340218	NM8N Motor 800A 230V AC

*Kompatible med NM8(S).

MEKANISK FORRIGLING

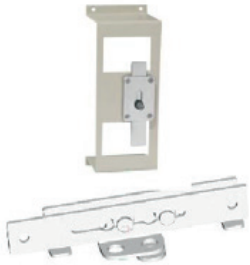

ART.NR	EL.NR	PRODUKTBESKRIVELSE
CV069939	4340259	NM8N Mekanisk forrigling 125A 3P *
CV069946	4340260	NM8N Mekanisk forrigling 125A 4P *
CV069953	4340261	NM8N Mekanisk forrigling 250A 3P *
CV069960	4340262	NM8N Mekanisk forrigling 250A 4P *
CV069977	4340263	NM8N Mekanisk forrigling 400-630A 3P *
CV069984	4340264	NM8N Mekanisk forrigling 400-630A 4P *
CV069991	4340265	NM8N Mekanisk forrigling 800A 3P/4P

*Kompatible med NM8(S).

TILBEHØR

DIN MONTASJESETT

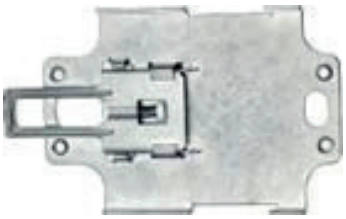

ART.NR	EL.NR	PRODUKTBESKRIVELSE
CV069540	4340253	NM8N DIN montasjesett 125A 3P *
CV069557	4340254	NM8N DIN montasjesett 125A 4P *
CV070362	4340250	NM8N DIN montasjesett 250A 3P *
CV070379	4340251	NM8N DIN montasjesett 250A 4P *

*Kompatible med NM8(S).

PLUGGBAR

- Gjør effektbryteren pluggbar med sokkel.
- Safety device sikrer effektbryter mot innkobling når den ikke sitter i sokkelen.

ART.NR	EL.NR	PRODUKTBESKRIVELSE
CV070010	4340246	NNM8N Sokkel for 125A 3P *
CV070027	4340247	NM8N Sokkel for 125A 4P *
CV070119	4340268	NM8N Sikringsenhet til sokkel for 125A termisk *
CV070034	4340248	NM8N Sokkel for 250A 3P
CV070041	4340249	NM8N Sokkel for 250A 4P
CV070126	4340269	NM8N Sikringsenhet til sokkel for 250A termisk
CV070133	4340266	NM8N Sikringsenhet til sokkel for 250A elektronisk
CV070058	4340240	NM8N Uttrekksbase for 400A 3P tilkobling foran
CV070065	4340241	NM8N Uttrekksbase for 400A 4P tilkobling foran
CV070072	4340242	NM8N Uttrekksbase for 630A 3P tilkobling foran
CV070089	4340243	NM8N Uttrekksbase for 630A 4P tilkobling foran
CV070140	4340267	NNM8N Sikringsenhet til sokkel for 400-630A elektronisk
CV070096	4340244	NM8N Uttrekksbase for 800A 3P tilkobling foran
CV070102	4340245	NM8N Uttrekksbase for 800A 4P tilkobling foran

*Kompatible med NM8(S).

TILBEHØR

LÅS

- Medfølger liten hengelås med nøkkel.

ART.NR	EL.NR	PRODUKTBESKRIVELSE
CV069892	4340256	NM8N Lås 125A *
CV069908	4340257	NM8N Lås 250A *
CV069915	4340258	NM8N Lås 400-630A *

*Kompatible med NM8(S).

FASESKILLER

- Leveres som standard med effektbryter, men kan også kjøpes separat.

ART.NR	EL.NR	PRODUKTBESKRIVELSE
CV070225	4340219	NM8N Faseskiller 125A
CV070232	4340221	NM8N Faseskiller 250A
CV070249	4340222	NM8N Faseskiller 400-630A
CV070256	4340223	NM8N Faseskiller 800A
CV070263	4340220	NM8N Faseskiller 1600A

ANNET TILBEHØR

- Batteriboks for elektronisk EM (med display) for å kunne stille inn uten nettspenning.
- Med kommunikasjonsmodulen kan man lese av innstillingsverdier gjennom Modbus. For elektronisk EM (med display) kan man også endre innstillinger.

*CV070218

*CV070201

ART.NR	EL.NR	PRODUKTBESKRIVELSE
CV070218	4340252	NM8N Batteri boks til EM vern
CV070201	4340255	NM8N Kommunikasjonsmodul 230V 3m

MN8N MÅLERMODUL

FOR ENERGIMÅLING OG ENKEL MONTERING DIREKTE PÅ NM8N

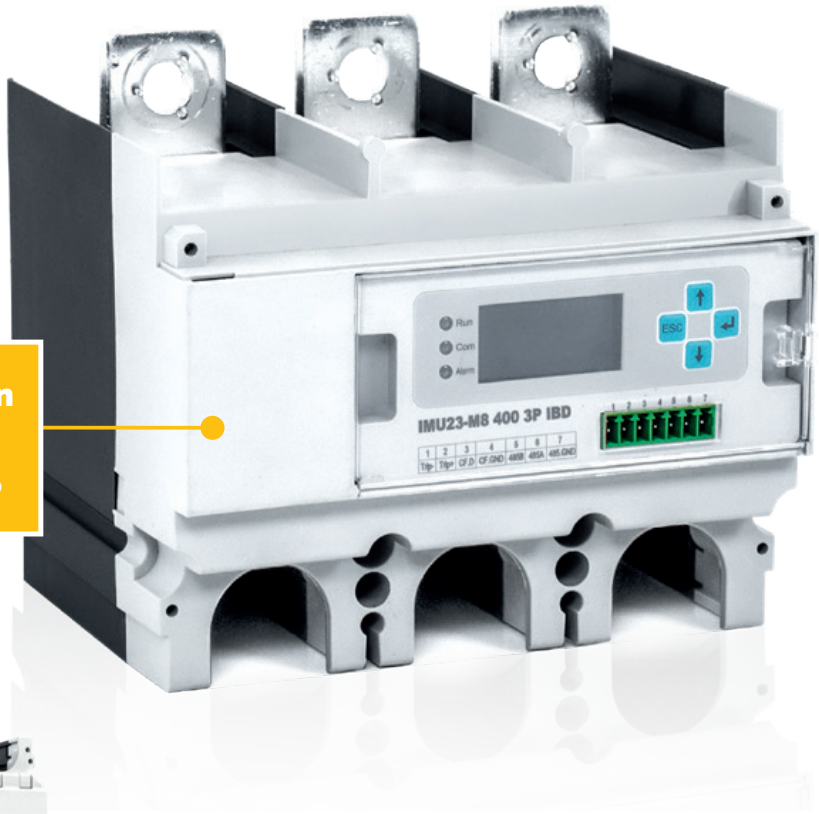

Kommunikasjon med Modbus RS485

KAN LESE AV:

- Spenning, strøm, frekvens.
- Strøm- og spenningsubalanse.
- Aktiv-, reaktiv og tilsynelatende effekt.
- Aktiv-, reaktiv og tilsynelatende energi.
- Harmoniske forvrengninger, THDi og THDu.
- Temperatur på terminal mellom effektbryter og målermodulen.

ART.NR	PRODUKTBESKRIVELSE
CV073752	NM8N Målermodul 250 4P
CV073769	NM8N Målermodul 250 3P
CV073776	NM8N Målermodul 400 4P
CV073783	NM8N Målermodul 400 3P
CV073790	NM8N Målermodul 630 4P
CV073783	NM8N Målermodul 630 3P

NYHET

NM8N HVS 1000V

EFFEKTRBRYTERE FOR ANLEGG MED SPENNING FRA 690-1150VAC

NÅ PÅ LAGER

SPESIFIKASJONER:

- Poler: 3
- Bryteevne: 50kA (S)
- Terminaldeksler og faseavskillere følger med bryteren.
- Standard: IEC/EN 60947-2
- Omgivelsestemp: -40°C - +70°C
- Alarm- og hjelpekontakter er samme som for standard bryter.
- Lagerført fra 63A-630A
- Termomagnetisk utløser.
- Arbeidsstrømsutløser og underspenningsutløser er samme som for standard bryter.

ART.NR	PRODUKTBESKRIVELSE
CV081405	Eff.bryter 1000V NM8N-250S 63A 3P TM Termisk vern
CV081375	Eff.bryter 1000V NM8N-250S 100A 3P TM Termisk vern
CV081382	Eff.bryter 1000V NM8N-250S 160A 3P TM Termisk vern
CV081399	Eff.bryter 1000V NM8N-250S 250A 3P TM Termisk vern
CV081412	Eff.bryter 1000V NM8N-400S 400A 3P TM Termisk vern
CV081429	Eff.bryter 1000V NM8N-630S 630A 3P TM Termisk vern

MOMENT ANVISNING NM8N

TILKOBLING AV ALUMINIUM

1 : Sektorformede ledere rundpresses før montasje.
2 : Aluminiumsleder skal børstes/pusses og det skal påføres (rikelig mengde) kontaktfett beregnet på aluminium.
3 : Alle tilkoblinger skal utføres med momentnøkkel ihht denne veiledning.

TILKOBLING AV KOBBER

1 : Sektorformede ledere rundpresses.
2 : Ved bruk av mangetrådet ledere SKAL endehylser benyttes.
3 : Alle tilkoblinger skal utføres med momentnøkkel ihht denne veiledning.
4: Ved bruk av endehylster, kan maks tverrsnittet ikke alltid oppnås.

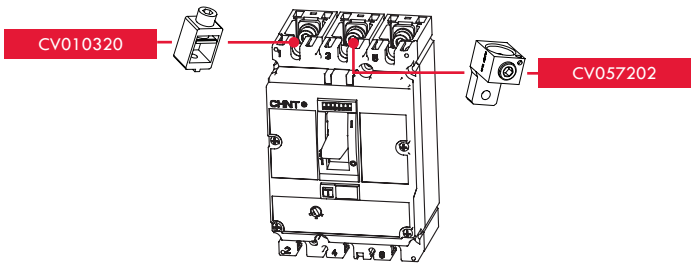

NM8N-125

BESKRIVELSE	ART.NR.	MOMENT
6mm bolt		10Nm
Cu 2,5-50mm²	CV010320	8Nm
Al/Cu 16-95mm²	CV057202	15Nm

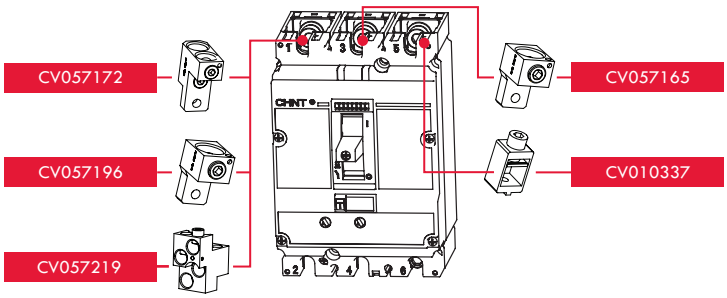

NM8N-250

BESKRIVELSE	ART.NR.	MOMENT
8mm bolt		15Nm
Cu 2,5-120mm²	CV010337	12Nm
Al/Cu 2x25-150mm²	CV057172	30Nm
Al/Cu 1x16-95mm²	CV057196	15Nm
Al/Cu 50-240mm²	CV057165	30Nm
Al/Cu 6x10-35mm²	CV057219	10Nm

MOMENT ANVISNING NM8N

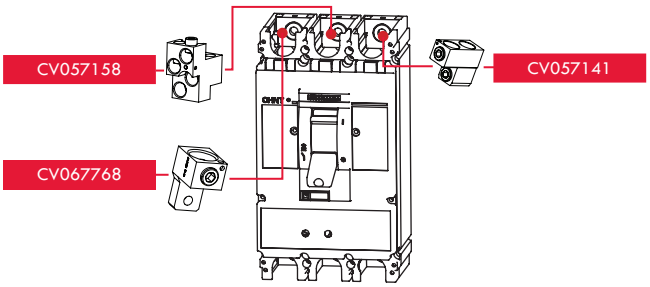

NM8N-400 og 630

BESKRIVELSE	ART.NR.	MOMENT
10mm bolt		25Nm
Al/Cu 2x50-240mm²	CV057141	35Nm
Al/Cu 4x35-95mm²	CV057158	15Nm
Al/Cu 1x240mm²	CV067768	35Nm

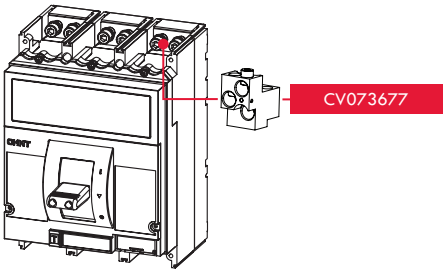

NM8N-800

BESKRIVELSE	ART.NR.	MOMENT
12mm bolt		50Nm
Al/Cu 4x50-240mm²	CV073677	35Nm

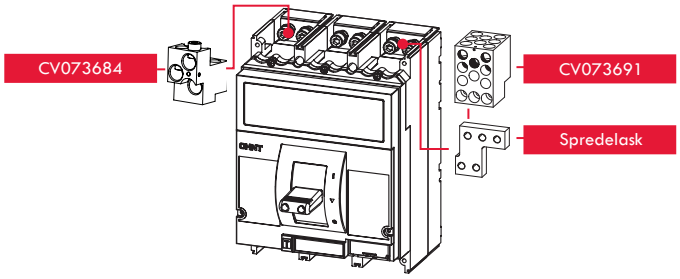

NM8N-1600

BESKRIVELSE	ART.NR.	MOMENT
2x10mm bolt		25Nm
Al/Cu 4x50-240mm²	CV073684	50Nm
Al/Cu 8x50-240mm²	CV073691	50Nm
Spredelask 3P (3 stk.)	CV052832	
Spredelask 4P (4 stk.)	CV052849	

MONTASJEANVISNING NM8N

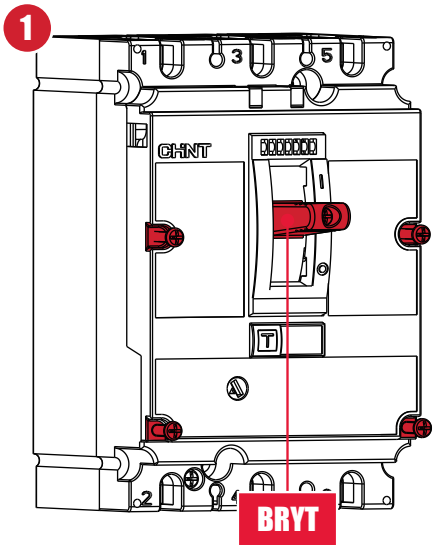

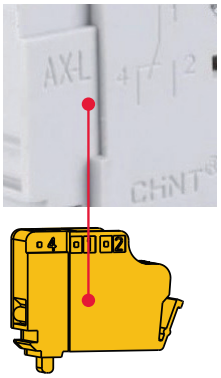

NM8N Hjelpe- og alarmkontakt 125A-1600A

CV069526
CV069533

NM8N Shunt release 125A-630A

CV069656
CV069663
CV069670
CV069687

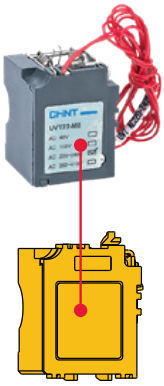

NM8N Underspennings-utløser 125A-630A

CV069694
CV069700
CV069717
CV069724

HJELPE- OG ALARMKONTAKT

Hjelpekontakten skal installeres i sporet merket AX på effektbryteren

Når effektbryteren er i "av" eller "utløst" posisjon:

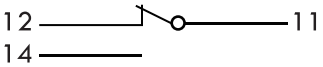

Når effektbryteren er i "på" posisjon:

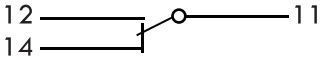

Alarmkontakten skal installeres i sporet merket AL på effektbryteren.

Når effektbryteren er i "av" eller "på" posisjon:

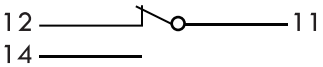

Når effektbryteren er i "utløst" (alarm)posisjon:

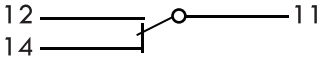

SHUNT RELEASE

Når styrespenningen holdes på 70 % - 110 % Un, kan shunten pålitelig åpne effektbryteren.

UNDERSPENNINGSUTLØSER:

a. Når styrespenningen faller til 35 % - 70 % Un, kan underspenningsutløseren pålitelig åpne effektbryteren.

b. Når styrespenningen er 85 % - 110 % Un, skal effektbryteren kunne lukkes pålitelig.

c. Når styrespenningen er mindre enn 35 % Un, skal den kunne hindre at effektbryteren lukkes.

Merk:
Effektbryter utstyrt med underspenningsutløser kan bare åpne og lukke normalt når styrespenningen er 85 % - 110 % Un.

MONTASJEANVISNING NM8N

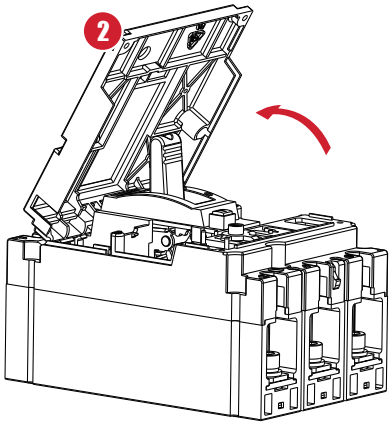

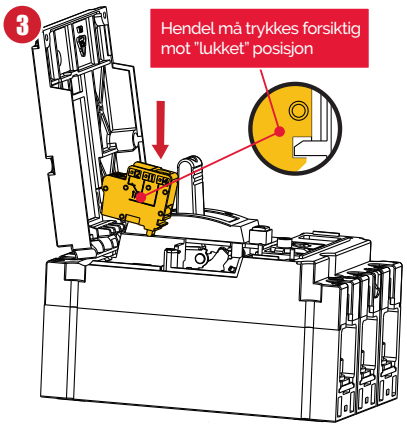

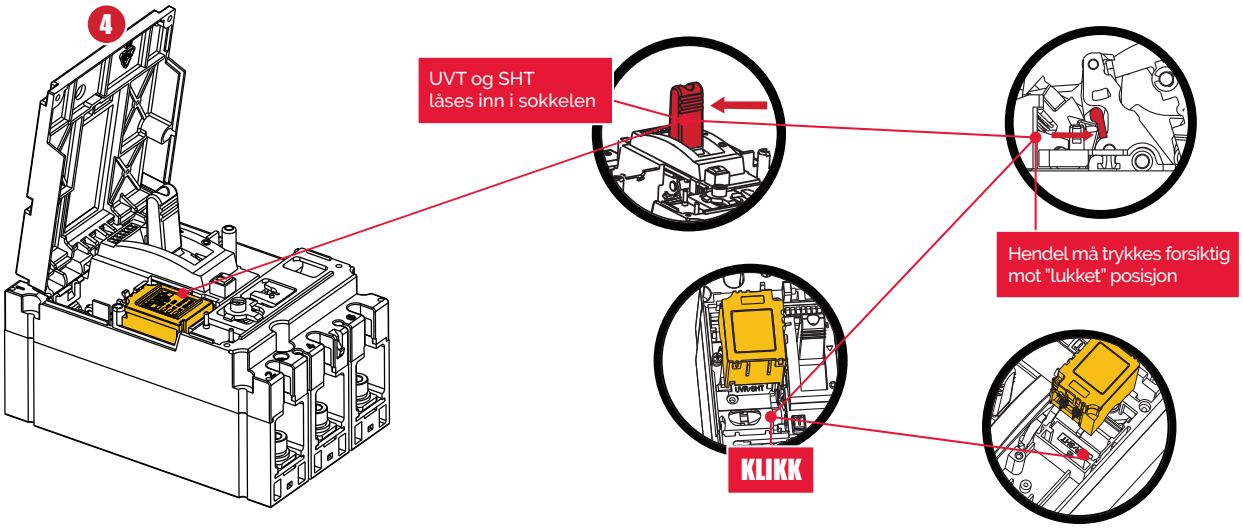

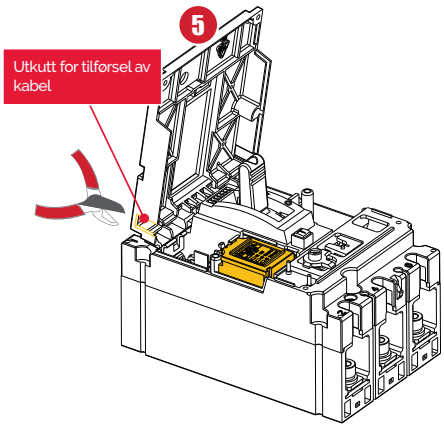

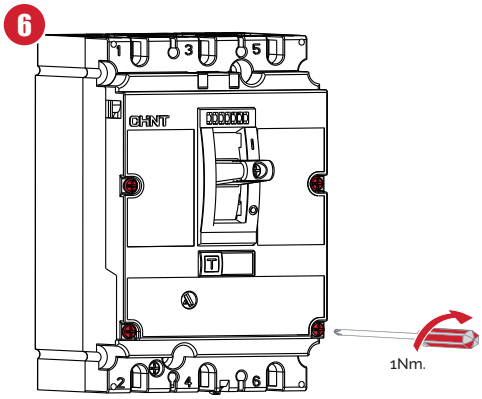

LUFTBRYTERE

NA1 SERIEN

Cenika AS leverer i dag luftbrytere fra en av verdens største produsenter på lavspent vernmateriell. Fra 1000A - 3200A lagerfører vi typen NA1X. For 3200A og oppover leverer vi typene NXA og NA8.

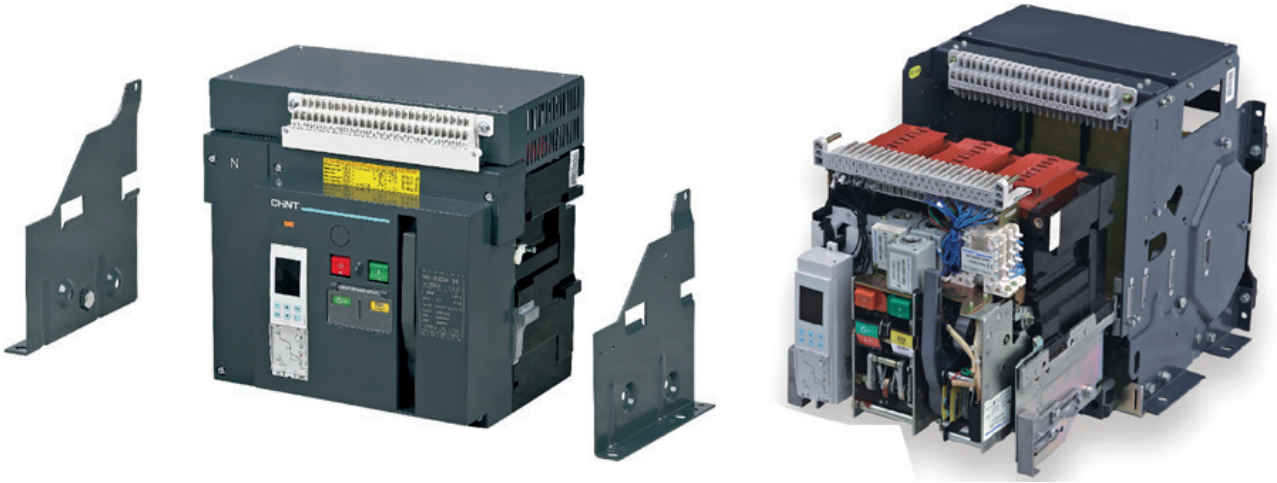

NA1-1000X

- Åpen effektbryter 3– og 4-pol
- Bryte-evne: Icu=42kA v/400V, Ics=Icw=30kA v/400V
- Godkjent iht. IEC EN60947-2

3 POLER

ART.NR	PRODUKTBESKRIVELSE
CV027069	Effektbryter-NA1-1000X/400A/3P motor&fast AC230V
CV019156	Effektbryter-NA1-1000X/800A/3P motor&fast AC230V
CV027083	Effektbryter-NA1-1000X/1000A/3P motor&fast AC230V

4 POLER

ART.NR	PRODUKTBESKRIVELSE
CV027076	Effektbryter-NA1-1000X/400A/4P motor&fast AC230V
CV019163	Effektbryter-NA1-1000X/800A/4P motor&fast AC230V
CV027090	Effektbryter-NA1-1000X/1000A/4P motor&fast AC230V

NA1-2000X

- Åpen effektbryter 3– og 4-pol
- Bryte-evne (400V): Icu = 80 kA, Ics = 65 kA,
  Icw.1s = 50 kA, Icw.3s = 42 kA
- Godkjent iht. IEC EN60947-2

3 POLER

ART.NR	PRODUKTBESKRIVELSE
CV003087	Effektbryter-NA1-2000X/1250A/3P manuell&fast AC230V
CV008242	Effektbryter-NA1-2000X/1600A-3P uttrekkbar standard
CV003094	Effektbryter-NA1-2000X/1600A/3P manuell&fast AC230V
CV003100	Effektbryter-NA1-2000X/2000A/3P manuell&fast AC230V
CV008273	Effektbryter-NA1-2000X/2000A/3P uttrekkbar AC230V

4 POLER

ART.NR	PRODUKTBESKRIVELSE
CV003193	Effektbryter-NA1-2000X/1250A/4P manuell&fast AC230V
CV013581	Effektbryter-NA1-2000X/1250A/4P uttrekkbar AC230V
CV003209	Effektbryter-NA1-2000X/1600A/4P manuell&fast AC230V
CV008365	Effektbryter-NA1-2000X/1600A/4P uttrekkbar AC230V
CV003216	Effektbryter-NA1-2000X/2000A/4P manuell&fast AC230V
CV062510	Effektbryter-NA1-2000X/2000A/4P motor&fast AC230V

LUFTBRYTERE

NA1-3200X

- Åpen effektbryter 3- og 4-pol
- Bryte-evne (400V): Icu = 80 kA, Ics = 65 kA,
  Icw.1s = 65 kA, Icw.3s = 45 kA
- Godkjent iht. IEC EN60947-2

3 POLER

ART.NR	PRODUKTBESKRIVELSE
CV003124	Effektbryter-NA1-3200X/2500A/3P manuell&fast AC230V
CV008303	Effektbryter-NA1-3200X/2500A/3P uttrekkbar AC230V
CV003131	Effektbryter-NA1-3200X/3200A/3P manuell&fast AC230V
CV047203	Effektbryter-NA1-3200X/3200A/3P uttrekkbar AC230V

4 POLER

ART.NR	PRODUKTBESKRIVELSE
CV003230	Effektbryter-NA1-3200X/2500A/4P manuell&fast AC230V
CV008426	Effektbryter-NA1-3200X/2500A/4P uttrekkbar AC230V
CV003247	Effektbryter-NA1-3200X/3200A/4P manuell&fast AC230V
CV008433	Effektbryter-NA1-3200X/3200A/4P motor&uttrekkbar AC230V

NA1 PLUGGBARE KASSETTER

3 POLER

ART.NR	PRODUKTBESKRIVELSE
CV013604	NA1 kassett for uttrekkbar 2000 serie 800A-1600A 3P
CV013611	NA1 kassett for uttrekkbar 2000 serie 2000A 3P
CV013635	NA1 kassett for uttrekkbar 3200 serie 3200A 3P

4 POLER

ART.NR	PRODUKTBESKRIVELSE
CV013642	NA1 kassett for uttrekkbar 2000 serie 800A-1600A 4P
CV013659	NA1 kassett for uttrekkbar 2000 serie 2000A 4P
CV013666	NA1 kassett for uttrekkbar 3200 serie 2500A 4P
CV013673	NA1 kassett for uttrekkbar 3200 serie 3200A 4P

TILBEHØR

NA1 1000-3200A

ART.NR	PRODUKTBESKRIVELSE
CV062541	NA1 1000X shunt realease 230VAC
CV012898	NA1 1600 vertikal busbar 1 pcs fixed type
CV012904	NA1 2000 vertikal busbar NA1 1 pcs fixed type
CV062787	NA1 2000-4000 phases barrier fx plate til luftbryter fast
CV062817	NA1 2000-4000 phases barrier til luftbryter fast
CV009226	NA1 2000-6300 magnetisk lukke kontakt
CV023375	NA1 2000-6300 mekanisk forrigling m/wire
CV020428	NA1 2000-6300 phases barrier til luftbryter uttrekkbar
CV009218	NA1 2000-6300 shunt realease 230VAC
CV022057	NA1 2000-6300 shunt realease 24VDC
CV043859	NA1 2000-6300 underspenningsutløser m/tidsforsink 3s
CV023566	NA1 2000-6300 underspenningsutløser m/tidsforsink 5s
CV058278	NA1 2000-6300 underspenningsutløser u/tidsforsinkelse
CV010153	NA1 2000/1600 motor 220VAC
CV012911	NA1 2500 vertikal busbar NA1 1 pcs fixed type
CV009232	NA1 4000/2500 motor
CV012867	NA1 lås til 2000 serie
CV012836	NA1 ramme til skap dør for 3200 og 4000 karosseri 3/4 pol fast
CV012829	NA1 ramme til skap dør for 2000 karosseri 3/4 pol fast
CV012843	NA1 ramme til skap dør for 2000 karosseri 3/4 pol uttrekktype
CV012850	NA1 ramme til skap dør for 3200, 4000 og 6300 karosseri 3/4 pol uttrekkbar
CV048972	NA1-3200-3200M/3 mn-fx AC220V
CV062534	NA11000Xinnslags enhet / mekanisk lukke kontakt
CV062527	NA11000Xmotor230VAC
CV062558	NA11000Xunderspenningsutløseru/tidsforsinkelse

LASTBRYTER DC 1000V 32A

- IEC EN 60947-3
- Modulær
- IP66

ART.NR	EL.NR	PRODUKTBESKRIVELSE
CV082723	1400699	Lastbryter DC 1000V 32A

OVERSPENNINGSVERN DC T1+T2

- Godkjent for bruk i solcelleinstallasjoner iht. NEK400:712.534.4.4
- IEC/EN 61643-31
- Opptil 1500VDC
- Type 1+2
- Din-skinne montert
- Statusindikator

ART.NR	EL.NR	PRODUKTBESKRIVELSE
CV081344	1602045	Overspenningsvern DC T1+T2 600VDC MOV+GDT Imax(8/20):50kA
CV081351	1602043	Overspenningsvern DC T1+T2 1200VDC MOV+GDT Imax(8/20):50kA
CV081368	1602044	Overspenningsvern DC T1+T2 1500VDC MOV+GDT Imax(8/20):50kA

EFFEKTBRYTER NM8NDC

- IEC/EN 60947-2
- Icu = 50 kA
- Justerbar 0,7 - 1 x In
- 125 og 250 leveres med heiseklemmer for Cu

ART.NR	EL.NR	PRODUKTBESKRIVELSE
CV082648	4304729	Eff.bryter NM8NDC-125S TM 16A 4P 1000VDC CCT
CV082655	4304730	Eff.bryter NM8NDC-125S TM 20A 4P 1000VDC CCT
CV082662	4304731	Eff.bryter NM8NDC-125S TM 25A 4P 1000VDC CCT
CV082679	4304732	Eff.bryter NM8NDC-125S TM 32A 4P 1000VDC CCT
CV082686	4304733	Eff.bryter NM8NDC-125S TM 40A 4P 1000VDC CCT
CV082693	4304734	Eff.bryter NM8NDC-125S TM 50A 4P 1000VDC CCT
CV082570	4329187	Eff.bryter NM8NDC-125S TM 63A 4P 1000VDC CCT
CV082587	4329188	Eff.bryter NM8NDC-125S TM 80A 4P 1000VDC CCT
CV082594	4329189	Eff.bryter NM8NDC-125S TM 100A 4P 1000VDC CCT
CV082600	4329190	Eff.bryter NM8NDC-125S TM 125A 4P 1000VDC CCT
CV082617	4329191	Eff.bryter NM8NDC-250S TM 200A 4P 1000VDC CCT
CV082624	4329192	Eff.bryter NM8NDC-250S TM 225A 4P 1000VDC CCT
CV082631	4329193	Eff.bryter NM8NDC-250S TM 250A 4P 1000VDC CCT
CV082495	4329179	Eff.bryter NM8NDC-400S TM 315A 4P 1000VDC
CV082501	4329180	Eff.bryter NM8NDC-400S TM 400A 4P 1000VDC
CV082518	4329181	Eff.bryter NM8NDC-630S TM 500A 4P 1000VDC
CV082525	4329182	Eff.bryter NM8NDC-800S TM 630A 4P 1000VDC
CV082532	4329183	Eff.bryter NM8NDC-800S TM 800A 4P 1000VDC
CV082549	4329184	Eff.bryter NM8NDC-1600C TM 1000A 4P 1000VDC
CV082556	4329185	Eff.bryter NM8NDC-1600C TM 1250A 4P 1000VDC
CV082563	4329186	Eff.bryter NM8NDC-1600C TM 1600A 4P 1000VDC

AUTOMAT DC250V

- IEC/EN 60947-2
- Opptil 63A
- 250V pr. pol
- C-karakteristikk
- 6kA bryteevne

ART.NR	EL.NR	PRODUKTBESKRIVELSE
CV036132	1609305	Automat DC250V 1P 2A C-Kar 6kA
CV036149	1609308	Automat DC250V 1P 4A C-Kar 6kA
CV036156	1609310	Automat DC250V 1P 6A C-Kar 6kA
CV036163	1609301	Automat DC250V 1P 10A C-Kar 6kA
CV036170	1609302	Automat DC250V 1P 16A C-Kar 6kA
CV036187	1609303	Automat DC250V 1P 20A C-Kar 6kA
CV036193	1609304	Automat DC250V 1P 25A C-Kar 6kA
CV036217	1609307	Automat DC250V 1P 40A C-Kar 6kA
CV036224	1609309	Automat DC250V 1P 50A C-Kar 6kA

AUTOMAT DC500V

- IEC/EN 60947-2
- Opptil 63A
- 250V pr. pol
- C-karakteristikk
- 6kA bryteevne

ART.NR	EL.NR	PRODUKTBESKRIVELSE
CV082259	1609790	Automat NB1-63DC DC500V 2P 2A C-kar 6kA
CV082266	1609791	Automat NB1-63DC DC500V 2P 4A C-kar 6kA
CV082273	1609792	Automat NB1-63DC DC500V 2P 6A C-kar 6kA
CV082280	1609793	Automat NB1-63DC DC500V 2P 10A C-kar 6kA
CV082297	1609794	Automat NB1-63DC DC500V 2P 13A C-kar 6kA
CV082303	1609795	Automat NB1-63DC DC500V 2P 16A C-kar 6kA
CV082310	1609796	Automat NB1-63DC DC500V 2P 20A C-kar 6kA
CV082327	1609797	Automat NB1-63DC DC500V 2P 25A C-kar 6kA
CV082334	1609798	Automat NB1-63DC DC500V 2P 32A C-kar 6kA
CV082341	1609799	Automat NB1-63DC DC500V 2P 40A C-kar 6kA
CV082358	1609800	Automat NB1-63DC DC500V 2P 50A C-kar 6kA
CV082365	1609801	Automat NB1-63DC DC500V 2P 63A C-kar 6kA

AUTOMAT DC1000V

- IEC/EN 60947-2
- Opptil 63A
- 250V pr. pol
- C-karakteristikk
- 6kA bryteevne

ART.NR	EL.NR	PRODUKTBESKRIVELSE
CV082372	1609802	Automat NB1-63DC DC1000V 4P 2A C-kar 6kA
CV082389	1609803	Automat NB1-63DC DC1000V 4P 4A C-kar 6kA
CV082396	1609804	Automat NB1-63DC DC1000V 4P 6A C-kar 6kA
CV082402	1609805	Automat NB1-63DC DC1000V 4P 10A C-kar 6kA
CV082419	1609806	Automat NB1-63DC DC1000V 4P 13A C-kar 6kA
CV082426	1609807	Automat NB1-63DC DC1000V 4P 16A C-kar 6kA
CV082433	1609808	Automat NB1-63DC DC1000V 4P 20A C-kar 6kA
CV082440	1609809	Automat NB1-63DC DC1000V 4P 25A C-kar 6kA
CV082457	1609810	Automat NB1-63DC DC1000V 4P 32A C-kar 6kA
CV082464	1609811	Automat NB1-63DC DC1000V 4P 40A C-kar 6kA
CV082471	1609812	Automat NB1-63DC DC1000V 4P 50A C-kar 6kA
CV082488	1609813	Automat NB1-63DC DC1000V 4P 63A C-kar 6kA

Konverter Powermodul for hurtiglading AC/DC 30 kW 1000V

Artikkel: CV083140

INTRODUKSJON:

Spesielt designet for EV DC-ladere. Den har høy effektivitet, lav viftestøy, høy effekttetthet og høy pålitelighet. 3-fase 4-leder AC-inngang, DC-utgangs-spenningsområde er fra 150 til 1000VDC med 30kW utgangseffekt. EMC/EMI oppfyller TUV CE-sertifisering med klasse B-nivå, og sikkerheten tilfredsstiller både TUV UL og CE-sertifisering.

HOVEDFUNKSJONER:

- Innebygd høyfrekvent transformatorisolering.
- Fullt "hot plug" design.
- TUV CE/UL-sertifisering, EMC klasse B.
- Luftkanal med delvis isolering for høy beskyttelse og pålitelighet i krevende miljøer.
- Bredt utgangsspenningområde, 150-1000VDC, egnet for et bredt spekter av elbiler.
- Konstant strøm for høyere utgangseffekt ved lav utgangsspenning.
- Super støydempingsmodus kan oppnå mindre enn 60 dB vifte lyd.
- En intern patentert intelligent utladningskrets tømmer automatisk restladning, forenkler systemdesign.
- Lavt strømforbruk i standby med 12W, ESTOP-funksjon for å oppnå øyeblikkelig avslått effekt.
- 3-fase uten nøytral eliminerer risikoen for høy nøytral strøm.
- 3-fase aktiv effektfaktor korreksjonsteknologi, reduserer harmonisk interferens mot strømnettet.
- Dobbelt DSP-design, gir full digital kontroll, færre komponenter betyr høyere pålitelighet.
- Bredt inngangsspenningområde, 260~530Vac, tillater drift under dårlige nettforhold.
- Bredt driftstemperaturområde, -40 C--+75 C.

ANVENDELSE:

- DC-lader for elbiler med modulært design, enkel vedlikehold, kostnadseffektivitet, høy effekttetthet og høy kvalitet.

UTGANGSSPENNING VS UTGANGSSTRØM KURVE

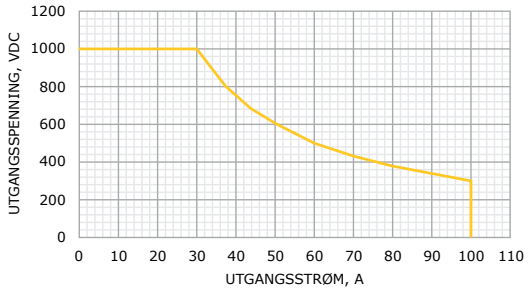

INNGANGSSPENNING VS UTGANGSEFFEKT KURVE

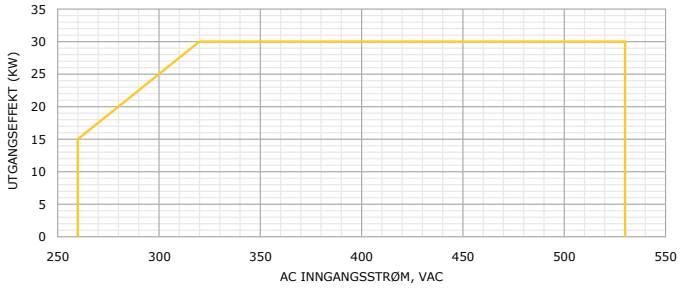

NOMINELL TEMPERATUR VS UTGANGSEFFEKT KURVE

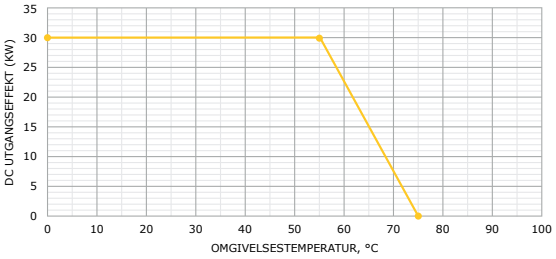

TEKNISKE SPESIFIKASJONER

Miljø	Omgivelsestemperatur	-40℃~+75℃, reduksjonfaktor fra 55℃
	Lagringstemperatur	-40℃~+70℃
	Fuktighet	<95%RH, ikke-kondenserende
	Kjøling	Viftekjøling
	Høyde over havet	2000m
Inngang	Frekvensområde	45-65Hz
	Inngangsspenningsområde	3 L+PE, 260Vac~530Vac
	Effektfaktor	0.99
	Maks inngangsstrøm	58A
	ITHD (Total harmonisk forvrengning)	≤5%
	Effektivitet (topp)	<95%, @350~500V/680~1000Vdc/60%~100% Laststrøm, Maks punkt >95.5%
Utgang	Utgangseffekt	30kW @ spenning >300Vdc
	Spenningsområde	150Vdc~1000Vdc
	Strømområde	0~100A
	Strømdeling	<±1A
	Spenningsstabilisert nøyaktighet	<±0,5A
	Strømstabilisert nøyaktighet	<±1%@Io>30A, ±0,3A@Io<30A
Kontroll	Kommunikasjon	CAN-buss, Maks 32 strømmoduler parallell
	Indikasjonslys	Grønt LED: normal drift Gul LED: alarm Rød LED: feil
	Adressindikasjon	Automatisk adressidentifikasjon, Panelvelger for gruppesetting.
	Støyinnstilling	Strømmodus med maks 75 dB, støydempingsmodus med maks 65 dB, stille modus med maks 60 dB
	ESTOP	Ytre 12V eller 5V DO-kontroll
Alarm og beskyttelse	Inngang/utgangsspenningsbeskyttelse	Over/under spenning vil automatisk slå seg av og starte når spenningen returnerer til normal.
	Overstrøm/kortslutningsbeskyttelse	Automatisk avstengning og lås, må slås av for å låse opp
	Overtemperaturbeskyttelse	Automatisk avstengning, automatisk omstart når temperaturen returnerer til normal
EMC/EMI	TUV CE-sertifisering	EN61851-21-2, klasse B
Sikkerhet	TUV UL/CE-sertifisering	UL2202, EN61851-1, EN61851-23
Pålitelighet	MTBF	>300,000 t
Mekanisk	Dimensjoner	84mm (H) x 300mm (B) x 395mm (D)
	Vekt	<17 kg
Bestillingsinformasjon	Type	REG1K0100G2
	Kabel	REG30KW31E-18, REG30KW42-18

Konverter Powermodul for hurtiglading Toveis AC/DC 22 kW 1000V

Artikkel: CV083133

INTRODUKSJON:

Toveis AC2DC-konverteren som blir brukt til å koble batteriet eller DC-bussen til AC-nettet., Spesielt designet for toveis applikasjoner i V2G og VPF-funksjon EV-lader. Modulen kan erstatte tradisjonelle kraftomformere i energilagringssystemet. Med høyfrekvent MOSFET/SiC-switch-teknologi kan modulen oppnå ekstraordinær ytelse, høy effekttetthet, høy utvidelsesevne og pålitelighet.

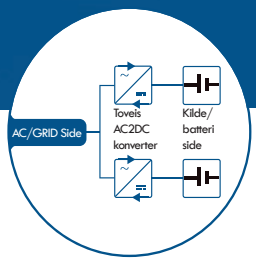

UNIKE FUNKSJONER:

- Toveis konverter for AC2DC.
- Innebygd høyfrekvent transformatorisolering.
- Bredt spenningsområde på inngangssiden, egnet for flere batterirammer.
- Jevn overgang når strømretningen endrer seg.
- "Off grid" støtte.

HOVEDFUNKSJONER:

- Lavt strømforbruk i standby, mindre enn 20W.
- Maksimal effektivitet er høyere enn 96,5%
- Plug & Play.
- Konstant strøm holder den større kraften på kilde-siden.
- Maksimalt 32 konvertere parallelt som jobber på nettet og 16 av nettet.
- Høy sikkerhetsdesign med indre isolasjon høy frekvent transformator.

ANVENDELSE:

- Lading av energilagring for elbiler.
- V2G og V2H.
- Smart nett.
- VPF-funksjon for EV-lader.
- Utvinning av utrangerte batterier.
- Energilagring med erstatning av tradisjonell PCS og netttransformator.

BATTERI INSTALLASJON

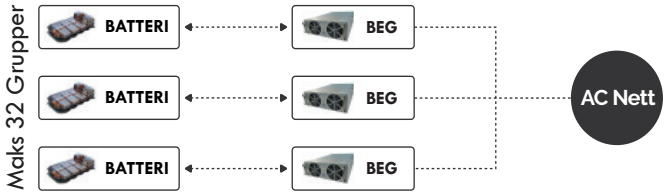

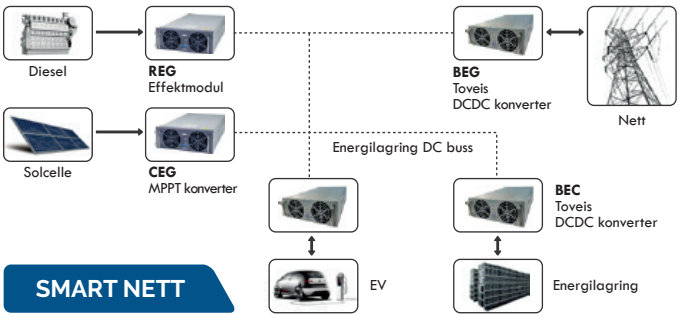

DC2AC MODE - DC INNGANGSSPENNING VS AC UTGANGSEFFEKT

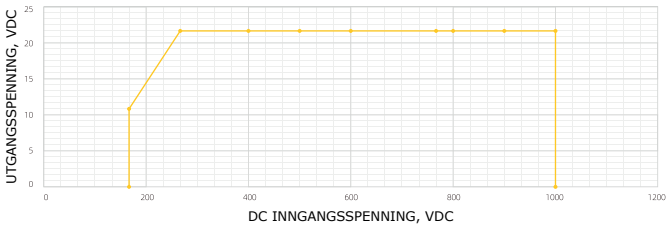

DC2AC MODE - AC UTGANGSSPENNING VS AC UTGANGSEFFEKT

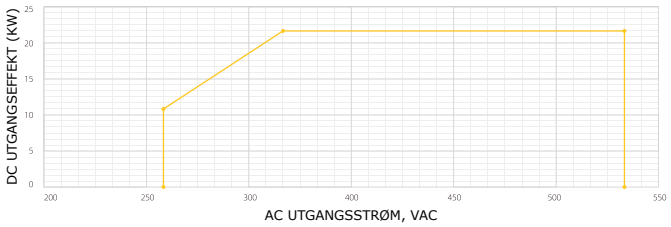

AC2DC MODE - AC INNGANGSSPENNING VS DC UTGANGSEFFEKT

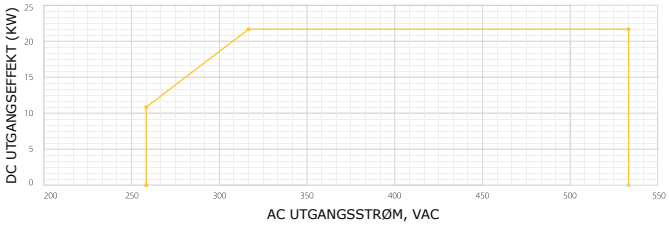

AC2DC MODE - DC UTGANGSSPENNING VS DC UTGANGSSTRØM

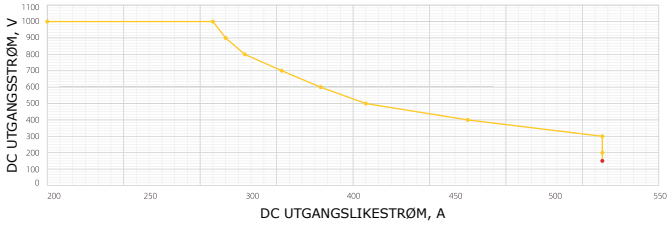

TEKNISKE SPESIFIKASJONER

Miljø		Omgivelsestemperatur	-40℃~+75℃, reduksjonfaktor fra 55℃
		Lagringstemperatur	-40℃~+70℃
		Fuktighet	<95%RH, ikke-kondenserende
		Høyde over havet	2000m
AC til DC Modus	AC Inngang	Inngangsspenning og strømområde	380/400/480 Vac, 3L+PE; 0~43A
		Inngangsspenning og frekvensområde	260 Vac~530 Vac, 45 Hz~65 Hz
		Effektfaktor	
		THD	
	DC Utgang	Nominell Effekt	22kW
		Spenning og strømområde	150 Vdc~1000 Vdc, 0~73,3A
		Spenningstabilisert nøyaktighet	<±0,5%
		Strømstabilisert nøyaktighet	< ±1% (utgangseffekt i 20% ~100%)
		Effektivitet (topp)	>96,5%
C2DC og DC2AC Modus konverteringstid (Batteritest)			10mS
DC til AC Modus	DC Inngang	DC inngangsspenning og utgangseffekt	Fra 300 til 1000Vdc, utgangseffekt er 22kW
			Fra 300 til 150Vdc, utgangseffekt er lineærreduksjon til 11kW
		Maks inngangsstrøm	73,3A
	AC Utgang	Utgang AC Spenning og utgangseffekt	Fra 320 til 530Vac, utgangseffekt er 22kW
			Fra 320 til 260Vac, utgangseffekt er lineærreduksjon til 11kW
		Nominell strøm og effekt	22kVA / 33,3A
		Utgang AC frekvens	50 Hz/60 Hz
		tHDi	<5%
		Utgang effektfaktor	Brukerinstilling skala, 0,8 ~ 1, - -0,8 ~ -1
		Effektivitet (topp)	>96,5%
		Off grid: Spenningsnøyaktighet og forvrengning	1% og <3%
		Off grid: Effektfaktor	>0,7
		Off grid: Dynamisk spenningsstabilitet og gjennoppretningstid	5% og 20mS
Kontroll		Kommunikasjon	Due CAN BUS
		Indikasjonslys	Grønn LED: ON for AC2DC Modus, Pulserende for DC2AC Modus, Gul LED: alarm, Rød LED: feil
Alarm og beskyttelse		Inngang/utgang over/underspenning beskyttelse	Automatisk avstenging, automatisk restart når spenningen returnerer til normal
		Overstrøm og kortslutningsbeskyttelse	Automatisk avstenging og lås,må få input restart for å låse opp
		Overtemperaturbeskyttelse	Automatisk avstenging, automatisk restart når temperaturen returnerer til normal
Pålitelighet		MTBF	>300,000h
EMC/EMI		TUV CE-sertifisering	Klasse B IEC61000
Sikkerhet		TUV UL/CE-sertifisering	EN62477, IEC62929, UL1741
Nett		Forskjellige lands sertifiseringer	VDE-AR-N 4105, UL 1741 SA/SB: 2021, IEEE 1547: 2018, IEEE 1547.1: 2020
Mekanisk		Dimensjoner / vekt	84mm (H) x 300mm (B) x 395mm (D), <17 kg

Konverter Powermodul for hurtiglading DC/DC 30kW 1000V

Artikkel: CV083638

INTRODUKSJON:

Spesielt designet som DC-inntakstype EV-lader. Den har høy effektivitet, lav viftestøy, høy effekttetthet og høy pålitelighetsfordel. Med opptil 825V DC inngang, har den et DC-utgangsspenningsområde fra 150 til 1000VDC med 30kW utgangseffekt. EMC / EMI oppfyller TUV CE-sertifisering med klasse B-nivå, og sikkerheten oppfyller TUV CE- og UL-sertifisering. Denne strømmodulen støtter også DC-strøminntak fra solcellepaneler og MPPT-funksjonen.

HOVEDFUNKSJONER:

- Fullt "hot plug" design.
- Innebygd høyfrekvent transformatorisolering.
- TUV CE/UL-sertifisering, EMC klasse B.
- Bredt utgangsspenningområde, 150-1000VDC, egnet for et bredt spekter av elbiler.
- Luftkanalisolering for høy beskyttelse og pålitelighet i krevende miljøer.
- Konstant strøm for høyere utgangseffekt ved lav utgangsspenning.
- Super støydempingsmodus kan oppnå mindre enn 60 dB vifte lyd.
- En intern patentert intelligent utladningskrets tømmer automatisk restladning, forenkler systemdesign.
- Kompatibel med CV083140 AC2DC Effektmodul i størrelse, grensesnitt og protokoll.
- Lavt strømforbruk i standby med 12W. Super standby strømforbruk på 2W.
- Bredt inngangsspenningområde, fra 300 til 825V DC
- MPPT funksjon for direkte solcelletilkobling.

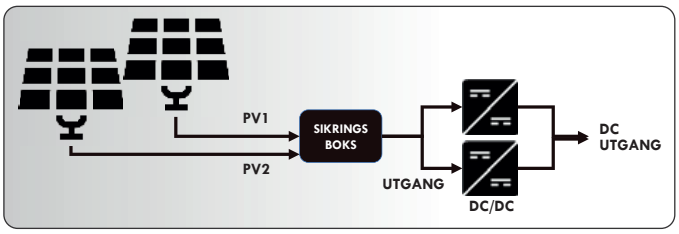

ANVENDELSE:

- DC lader og solcelleomformer.
- DC lader for elbiler med modulært design, lett vedlike holdt, kostnadseffektiv, høy effekt og høy kvalitet.

UTGANGSSPENNING VS UTGANGSSTRØM KURVE

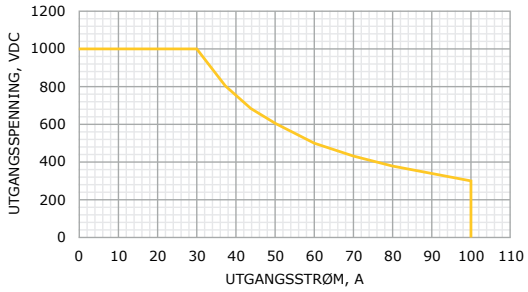

INNGANGSSPENNING VS UTGANGSEFFEKT KURVE

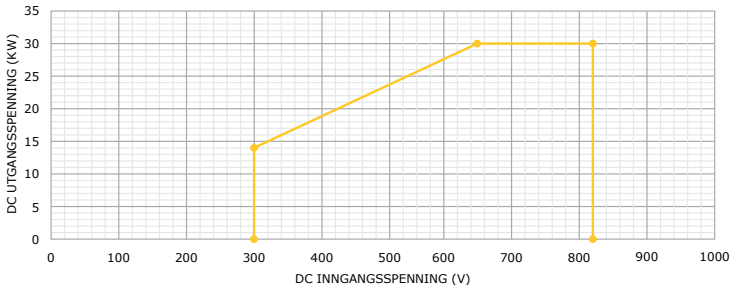

NOMINELL TEMPERATUR VS UTGANGSEFFEKT KURVE

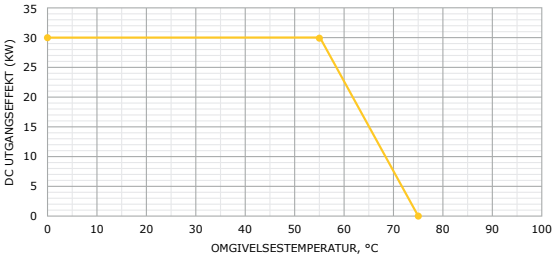

TEKNISKE SPESIFIKASJONER

Miljø	Omgivelsestemperatur	-40℃~+75℃, reduksjonfaktor fra 45℃
	Lagringstemperatur	-40℃~+75℃
	Fuktighet	<95%RH, ikke-kondenserende
	Høyde over havet	2000m
	Kjøling	Viftekjøling
Inngang	Inngangsspenningsområde	300Vdc~825Vdc
	Maks inngangsstrøm	50A
	Effektivitet	<95%, @350~500V/680~1000Vdc/60%~100% Laststrøm, Maks punkt >95.5%
PV Inngang	Støtte for MPPT funksjon	Funksjon for maksimal punktsporing av solenergi (MPPT) for å maksimere utnyttelsen av solenergi
	Solcellepanel seriespenning	300Vdc~825Vdc
	Alarm og beskyttelse Parallellkobling	Over- og underspenningsalarm med avstengingsbeskyttelse Støtte for opptil 4 DC2DC i parallell
Utgang	Utgangseffekt	30kW @ spenning >300Vdc
	Spenningsområde	150Vdc~1000Vdc
	Strømområde	0~100A
	Strømdeling	<±1A
	Spenningsstabilisert nøyaktighet	<±0,5%
	Strømstabilisert nøyaktighet	<±1%@Io>30A, ±0,3A@Io<30A
Kontroll	Kommunikasjon	CAN-buss, Maks 48 strømmoduler parallell
	Indikasjonslys	Grønt LED: normal drift Gul LED: alarm Rød LED: feil
	Adressindikasjon	Automatisk adressidentifikasjon, Panelvelger for gruppesetting.
	Støyinnstilling	Strømmodus med maks 75 dB, støydempingsmodus med maks 65 dB, stille modus med maks 60 dB
Alarm og beskyttelse	Inngang/utgangsspenningsbeskyttelse	Over/under spenning vil automatisk slå seg av og starte når spenningen returnerer til normal.
	Overstrøm/kortslutningsbeskyttelse	Automatisk avstengning og lås, må slås av for å låse opp
	Overtemperaturbeskyttelse	Automatisk avstengning, automatisk omstart når temperaturen returnerer til normal
EMC/EMI	TUV CE-sertifisering	EN61851-21-2, klasse B
Sikkerhet	TUV UL/CE-sertifisering	UL2202, EN61851-1, EN61851-23
Pålitelighet	MTBF	>300,000 t
Mekanisk	Dimensjoner	110mm (H) x 385mm (B) x 395mm (D)
	Vekt	<22,5 kg
Bestillingsinformasjon	Type	CEG1K0100G
	Kabel	REG30KW31E-18, REG30KW42-18

OM CENIKA AS

Cenika AS leverer tavleutstyr, sikringsskap og elektromateriell til den profesjonelle elektrobransjen. Vi tilbyr kostnadseffektive kvalitetsløsninger innenfor automasjon og elektroinstallasjon.

Addresse:
Joseph Kellers vei 27,
3409 Tranby

Telefon:
+47 32 24 03 00

E-post:
post@cenika.no

Vi tar forbehold om trykkfeil.